NR.1
JAARGANG 7
4 januari
1 9 5 8
NR. 309

CQ-PA

Officieel Orgaan van de
Vereniging van Radio Zend Amateurs,
V.R.Z.A., onder redactie van de secretaris.

CQ-PA verschijnt elke zaterdag en bevat alleen artikelen, die van belang zijn voor de Radio Zend Amateur.
Het wordt gratis gestuurd aan alle leden van de V.R.Z.A. Lidmaatschap f 7,50 per jaar.

De V.R.Z.A. is officieel erkend door de RCD en BRD als een vereniging van radio-zendamateurs.
Goedgekeurd bij Kon.Besl. van 22 oktober 1957, no.46.
Contributieoverschrijvingen kunnen geschieden op gironr.802394 t.n.v. Twentse Bank, Groningen
op rekening V.R.Z.A. (Call of Pa-nr. vermelden)

BESTUUR

PAoLU	voorzitter	Den Haag
PAoXD	vice-voorz.	Rotterdam
PAoGN	secretaris	Glimmen Gr.
PAoUSA	penningmeester	Groningen
PAoPLM	2e secretaris	Hattem
PAoTAU	QSL manager	Landsmeer
PAoZV	Commissaris	Amsterdam

REDACTIE
SECRETARIAAT } POSTBUS 190 - GRONINGEN
QSL-BUREAU

VHF DEP.	PAoFB	Den Haag
COMM.DEP.	PAoQF	Amsterdam
TECHN.DEP.	PAoLZ en PAoRE	Eindhoven

DE GELOSO VFO

DOOR P. VIJLBRIEF, PAoDOK

Naar aanleiding van het artikel van PAoWSS "Meer output uit de Geloso VFO" in CQ-PA nr.45 van 23/11 j.l. heb ik mijn Geloso VFO voorzien van een EL84 in plaats van een 6L6. En met behoorlijk resultaat ! Veel meer output op 21 en 28 Mc. Het is eenvoudig te doen, door een Noval voetje te nemen en daaraan op de juiste plaats enkele, ongeveer 3 cm lange en $1\frac{1}{2}$ cm dikke koperdraden te solderen. Deze worden daarna zo gebogen, dat ze in de corresponderende openingen van de 6L6 voet passen. Op die manier is dus een simpele "verloopfitting" gemaakt van 6L6 op EL84. Tussen de anodepin en de kathodepin moet men een keramisch trimmertje van enkele pF's monteren en daarmee de output capaciteit op het 6L6 (of 6V6) niveau brengen en met een minimum aan moeite is de VFO een stuk verbeterd.

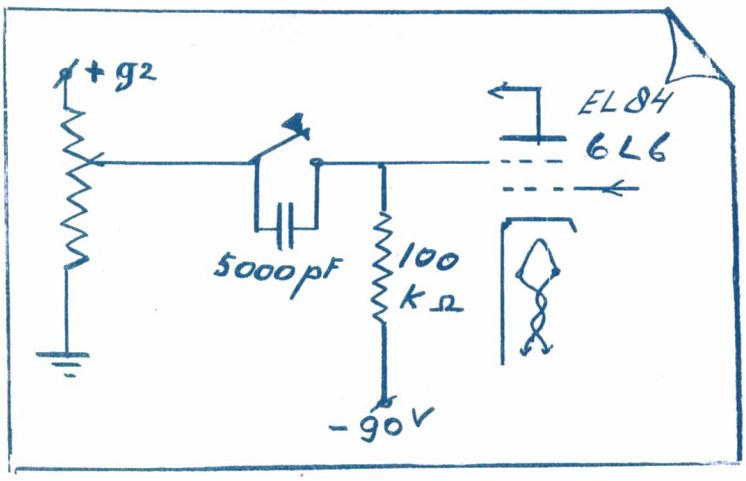

Tot slot nog een tip voor de CW'ers : Om goed te sleutelen, kan men het beste de schermroosterleiding onderbreken via een klikfilter en via een grote weerstand het schermrooster aan een negatieve spanning leggen. (bv. -90 V). Sleutelt prima ! Als tenminste de oscillatorspanning gestabiliseerd is.
Het type 1614 lijkt me ook uitstekend te gebruiken als eindbuis in de VFO, doch wonderlijk genoeg blijkt dit buistype hier nergens leverbaar. 73 de PAoDOK

DE BC-624A

DOOR MARTIN LETHER , PAoBX

(Vervolg van bladzijde 414 vorig CQ-PA)

Om de ontvanger op een psa aan te sluitenkan men op het aansluitbordje enkele draadjes solderen. Tussen punt 7 en 8 bevinden zich de gloeidraden (12,6 Volt). Punt 7 is daarbij aarde. De beide punten 3 en 5 kunnen doorverbonden worden. Hierop komt dan de +250 à 300 Volt. Liever niet hoger, want daar kunnen de ontkoppel C's niet tegen.
De output vindt men op punt 4 tegen aarde.
Bij het HF en oscillater gedeelte verdient de schakeling van de gloeidraden speciale aandacht. Deze staan namelijk in serie. HF en mengbuis(beide 9003) in serie op 12,6 Volt en in het oscillator gedeelte eveneens vermenigvuldiger en versterker 9002 en 9003. Het zijn namelijk 6,3 Volts buizen. De gleoidraden zijn overal ontkoppeld met mica condensatoren.
De gevoeligheid van de BC-624A is niet zo buitengewoon. Normaal werd gevonden tussen de 2,4 en 3,5 micro-Volt voor 10 mW output. De maximale output met een eindbuis12J5 is ongeveer 300 mW. Voor 10 mW output is op het rooster van de mengbuis een spanning nodig van 15 micro-Volt (30 % gemoduleerd signaal van 12 Mc met 400 tot 1000 perioden. De spanningen zijn respectievelijk : op rooster 1ste MF-buis 75 micro-Volt; op het rosster van de 2de MF-buis 15oo micro-Volt en op het rooster van de 3de MF-buis 40.000 micro-Volt.
De afstemcondensator nr.216 heeft een maximum capaciteit van 36 pF, terwijl de minimum capaciteit 6 pF is.De bandbreedte van de MF trafo's is normaal 110 Kc.

73 de PAoBX

CORRESPONDENTIE

PAoDX,PA-364,PAoAM : Het extra bedrag boven de contributie van 1958 in hartelijke dank ontvangen.
PAoNIC,PAoLY,ON4PQ : CQ-PA nr.47 was door de gebeurtenissen die week een dag te laat. Indien nu nog niet ontvangen,dan graag even bericht en een nieuw exemplaar wordt gestuurd.
PAoGH : Door de kerstdrukte was er inderdaad enige achterstand in de correspondentie.
PAoBV : De gegevens van de ATP4 zijn : direct verhitte penthode. gloeidraad 2,6 V bij 0,3 Amp.Plaatsp. 150 V bij 32 mA; schermsp.150 V bij 10 mA.;max pl.dissip. 5 watt Aansl : omder tegen de voet aankijkend en beginnend bij de sleutel, in de richting van de wijzers van de klok : 1=gl.dr.;2=niets,3=niets; 4=g2; 5=g1;6=niets,7=niets;8=gl.dr anode aan top. Aan instelgegevens voor een balansschakeling van 2 van deze buizen kunnen we u helaas niet helpen. Wie weet dat ?
PA-427 Zwolle.PAoPLM in Hattem kent ze allemaal.Praat eens met hem.Kom eens op een clubavond in Gron.vanuit Schattenberg.
PAoBER : Dat was bekend.Tnx OM.
PAoGH,PAN,LVK,VES,ON4ZN,PA-736 : Welkom in de VRZA obs ! We hebben u allen nog een paar oude CQ-PA's gezonden, zodat u er meteen lekker in zit.
PAoUC : Tnx fr nw lid OM.
PAoAJS : De nrs zijn aan die OM's gezonden.Succes gehad ?
PAoFZ : brief met money ok ontv.
PAoDOK : Tnx fer nw lid.
PAoCAR : Tnx fr nw lid.
PA-430 : Dat is ok OM.

DE VRZA FELICITEERT

Ten huize van PA-351 te Rijswijk is een zoon
Karel Frederik
geboren. Onze hartelijke felicitaties aan de heer en mevrouw Van Der Sijs-Beenen.

DXCC

PAo /CW		PAo/FONE	
UN	250	NU	175
GN	200	JA	142
NU	181	AGR	104
VB	180	MDW	102
LB	170	TV	101
RC	161	QJ	100
ZL	161	ZD	100
IF	149		
TAU	145	ON4	/CW
HP	144	4AU	241
RLF	141	4NC	207
LR	140	FQ	201
GT	134	4PA	200
HJK	133	4QF	200
NIC	132	4JW	180
DA	130	4AZ	164
FAB	130	4GU	163
SPR	129	4FL	157
JQ	128	4KT	155
XE	124	4MS	152
MZ	123	4TA	151
CP	121	4GC	150
NOL	121	4TX	13 0
CB	120	4DM	124
VO	120	4KR	121
RL	111	4FP	120
AGR	110	4SS	113
UW	110	4JD	110
PN	109	4PZ	107
OK	108	4HX	106
ALO	105	4TQ	104
JV	105	4FU	103
OI	104	4JU	103
ZV	104	4CY	100
IV	103	4HB	100
LY	103	ON4/FONE	
RU	102		
SU	102	4DH	160
KE	101	4RC	155
FD	101	4PJ	154
MOT	101	4YI	149
BK	100	4AR	131
BX	100	4MS	125
HG	100	4DM	118
LOU	100	4LJ	102

Traditie getrouw is het decembernummer van QST weer verschenen met de stand van de DXCC,opgemaakt per 14 october 1957. Elk jaar komen er weer nieuwe gezichten bij en het is altijd leuk om te zien, hoe ze in de lagere regionen met sprongen omhoog gaan, terwijl de topscores met moeite omhoogkruipen.

PAoUN, hoewel al 1½ jaar weg uit Nederland, zal de eerste jaren nog wel aan de top prijken. Zijn score is moeilijk te benaderen. In totaal zijn er in PA-land 45 CW-DXCC'ers, maar hiervan zijn er een 6-tal niet meer in de lucht,n.l. UN,XE (die nu OA7I is), CB(die zijn call heeft opgezegd),OK, (die nu al jaren WoEPK is),RU, (die als ZS6UR zeer actief is) en SU.Maar goed, we houden er altijd nog een kleine 40 over. De momentele stand is natuurlijk hoger. Zo kreeg TAU bij zijn laatste pluk van eind december er een 25-tal nieuwe bij en staat op 170. Deze QSL's had hij eerder kunnen krijgen, maar hij vindt het leuker om ineens een hele stoot te krijgen dan druppelsgewijs !

Zodoende is voor sommigen in onze lijst de score juist en voor anderen is hij te laag. Maar dat hindert niet. Dat komt volgende keer automatisch in orde. Zo staat PAoNV er b.v. niet in en dat had hij wel kunnen zijn, wanneer de 14 landen, die hij eind december kreeg, eerder waren gekomen.

De fone stand is belangrijk lager. Hier zijn slechts 7 deelnemers en in vergelijking van verleden jaar zijn ze practisch niet omhoog gegaan. Waarschijnlijk door gebrek aan tijd om in de lucht te zijn.

Onze Belgische vrienden weren zich kranig. ON4AU heeft afgelopen jaar 8 nieuwe landen er bij gewerkt. Nr.2 ON4NC is van 191 op 207 geklommen. 4FQ is van 196 naar 201 geklommen, hetgeen een prestatie is, wanneer men al zo hoog staat.

Bij de PA-foners zijn een paar nieuwe gezichten, die er verleden jaar nog niet bij waren,namelijk AGR,TV en ZD. Congrats obs !

Bij de ON4-foners is 4DH van 130 naar 16o gegaan, hetgeen wel een opmerkelijke prestatie is. YI ging van 130 naar 149; 4RC van 105 naar 155 ON4 MS is op 125 blijven staan. Hoe is het, Leo ? De nieuwe landen nog niet ingestuurd naar de ARRL ?

En nu deze mijlpaal weer gepasseerd is, óp naar de volgende. De scores zullen dan wéér hoger zijn, want met de 14, 21 en 28 Mc banden wijd open gedurende het IGY , moet dat haast wel. Alleen...men moet er de tijd voor vrij weten te maken op op de juiste frequentie en op het juiste moment te kunnen roepen.

Het is nog steeds niet mogelijk voor PAoFB deze rubriek zoals van ouds zèlf te schrijven. Hoewel er met man en macht aan de opbouw van zijn huis wordt gewerkt, zal het toch nog wel geruime tijd duren, voordat onze 2 meter specialist weer in full swing zal zijn. In dit geval kunnen we danook gerust van een noodtoestand bij FB spreken. Zolang deze toestand duurt kan FB ook niet zijn correspondentie behandelen. In overleg met FB is daarom het volgende besloten : Gedurende de non-activiteit van PAoFB zal PA-314, OM Ripet, Korte Kerkstraat 10 a te Schiedam, het 2-m nieuws in deze rubriek publiceren. We rekenen op aller medewerking en verzoeken de 2-m hams om OM Ripet elke week van dope te voorzien. Deze dope wordt dus rechtstreeks naar hem gestuurd. Andere 2-m correspondentie moet naar postbus 190 gestuurd worden,want ook daarmee kan FB niet worden lastig gevallen momenteel. Zodra FB weer op streek is, gaat natuurlijk alles weer rechtstreeks naar onze 2-m Manager zelf.

DEZE-WEEK-OP-2

DOOR OM RIPET , PA-314

Vanuit Groningen kwam het verzoek, de zorg voor de 2-m rubriek op me te willen nemen, gezien het feit dat FB nog niet bij machte is om de door hem in het verleden zo voortreffelijk behandelde taak al voort te zetten. Aan deze zijde is gezegd :"Ja, ik doe het" en zo zal het gaan gebeuren, dat PA-314 gaat zetelen bij de VRZA 2-m nieuwsbron, een plek waar eenieder welkom is, mits voorzien van de nodige dope,hi. In de rij staan is niet nodig, een brief (met inhoud..hi)uiterlijk maandagmiddag in mijn bezit, is al voldoende om "op de foto te komen". Op een volledig"elftal" wat mij terzijde staat in deze, durf ik haast niet te rekenen; doch hoop in elk geval, dat de PA's, die FB op zo prachtige wijze bijstonden nu hun dope naar de stad van het bekende geestrijk nat zullen zenden. Na deze korte inleiding, glijdt dan zonder schuimende champagne m'n eerste 2-m bandoverzicht van stapel met aan boord de volgende bemanning :

Op de Eerste Kerstdag heel weinig geluisterd, vanwege het nuttigen van het gebruikelijke konijn, hetgeen overigens voor mij de vervelende consequentie had, dat het beest 2 dagen in mijn maag rond bleef huppelen. Vandaar dat er ook op 2de Kerstdag heel weinig animo voor de 144 Mc was(Hi..) Gelogd op 25/12 tussen 11.10 en 12.00 GMT : PAoJU,LQ,NO,VLM.

We springen nu even over de 2de Kerstdag heen om iets te vertellen van 27/12. Om 18.40 spoot PAoMU in Apeldoorn een heel redelijk 57 signaal de kamer binnen en er was alle reden om aan te nemen, dat er "iets" in de lucht zat. Dit werd bevestigd toen ongeveer 20.40 PAoQL in Deventer zijn beam, voorzien van H.Fr. in westelijke richting draaide; overigens zeer tot genoegen van PAoLQ, nog steeds QRP werkend met 3 watt in een 5 over 5 Wisa Clic.

Vanuit België kwam hier weer het luisterrijk signaal van ON4DW,tijdens een QSO met PAoHAK/NL. Typisch is m.i.het feit, dat 4DW op de rug van de beam hier 57 was, terwijl de "Mokumse" signalen hier niet werden gehoord; iets wat meermalen voorkomt (reflecties ??)..Prettig was het om PAoBZ op 2-m te kunnen begroeten, doch waar blijven de andere Hagenaars toch, zoals : PAoYQ,SK,UD etc...PAoRG heeft zijn input verhoogd tot 60 watt, doch zal hem een rekening aanbieden voor het plegen van een "moordaanslag" op mijn speaker ! Gelogd werden op 27/12 tussen 18.35 en 21.50 GMT : PAoHWL,MU,QL,PM,NO,WAR; ON4DW.

PAoWAR stuurde nog dope na over het laatste weekend 22/23 eecember en wel meer speciaal over de 6 meter.Op 22/12 waren de 50 Mc condities

DOOR DE VRZA WERDEN TOT NU TOE DE VOLGENDE VHF-25 CERTIFICATEN UITGEREIKT

Nr.1 op 1 /11/55 aan ON4OZ
Nr.2 op 21/11/55 aan ON4DW
Nr.3 op 15/12/55 aan PAoBX
Nr.4 op 22/12/55 aan PAoLU
Nr.5 op 22/1 /56 aan PAoJAL
Nr.6 op 2 /3 /56 aan PAoIKS
Nr.7 op 7 /3 /56 aan PAoGER
Nr.8 op 25/9 /56 aan PAoPFW
Nr.9 op 1 /4 /57 aan DJ1XX
Nr.10 1 /4 /57 aan DJ2NT
Nr/11 6 /5 /57 aan ON4ZH
Nr.12 7 /5 /57 aan PAoMAI
Nr.13 6 /8 /57 aan PAoAFN
Nr.14 15/9 /57 aan LX1SI

VHF-50 CERTIFICATEN WERDEN UITGEREIKT AAN

Nr.1 op 7 /8 /57 aan ON4UD
Nr.2 op 25/12/57 aan ON4DW

matig. Gelogd werden omstreeks 15.00 uur GMT K1BLR,W1HDQ,W1GKE,W1LUN en W8RLT. De volgende dag waren de condities weer heel goed. Gehoord tussen 14.30 GMT en zonsondergang : K4KIF,K4GAQ,K4PIU,W4HAK,W4KIP,W4LEI, W4DPE,W4IDW,W4FDU,W4PLI,K4MYI,K4IYQ, K4BLY,K5KST,K4BEA,K4KJO,K5DXB en W5IPL. Allemaal dus stations uit de Zuidelijke staten. Na zonsondergang werden nog enkele stations uit de Oostelijke staten gehoord,n.l. : W1GKE en W1FOS, echter zwak. De 6-m band schijnt toch nog niet "van de kaart" te zijn en WAR is dan ook benieuwd hoelang dit nog zal duren.

Als dit bandoverzicht onder uw ogen komt, heeft Vadertje Tijd de slagboom 1957 al weer achter ons gesloten en de nieuwe voor 1958 opengedraaid. Mag ik u allen dan bij deze het allerbeste toewensen voor 1958, in en buiten de hobby, in een vreedzaam tijdperk.

Vy 73 e s dx de PA-314

UIT DE LUCHT

Door de Minister is met ingang van 1 januari de zendmachtiging ingetrokken van :
PAoGI, J. van Gent te Amsterdam
PAoHWL, H.W.Last te Schiedam

IN DE LUCHT

Nog net in 1957, namelijk op 28 december, is geslaagd :
PAoVES, Dr.H.K.van Es (arts), Kostverlorenstraat 4,Zandvoort.

GANG GRONINGEN

De Gang Groningen komt deze vrijdag,3 januari, weer bijeen ten huize van PAoGNI, Heereweg 115, waar dan PAoTB zijn beroemde tape zal draaien van het oudejaarsnacht veelhoeks QSO. Komt allen !!!!!!

HAM AD Te koop een R 107 ontvanger met ingebouwde voeding en S-meter f. 100,- PAoNF, P. de Poot,Joh.van Bijnenstraat 5 Oss.

HAM AD Aangeb.Rotator 220 V voor de zwaarste beam f.40,-;trafo 2 X 500 V 150 mA f.10,-; K.S.buis 31 cm f.12,50. Ter leen gevraagd het nieuwe ARRL handbook of enige nieuwe QST's. PAoMZ,F.Kwast, Voetiuslaan 20 /3 , Arnhem.

GELUKKIG 1958

Het bestuur van de VRZA wenst alle leden een heel gelukkig en voorspoedig 1958, een goede gezondheid en succes in beroep en hobby.
Tevens dank het bestuur allen,die met brieven en kaarten hun beste wensen voor het nieuwe jaar zonden. Het is ondoenlijk ieder apart te bedanken; er kwamen gelukwensen binnen, niet alleen uit ons land, maar ook uit België, Duitsland, de U.S.A. en uit Brazilië, waar een onzer leden tijdelijk verblijft. Het bestuur en de Managers zullen ook in 1958 doorgaan met hun beste krachten te geven aan onze VRZA, maar zij rekent ook op de krachtige steun en medewerking van ALLE leden. Schrijf artikelen, stuur dope voor de rubrieken en....WERFT LEDEN !

HW's DX

Nu we ook met deze rubriek weer een nieuw jaar zijn ingegaan, zullen we hopen, dat we ook in 1958 weer de nodige sensatie zullen beleven met uitzonderlijke dx. Wat de condities betreft, daar zullen we wel op goede mogelijkheden kunnen rekenen. De rest komt ook wel. In 57 is de nodige dx gewerkt en ook 58 zal ons niet in de steek laten.

Hebt u de fb interview in De Post gelezen van 8/12 ? Dat super-de-lux station van ON4QX mag er zijn, hoor. En het was aardig te lezen, hoe fb de VRZA hierbij uit de bus kwam. Trouwens de reactie uit denlande was groot en verscheidene toekomstige radioamateurs vroegen naar aanleiding daarvan om nadere inlichtingen.

Maar komaan, we gaan over naar onze medewerkers. Daar hebben we JAL in Breda. Deze is van de 2 weer eens naar 20 gekropen en werkte daar met cw : UA9KCK, ZS6ALW(18.10), ZL4CK(18 36), KH6GG(22.50), CE1AD(23.00)UR2AO en UQ2AH(14.12). Tnx OM...Door BW werd aan de haak geslagen PYo, met PY1ARD/o op 14 Mc te werken, 10 minuten later gevolgd door PY7AN/o. Deze zaten op Juan Fernandez Isl. Momenteel telt dit nog niet als apart land. Volgens KV4AA bestaat de mogelijkheid, dat dit later 't geval zal zijn. Daar ze slechts 'n paar dagen daar gebleven zijn, is het nu te laat om ze te pikken. Ze vroegen QSL fr QSL, hetgeen wil zeggen, dat zij hun QSL pas sturen wanneer ze de onze ontvangen hebben. Verder werkte Hein nog XZ2TM(17.00 op 14 Mc) en SU1IM(21,50 op 14 Mc). ...Sinds 1 dec. is de prefix van 9S4 nu DL8 geworden, dus fb voor WPX. Zoals bekend telt 9S4 al een poos niet meer als apart land....

Dan hebben we hier een bericht van PAoPLM. Hij vertelt, dat er in het dec. nummer van "The National Geographic Magazine" een groot artikel staat over Pitcairn, dat bekend is om de Muiterij op de Bounty. Onlangs hebben we er in deze rubriek ook al eens over gesproken. Daar zit VR6AC, die het kuststation bedient en in zijn vrije tijd op de amateurbanden graast. Eén druk op de sleutel en een horde amarikanen komen op hem los. Trouwens zijn spullen zijn ook een cadeau van hen. Slechts zeer zelden is hij in staat een Europeaan te horen. Naar ik meen is PAoFB de enige in Nederland, die voor de oorlog een QSO heeft kunnen maken met VR6AC. Helaas is zijn QSL kaart nu ook verbrand. Volgens PLM is VR6AC QRV dinsdags en zaterdags vanaf 07.00 uur GMT. Pitcaitn ligt op 130° WL en 25° ZB. Tnx PLM...Dan is hier ONL-744, die de aandacht nog eens vestigt op VE3BQL/SU. Een fb station om SU te werken, nu daar alles zo'n beetje QRT is. Dat is dat station van de U.N. op de Gaza strip. Op de QSL staat geen adres, maar via de ARRL komt het wel terecht. Tnx OM...RLF is een happy man. Hij heeft al zyn kaarten voor het WAS binnen en voorlopig heeft hij dus zijn buik vol van de W's en kan zich nu rustig bepalen op het meer fijnere dx werk. Dat ging al direct goed toen JT1AA op 21 Mc aan de haak werd geslagen. Ook VKoAS op Mawson(Antarctica) werd gewerkt en als mooiste ZD8LN op Ascention Island. Deze was op 20 aan de hoge kant van de cw band. Daar wil wel meer iets moois zitten, want van de week hebben we daar ons partijtje mee geblazen toen op bijna dezelfde frequentie VQ8AC en ZK2AD zat. Horen en zien verging je toen daar! Zo zat PAoRE naar VQ8AC te roepen en GN naar ZK2AD. Daar in de buurt zit vaak tegen 19 uur FB8XX en ook FB8ZZ. Beide apart, namelijk resp. Kerguelen en Nieuw Amsterdam....

Volgende week komt de nov. uitslag van de M-57 erin. Daar wordt door GMU hard aan gewerkt en een week later de dec, uitslag, die tevens de einduitslag is. Willen de deelnmers dus met spoed hun score per 31/12 inzenden voor het te laat is.

CQ-PA

NR2

JAARGANG 7
11 januari
1958
NR. 310

Officieel Orgaan van de
Vereniging van Radio Zend Amateurs,
V.R.Z.A., onder redactie van de secretaris.

CQ-PA verschijnt elke zaterdag en bevat alleen artikelen, die van belang zijn voor de Radio Zend Amateur.
Het wordt gratis gestuurd aan alle leden van de V.R.Z.A. Lidmaatschap f 7,50 per jaar.

De V.R.Z.A. is officieel erkend door de RCD en BRD als een vereniging van radio-zendamateurs.
Goedgekeurd bij Kon.Besl. van 22 oktober 1957, no.46.
Contributieoverschrijvingen kunnen geschieden op gironr.802394 t.n.v. Twentse Bank, Groningen
op rekening V.R.Z.A. (Call of Pa-nr. vermelden)

BESTUUR		
PAoLU	voorzitter	Den Haag
PAoXD	vice-voorz.	Rotterdam
PAoGN	secretaris	Glimmen Gr.
PAoUSA	penningmeester	Groningen
PAoPLM	2e secretaris	Hattem
PAoTAU	QSL manager	Landsmeer
PAoZV	Commissaris	Amsterdam

REDACTIE SECRETARIAAT QSL-BUREAU	POSTBUS 190 - GRONINGEN	
VHF DEP.	PAoFB	Den Haag
COMM.DEP.	PAoQF	Amsterdam
TECHN.DEP.	PAoLZ en PAoRE	Eindhoven

ZÒ OP TWEE

DOOR J.P.RIJN , PAoZU

EEN PAAR EXPERIMENTEN OP 144 Mc

Hier volgen drie schakelingen, die zo eenvoudig zijn, dat mislukken uitgesloten is en...met normale buizen. De eerste is uitgevoerd met een ECH81. De triode van deze buis genereert enorm. Het is ee n normale overtoonschakeling, maar, er is een klein geheimpje bij: de overdracht C moet ± 10 pF zijn, anders slaat hij onherroepelijk af.

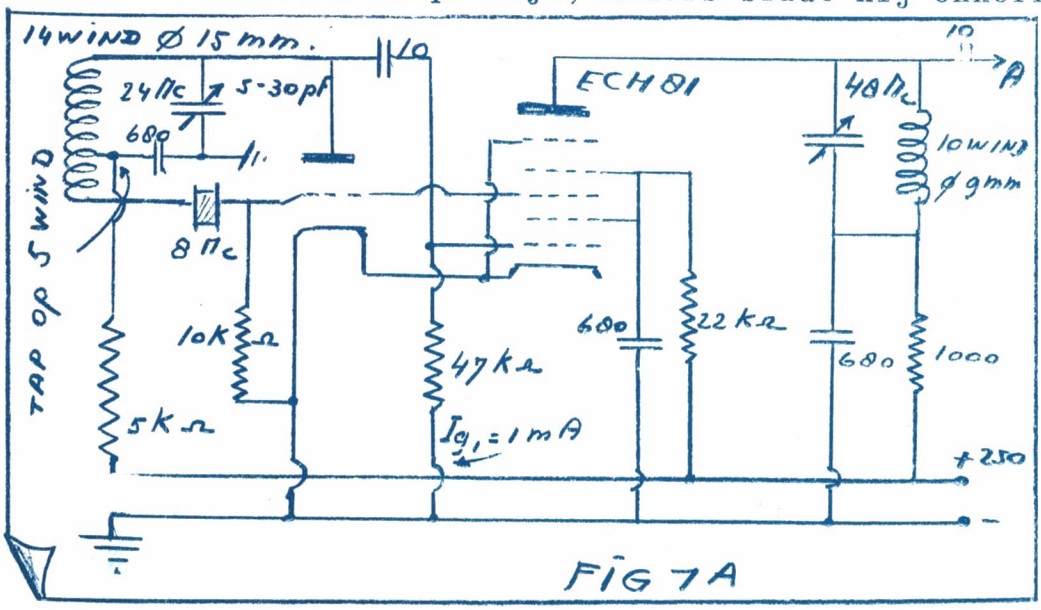

FIG 7A

De injectie in het penthodedeel is onvoldoende als men g_t met g_3 verbindt, daarom nog een klein C'tje van a_t naar g_1. Men staat dus met de ECH81 direct op 48 Mc. Een klein C'tje van 1-5 pF parallel aan de 48 Mc kring is nodig, zodat men nog iets kan bijregelen, wanneer men x-

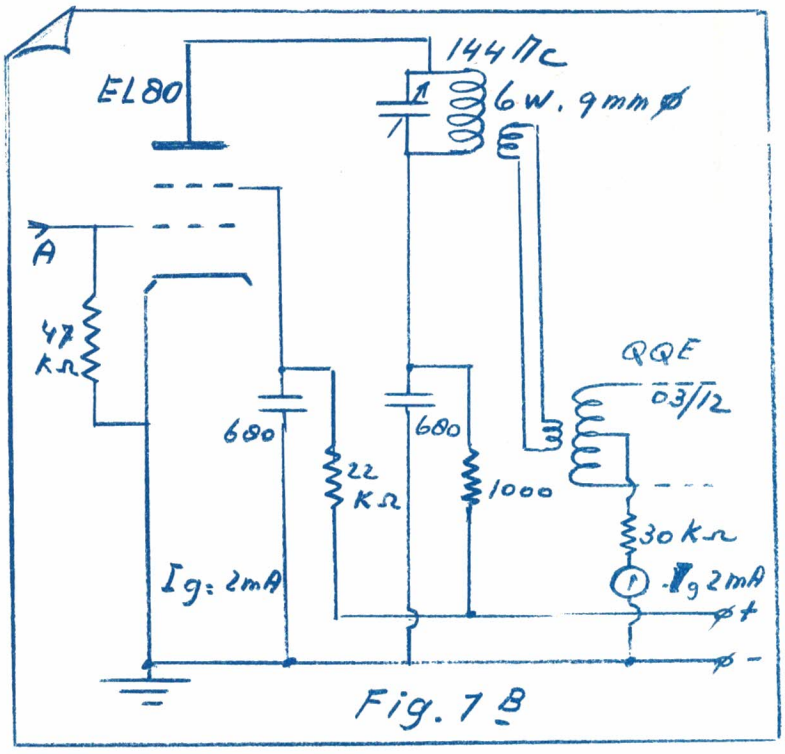

Fig. 7 B

tallen heeft van verschillende waarden. De overdracht naar de volgende buis gaat via 10 pF en een roosterlek van 0,1 MegOhm; of bij grotere C(bv 35 pF) ongeveer 50 k.Ohm. Bij een lek van 0,1 MegOhm moet er een roosterstroom van ten minste 1 mA zijn. Bij mij gaf het beste resultaat een C can 35 pF en een roosterlek van 50 k.Ohm, waarbij de roosterstroom dan 2 mA was.
In de plaatkring van de EL80 (ECL80 is ook prima) krijgt men 144 Mc en dit is genoeg om een QQE 03/12 te sturen.

De 2de schakeling (figuur 2) is precies eender. Het is maar welke buis we in ons bezit hebben. Een 6J6 doet het nog iets beter, maar let dan op de hoogspanning ! Deze mag maar ± 18o V bedragen. Als sturing en resonantie der kringen is verkregen, dan kan men er 200 volt op zetten, maar als er iets mis gaat, dan kost dat 6J6'en (zie Ham Ad,hi !).
Bij de derde schakeling is alles omgedraaid en staat de EL80 als tritet op 24 Mc en de 6J6 (Of ECC81) op 48 Mc en de tweede helft op 144 Mc. Ook dan heeft men voldoende sturing voor de QQE 03/12.Ook kan men er een 6J6 rechtuit mee sturen. Een ECC81 liever niet, want deze is onsymetrisch. Men moet dan ± 15 mA sturing fokken bij een roosterlek van 10000hm. Dit kan een 6J6 als tripler gemakkelijk. Het nadeel vind ik persoonlijk de neutrodynisatie. Dit laatste schema is niet getekend. Iedereen snapt dit zo wel.
Deze schakelingen zijn allemaal geprobeerd en werken prima.Op 48 Mc treden geen "zichtbare" harmonischen op. Dus geen last op Antwerpen-TV. Dit is te danken aan de kleine buizen.Doet dit verschijnsel zich toch voor, dan een trap rechtuit plaatsen achter de 48 Mc met bv een EF80

73 de PAoZU

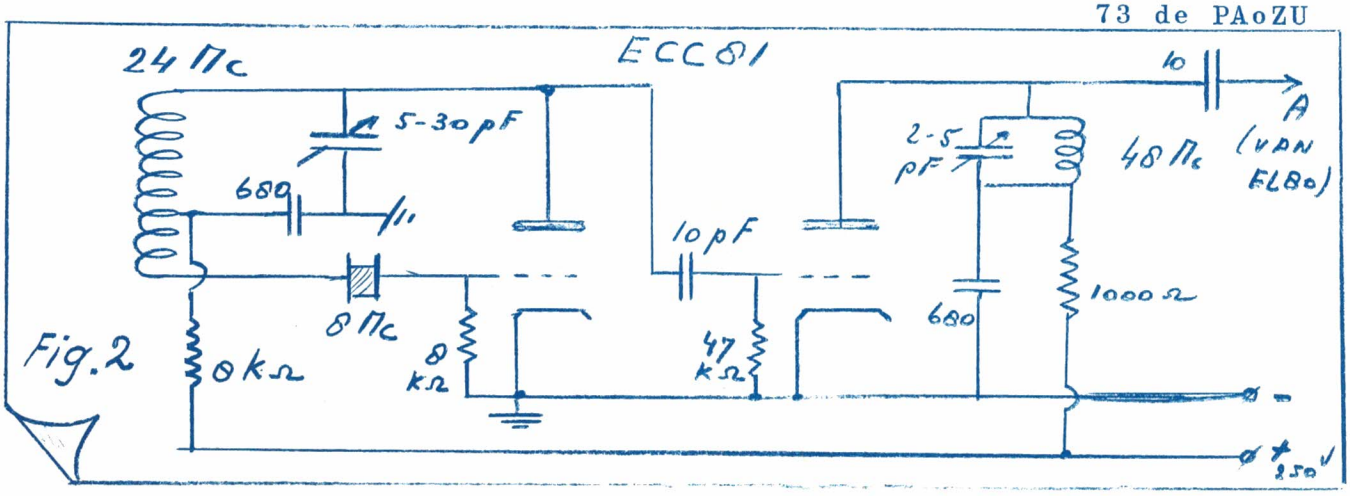

Fig. 2

UITSLAG KERSTPUZZLE

DOOR HENK KOBUS , PAoZV

Hier is dan de uitslag van de Kerstpuzzle, die volgens de inzenders veel moeilijker was dan vorige jaren. Ja, dat klopt, maar de hoofdprijs, een 813, was het wel waard om er een uurtje aan te geven.
Er waren een groot aantal deelnemers, waarvan er 63 de goede oplossing gevonden hadden. Uit ervaring blijkt, dat slechts 30 à 40 % van de goede oplossers ook hun oplossing inzenden. Dat er dus toch nog 63 dit gedaan hadden, geeft dus alle reden tot tevredenheid.
De goede oplossers waren :

PAo's SK,UKC,KDW,LU,AGA,CV,SMU,DOK,UF,HBO,CNL,HVZ,JAL,OI,MZ,NRA,TAU,BW, NQ,AO,TJ,EL,CM,FK,NF,PLM,WS,XD,JJB,HOR,REE,UL,ADO,UX,TON,HRX,RB, PRF,JAS,QF,FCB,

ON4's 4PQ,4ZK,4SC,

PA-nrs 267,285,294,351,370,377,404,423,535,537,562,579,591,612,713, 723,734,

DL2YC en ONL-678.

Congrats aan de goede oplossers. Maar allemaal een prijsje geven was natuurlijk onmogelijk. Behalve de door mij uitgeloofde prijzen van een 813, een 1625, een EL84 en een doosje sigaretten, voegde PAoPLM daar nog aan toe : een relais,een condensator van 20 Mfd en een condensator van 10 Mfd.
Er werden lootjes gemaakt en door mijn dochtertje werden de 7 gelukkigen getrokken.

DE PRIJSWINNAARS ZIJN :

1/ De 813 gaat naar PAoRB in Den Haag(m'n oude 7 Mc rivaal)
2/ De 1625 zal wel een goed onthaal vinden bij PAoWS in Amsterdam
3/ De EL84 gaat helemaal naar St.Denijs-Westrum,België,naar ON4SC
4/ Het relais is bestemd voor PAoSMU in Tilburg
5/ De 20 Mfd condensator is voor PA-423,OM Houweling in Rotterdam
6/ Voor PA-734,OM Farjon in Amsterdam is de 10 Mfd condensator
7/ De 20 rokertjes gaan naar ON4ZK in Zemst, België

Verder dank ik allen hartelijk voor de vele waarderende woorden en voor de gelukwensen voor 1958. Tot de volgende keer maar weer.
De prijzen worden per post gestuurd of persoonlijk gebracht. Tot slot nog de oplossing. Deze was :

1/ wekelijks
2/ internationaal
3/ niet roken
4/ eerste QSO
5/ excitatie
6/ nooit meer
7/ nieuw lid
8/ isolatie lak
9/ experimenteren
10/ ultra modulatie
11/ weerstanden
12/ luisternummers
13/ idioterie
14/ duivels

De slagzin luidde : WIN EEN NIEUW LID

Vergeet vooral niet deze raad op te volgen om een nieuw lid te winnen. Ze worden gaarne door het secretariaat ingeschreven en worden dan opgenomen in de grote VRZA familie. Zoals u elders in dit blad kunt lezen is de ledenwervings actie nog een maand verlengd en heeft dus iedereen nog gelegenheid de waarlijk fb prijs te winnen.

Met best 73,

Henk Kobus,PAoZV

DEZE WEEK OP 2

DOOR PA-314, OM RIPET

Bij het werken op 2-m speelt de weersgesteldheid wel een zeer belang - rijke rol en heel wat keren komt het voor, dat een depressie roet (lees regen) in de 2-m maaltijd gooit. Daarom vangen we deze keer eens aan met een kort weeroverzicht, zonder overigens het KNMI concurentie aan te doen. Koning winter en minister vorst hadden hun zetels weer eens ingenomen ergens boven Europa en bestookten vanuit hun hoge positie een flink stuk van dit werelddeel met sneeuw. Oostenwind en wat daar allemaal bijhoort ! Heer Pluvius zag dit allemaal met lede ogen aan, terwijl hij lag uitterusten in een depressie bij IJsland; werd kwaad en blies met een flinke zuidwester een portie regen als dessert,zodat zijn concurent van de kaart ging.
En intussen is er aan het VRZA 2-m perron weer een nieuwstrein in gereedheid gebracht. Daar geeft de stationschef het teken en met een flinke ruk rijden we de 144 Mc band op. Eerst gaan we even kijken bij PAoRD in Rotterdam. Tussen 2 haakjes een stad met een bloeiende activiteit op 2-m. We rijden zo maar even het QTH van OM Vink binnen om eens te informeren hoe deze ex-Gouwenaar het klaar speelt zo'n goed signaal op 2-m te produceren. De zender op 144,1 Mc is kristal gestuurd 6N7-6L6-832; een 4-el yagi lag op een klankbord, terwijl het h.f.gedeelte van een BC-624 + R107 verder voor het inkomende signaal zorgen. We nemen nu een overstapje op lijn 4 en gaan even naar het QTH van PAoGJQ, OM Schlink. Onder het genot van een kop thee konden we zien en horen, waar het fb van GJQ gebrouwen wordt. De tx is kristal gestuurd met een 832 in de final. Dit werd via een provisorisch opgestelde rondstraler(FM) de Rotterdamse lucht ingestuurd. Voorlopig wordt nog geluisterd op de 80-m, doch er bestaan plannen voor de bouw van een complete 2-m ontvanger. Succes OM Schlink !
Met veel geknars van remmen staan we stil in het station Den Haag-HS en via de uitgang gaan we eens naar PAoWAR, het zo actieve Haagse 2 en 6 meter station. Hoewel de 2-m niet vergeten werd, lag het accent deze week meer op de 6-m, waar zaterdag j.l. wel ufb condx te beleven waren. De W's rolden daar met emmers tegelijk binnen en OM V.D.Wart, hierbij even het woord gevende, gaf als commentaar :" Dit zijn wel de beste condities geweest, die ik in dit seizoen heb meegemaakt". Een aantal van 62 W's wer gelogd uit de volgende districten : W 1,3,4,5, 8,9,0 met sigs, die voor het grootste gedeelte boven S9 uitkwamen. De Wo's en Ko's kwamen na zonsondergang tevoorschijn en vormden het sluitstuk van een fb luisterperiode, want om ± 17.00 uur GMT zakten de condities plotseling in elkaar. Hartelijk dank,PAoWAR, voor het uitgebreide rapport.
We gaan nu even uit het eigen 2-m arsenaal putten. Tijdens de jaarwisseling werd niet geluisterd, want die oliebollen waren toch zo verdraaid lekker. Hi...!Ik was er gewoon "vol" van. Gelogd op 1 januari tussen 19.00 en 23.30 : CMH,VHF,ROX,CJP,JU,GG,JHC,CA. Ook op 2/1 was er weer sprake van enige activiteit, zo tussen 21,30 en 22,00 met de volgende stations : VHF,PM,GG,JHC,IH. Ten huize van IH is een nieuwe zender met een 832 in de final in gebruik genomen en met zijn 25 watt slaat deze OM helemaal geen gek figuur. Op 3/1 was het echt weer om schaatsen te gaan rijden. Achter de kachel en "boven water" gekomen na de jaarlijkse, pardon dagelijkse, duik in de badkuip, liepen we het 2-m straatje maar weer eens op en kwamen tussen 18,00 en 19,10 tegen : CJP,NO,RG,JHC,LOD en ON4HN, welke laatste een gezellige boom opzette met PAoNO, terwijl 4IL ook nog even kwam buurten in Maassluis. Zo te-

gen 22,30 was het KH uit Lemmer, die ons er aan herinnerde, dat er in "Us Heitelân zeker nog wel actieve stations te vinden zijn. En omdat de beam hier toch naar het noorden gericht stond, werd zo en-passant GG nog even gepraaid tijdens een QSO met KH.
Rest me nog u te vertellen, dat als lid van Het 2-m "ontvangcommité " hier o.a. fungeerde een binnenshuis opgestelde 7 el Kathrein-long-yagi(zonder hoge hoed, stijf boord etc !)
Tot de volgende week en maak uw verslaggeven gelukkig met een brievenbus vol dope !

Vy 73 es dx de PA-314

HOUWELIJCK

Op donderdag 16 januari treden te Amsterdam in het huwelijk

Herman Boerma, PAoUL
en
Dorothée Levy

Er is gelegenheid tot gelukwensen van 12.30 - 14 uur in het Amstel Hotel.
De VRZA wenst het bruidspaar een zonnige toekomst.

EEN PIRAAT AAN HET WERK

Sinds 1½ jaar is een piraat in de lucht, die mijn call gebruikt. De laatste tijd stromen de QSL kaarten hier binnen uit alle delen van de wereld. Deze knaap werkt n.l. ook op 14 Mc, een band, waar ik zelf nooit heb opgezeten. Ook is hij actief op 2 meter met fone, ondanks het feit, dat ik zelf ook op 144 Mc heb gezeten de laatste tijd. Hij noemt zich Dick, of ook wel Wil. Zijn vermoedelijk QTH is Den Haag.

73 de PA-CJ

HAM AD. Aangeboden 832 in ruil voor 4 X 6J6. PAoZU, J.P.Rijn, Vrouwenhoflaantje 18, Brielle.

HAM AD. Wie helpt PA-314 aan gegevens over de Command-set met middengolfbereik ? H.Ripet, PA-314. Korte Kerkstraat 10 a, Schiedam.

HAM AD. Gevr. 3 middenfreq.trafo's van 75 Kc. PAoQF, P.M.Huybregsen, Linnaeusparkweg 131 hs, A'dam-O.

CORRESPONDENTIE

DL1KZ, Dank voor het artikeltje, het wordt binnenkort geplaatst.
ON4PQ, Nr.47 wordt nog eens gestuurd.
PAoVEH, PA-628, Welkom in de VRZA !
PA-569, Tnx fr nw lid. Contr.ontv.
PA-713, we verwerken ± 50 brieven per week. Uw brief is te lang en omdat er ook voor andere PA-nrs interesse voor is, zal PAoTAU een artikeltje schrijven over het juiste gebruik van QSL-kaarten. OK ?

DE LEDENWERFACTIE

Velen vonden de termijn van één maand wel wat kort voor de ledenwerfactie. Op hun verzoek is deze daarom een maand verlengd. Wie op 1 februari a.s. dus de meeste leden heeft aangebracht, volgens de bepalingen in de eerste aankondiging, zal de hoofdprijs, een ARRL Handbook ontvangen.
Neem een stapeltje oude CQ-PA's en ga daar eens mee op stap. Het zal u dan niet moeilijk vallen om een paar vrienden lid te maken van de VRZA.

VERHUISD

PAoOS is verhuisd naar :
Valkenburgerlaan 49, Heemstede.

SCHEMA MARCONI B.21 b

PA-569, R.H.de Grooth, Zijlvest 1 a zw. te Haarlem, heeft een groot schema van de Marconi B.21-b ontvanger. Als er liefhebbers voor zijn, wil hij het laten vermenigvuldigen (76 X 47 cm) en het tegen kostprijs beschikbaar stellen. Opgeven bij PA-569.

HW's DX

Van de week waren de condities op 20 weer prima en was er weer van alles te horen en te werken.Vooral als het Don Kozakkenkoor, dat zo'n beetje de hele dag aan het repeteren is, door de condities tot pianissimo overging, kwam er heel wat moois te voorschijn. Wel moest men zo nu en dan alle zeilen bijzetten in de vorm van xtal- en lf-filters om de dx onder de horde weg te grabbelen.Want die wordt de laatste tijd ongedissipineerder dan ooit. Zo is er b.v.vrijwel elke avond FB8XX op ± 14060 Kc en bij overgaan tussen zijn QSO's, wordt hij door tientallen aangebruld, laat staan,wanneer hij sk geeft. Er zijn daar meerdere operators. Hij vraagt QSL via FB8BC. Een andere mooie, die er op dd zelfde tijd zit, is ZC3AC op Christmas Island(14110 Kc). Beide rond 17.00. Deze laatste zit met QRP (een watt of 15) en men moet dus wel een ontvanger hebben om deze te krijgen. In USA schijnt hij beter door te komen, want het zijn meestal de Yanks die hem aanbrullen.Ook ZK2AD was er van de week weer(14120 Kc 17.00 uur) maar ook hij is lastig te werken. HV1CN werd deze week niet gehoord, ofschoon er speciaal voor hem nog al eens over de foneband op 20 werd gedraaid. Ofschoon het een twijfel geval is (hij zit er wel en is in goed vertrouwen), maar de vraag is, of hij niet net buiten het gebied van Vatikaan stad valt, waar - naar aangenomen mag worden - ook de omroepzender staat.Heeft ZE zijn kaart al ? Hij was n.l.de eerste PA, die hem werkte. Een ander fb station was ZD3G in Gambia. Verleden week of de week daarvoor meldden we al, dat de bekende ST2NG en ex-VS9 nu in Gambia zat. Zijn naam is Lee en hij vraagt QSL via de p.o.box in Bathurst,welke we een paar weken geleden aangaven. Van de week was hij er om 03.00 op 14050 Kc, maar was door het W & K mannenkoor niet te werken.Zo, nu zijn eerst de medewerkers aan de beurt. Allereerst onze beste wensen aan PAoNIC, want Nico vond bij zijn halfjaarlijkse pluk QSL's een kaart van ZA2ACB, u weet wel, DM2ACB, die daar van 12-15 juni heeft gezeten. Die knaap was operator op een schip, maar is toen 3 dagen met een zendertje aan wal gegaan, om de dxers een nieuw land te geven. Een zeldzaam kaartje,Nico, bewaar hem zuinig ! De stand voor DXCC is nu 140, want er zaten ook nog bij FP8AS en VS9AD.Tnx ob, ook voor de extra versteviging van de 1958 kas...PAoQF is aan het bouwen geslagen, zodat hij momenteel niet zo vaak in de lucht meer is. Wie kan Piet helpen aan 75 Kc MF trafo's ? Anders zelf maken,Piet, of die Philips 100 KC MF's met 'n C'tje op 75 zetten !...Hier hebben we PA-591,die o.a.met fone logde : VP9DM(18.30),VQ2SP(18.30),VU2CQ(18.10),PJ5CA, waarvan we onlangs de dope gaven en die nu speciaal naar Sjoerd,PJ2AA(wiens zender hij gebruikt als PJ5CA) was gekomen om tijdens Xmas eens echte rijsttafel te eten, dat ze daar natuurlijk helemaal niet kennen.Verder logde PA-591 KH6OR,ZC4AH,ZE7JR(19.10),UA9AA(17/40),ET2US(20.08) en VS9AJ(20.20), die QSL vroeg via VS9AD. Verder FP8AP(21.05),PJ2CE(00.10) en tot slot XQ8AG(22.30), die KoEUW aanriep en naar wie CN8 CW tevergeefs riep. Ja, die call is goed en XQ is officieel toegewezen aan Chili. Waarom ze hem echter hebben aangewezen, is alsnog een raadsel, want de CE-serie is nog lang niet uitverkocht. Niettemin ,die XQ8AG is er en is ook door anderen gelogd...Our president, PAoLU, heeft nog even meegedraaid in het WAE contest van afgelopen weekend en maakte in 2 uur 26 QSO's en 1 QTC.Gewerkt werden o.a.VE8NS in Alert bij de N.Pool. Verder JT1AA(21 Mc),ZL1RD(12.45), VE5LI,OU7ML, die momenteel zonder QSLkaarten zit,KL7ALZ(20.00),een xyl,Gery genaamd en niet Jerry,zo-

als we onlangs publiceerden. Alles is 21 McVerder isde shack omgebouwd en het aanzien waard. Tnx Erik. Dan eerst hier een

LAATSTE WAARSCHUWING

Nog niet iedereen heeft zijn log van het World Wide CQ Contest ingezonden. Doe het voor het te laat is. De cw logs moeten vóór 15 januari afgestempeld zijn en ingezonden aan: Contest Committee, CQ Magazine, 300 West 43 rd Street, New-York 36, N.Y. U.S.A.

Zo, dat weet iedereen dus weer. Het adres heeft al enige maken in ons bldd gestaan, maar opzoeken is altijd een vervelend werkje.
Dan moet iedereen de hartelijke groeten en de beste wensen voor '58 hebben van OA7I/PAoXE, die donderdagmorgen op de band was...Nou 1st nog even gauw ons S.v.d.W.

SNOEPJE VAN DE WEEK

ZD3G = 14050 kc 23.00 uur
GAMBIA

Zo, nu kunnen we rustig verder de wetenswaardigheden van onze medewerkers van de week vertellen. Hier is PAoLY. Op 10 werden wat Amerikanen gewerkt en verder ET2US(14.30), VE2AZM/VO, VE3BCF, CO2IL, OY1R, CT3AU en PY1HQ; op 21 Mc :gelogd VR2AS (22.10en 10.00), waar ze natuurlijk een pile-up voor vormden. Verder veel W's. De condities op 21 Mc leken LY niet zo daverend, maar zijn rx zat ook met seniele aftakeling, maar is nu door z'n privé technische dienst weer ingespoten, zodat hij weer lekker kraait. De 14 Mc was weer goed, waar behalve Europa en USA gehoord werden, resp. gewerkt : W7ADU(15.50), IT1TAI, KL7MF(16.00), VE7HV(16.00), FB8XX(16.20), VE8PB, OE5SZ(die zegt :"only esperantiste", VQ8AS, UN1KAA, UH8KAA, VQ4EG, LA1YG/Y (die /Y betekent, dat die LA niet op zijn home-adres zit), UL7KAA, ZL1FC FL8AA de W7FB(16.10, maar de FL8 zelf werd niet gehoord), CR8AC. Nou daar zat toch wel wat lekkers tussen. Opvallend was het grote aantal KL7-stations, dat de laatste tijd op 14 Mc zit. Tnx LY...Gedurende de feestdagen was PA-371/MM gelukkig thuis en niet op zee, zodat weer eens op gemak de dx-bamden afgegraaid kon worden. De QSL van PJ2AA kwam binnen met de mededeling, dat PA-371 nr.2 lag in 't PJ-PA contest. En dat is niet gek, want er zijn schitterende prijzen beschikbaar. Op 10 werden verscheidene Amerikanen gelogd, o.a. W1TAT, W2OUR, VE's en 5A5TE. Ja, als de 10 eenmaal goed open is, rollen ze er met bossen uit. Tnx John...ONL-744 heeft de QSL van VE3BQL/SU binnen. Het adres is : Sgt.E.C.Veale, 56 Canadian Big Sqn., CAPO 5049 Montreal, UNEF Middle East. Een IRC bijvoegen ! Tnx OM...Het M-57 log over nov. helaas nog niet ontvangen, zodat het er volgende week maar in moet. En mogelijk de week daarop de eindscore. Er kan nog van alles gebeuren. En dan nog een berichtje voor de winnaars van 1956. De QSL's zijn nu allemaal binnen en kunnen de officiele winnaars op de a.s. Algemene Leden Vergadering hun prijzen, eventueel diploma's in ontvangst nemen... En hier is dan Hein, PAoBW. Hij komt nog even terug op onze mededeling als zou PY7AN/o niet apart tellen, want, zegt Hein, volgens W1VG van ARRL HQ telt hij wèl. De zaak zit zo, Hein : Er was een expeditie naar Trinidade(niet Trinidad), een of ander klein eilandje bij de PY-kust. Die expeditiewas PYoCV. Deze is echter niet in de lucht geweest daarvandaan, want zijn radiospul is in het water gevallen. Nu is PY7AN/o in de lucht geweest, maar niet officieel bekend is, of hij de vervanger was van PYoCV, m.a.w. of hij inderdaad van Trinidade Isl. werkte. Officieel is Trinidade nog geen apart land (heeft nog niet in QST gestaan. We kunnen het dus nog niet tellen. Maar als W1VG van ARRL's HQ het

zegt, dan heeft hij dus voorwetenschap en zal het dus wel in orde zijn. t.z.t. komt het dus automatisch in orde. OK ?
De laatste 2 weken werd gewerkt met : 14 Mc SU1IC(15.40),CO2RC(21.40),XE1YF (22.57),CO2DM(23.05),ZA1AF(00.20),XE2 FL(00.40),YS10(22.55). Die ZA1AF is 'n goed operator en belooft QSL. Hij verzoekt QSL te sturen via box 131 Burres, maar een plaats van die naam staat niet op de kaart en ook niet in het aardr. woordenboek. Dus f"£$% ! HV1CN schijnt nu ook met cw te zijn(23.45) en KV4AA heeft al een QSL van hem. De papieren stijgen dus ! Op 21 Mc pikte BW FF8AJ (09.55) en op 10-m KZ5AF(12.30). Ook werd op 10 VS9AG/ZD3(12.02) gehoord, die ook op 20 zat (23.00). Zoals we reeds in het begin zeiden, heeft hij nu een normale call van ZD3G. Tnx Hein en congrats met DXCC waar de stand nu 169(107) is...En nu nog even zien of er nog wat HN is.

HOT NEWS

YASME II

Danny Weil noemt zijn jacht niet Yasme 3, maar Yasme 2, omdat zijn verbrande jacht nog niet officieel was ingeschreven. Hij hoopt nog vóór de stormen van het voorjaar voldoende Zuid te zijn om daar aan te ontkomen. We willen er nog even op wijzen, dat - hoewel zijn trip gebaseerd is op 'n dollar per QSO - dit niet noodzakelijk is. Ook wij kregen zijn QSL met alleen maar een IRC. Overigens stuurde Danny op zijn vorige tocht 70.000 QSL's.!

BERU

In het weekend 25/26 januari wordt het BERU contest gehouden, een wedstrijd tussen het U.K. en de rest van het Britse Gemenebest. Wij kunnen er dus niet aan mee doen, maar misschien is er hier en daar een klein graantje mee te pikken, wanneer er bijzondere stations van Britse origine in de lucht zijn. ZK2,ZM,VR2,3 enz.

Dit was weer het dx commentaar van deze week. Mannen denk om de M-57 logs. De uitslag komt nu binnenkort. Pik de nieuwe landen en meld ons dit !

73 PAoGN

UIT DE LUCHT

Per 1 januari zijn door de Minister de volgende zendmachtigingen ingetrokken :
PAoPFW, P.Zwart te Tiel;
PAoGE, G.Pieterson,Utrecht;
PAoVS, P.Haitsma, Deventer;
PAoJO,J.Heemels,Tilburg;
PAoIG,J.Nacken,Goor;
PAoTW,A.Woonink, Arnhem.

VACANTIE 1958

Heeft u al plannen gemaakt voor uw 1958 vacantie ? Ga dit jaar dan in juli naar München, want daar wordt in die maand het congres gehouden van het Region I Bureau van de IARU. Vlak bij, in Bad Godesberg is dan de bijeenkomst van de VHF Managers. Mogelijk komen er ook nog actieve hams.

INHOUD 1958

Door gebrek aan tijd is het onmogelijk om aan dit CQ-PA de inhoud van 1958 toe te voegen. Dit komt nu volgende week.

DE DRIE GEWONDEN

PAoNV, zijn broer Hans en zijn vriend Tom Nota, die na het autoongeluk zijn opgenomen in het ziekenhuis (kamer 21) in Meppel(Diaconesse-inrichting), gaan gelukkig goed vooruit. Tom Nota is weer bijgekomen (na ± 2 weken) en is volkomen bij kennis. Hans moet nog geopereerd worden aan zijn bekken. Albert kan , nu zijn kaak is gezet, weer eten. Ook de beenbreuken herstellen goed. Mocht iemand in de buurt komen (het ziekenhuis ligt op 5po m van de grote rondweg om Meppel(afslaan naar Hoogeveen), ga dan eens langs. Wanneer men van verre komt, kan men ook buiten de bezoekuren terecht.
Of anders een brief, die is ook altijd welkom.

CQ-PA

NR.3
JAARGANG 7
18 januari
1 9 5 8
NR. 311

Officieel Orgaan van de
Vereniging van Radio Zend Amateurs,
V.R.Z.A., onder redactie van de secretaris.

CQ-PA verschijnt elke zaterdag en bevat alleen artikelen, die van belang zijn voor de Radio Zend Amateur.
Het wordt gratis gestuurd aan alle leden van de V.R.Z.A. Lidmaatschap f 7,50 per jaar.

De V.R.Z.A. is officieel erkend door de RCD en BRD als een vereniging van radio-zendamateurs.
Goedgekeurd bij Kon.Besl. van 22 oktober 1957, no.46.
Contributieoverschrijvingen kunnen geschieden op gironr.802394 t.n.v. Twentse Bank, Groningen
op rekening V.R.Z.A. (Call of Pa-nr. vermelden)

BESTUUR		
PAoLU	voorzitter	Den Haag
PAoXD	vice-voorz.	Rotterdam
PAoGN	secretaris	Glimmen Gr.
PAoUSA	penningmeester	Groningen
PAoPLM	2e secretaris	Hattem
PAoTAU	QSL manager	Landsmeer
PAoZV	Commissaris	Amsterdam

REDACTIE
SECRETARIAAT
QSL-BUREAU
} POSTBUS 190 - GRONINGEN

VHF DEP.	PAoFB	Den Haag
COMM.DEP.	PAoQF	Amsterdam
TECHN.DEP.	PAoLZ en PAoRE	Eindhoven

DE MONIMATCH / 2

DOOR HAN GORTZ, PAoGN

(EEN GOEDKOPE STAANDE GOLF INDICATOR)

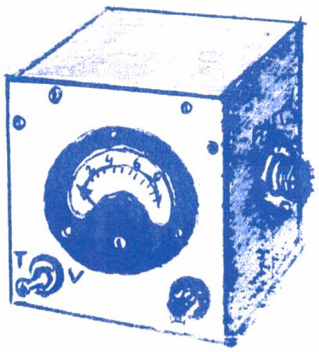

FIG.1 De SGV-indicator, zoals deze uiteindelijk werd.

In het octobernummer 1956 van QST, dus al een paar jaar geleden, stond een aardig artikel dat ging over een SGV-indicator, van de hand van W1ICP, een van de mannen van de staff van ARRL. Het kostte niet veel geld, kon in de lijn gelaten worden tijdens de QSO's, maar het voornaamste was wel, dat het geen problemen gaf met de constructie. Zelfs de onhandigste ham kan het maken.

De naam "Monimatch" was gekozen, om het 2-zijdige doel aan te geven, namelijk 1ste het afregelen van de antenne-unit en/of antenne en 2de het doorlopend controleren van de lijn op uitgaande energie.

Toevallig was PAoWSS van de week bij me, toen hij weer eens thuis was van een van zijn reizen met het weerschip Cirrus, en hij vertelde dat hij ook een SGV-indicator in gebruik had, namelijk de reflecto-meter die PAoLZ verleden jaar in CQ-PA heeft beschreven. Het beviel hem prima. En inderdaad, voor ieder, die met coax-kabel werkt (en wie doet dat tegenwoordig nog niet ?), is het een "must". Immers, wanneer men zijn zender netjes heeft afgeregeld en met zet de Monimatch in de lijn tussen zender en antenne-unit, staat men stom verbaasd, hoeveel er terug komt. Als een haas slaat men opnieuw aan het afregelen en men komt tot heel andere standen van de C's op de antenne-unit. Dan is men afgeregeld op minimum reflectie, dus op een SGV van 1: 1.

De Monomatch is dus gemakkelijk te bouwen en is door W1ICP gemaakt volgens een ontwerp van het "Naval Research Laboratory". Het is in wezen een stukje namaak kabel, dat in de lijn wordt geplaatst en waarop een gemakkelijke manier een indicator mee kan worden gekoppeld.

HET EERSTE ONTWERP

Zoals gezegd, verscheen in oct. 1956 in QST het eerste ontwerp. Het bestond uit 2 delen, de eigenlijke brug en een aparte indicator. De brug zelf bestond uit een soort metalen gootje met aan weerskanten een coaxplug. Dat gootje stelde de buitenmantel van de coaxlijn voor en binnenin liep - van coaxplug naar coaxplug - een staafje als binnenader. Zoals bekend is de impedantie van een lijn afhankelijk van de verhouding dikte kerndraad tot afstand buitenmantel. We kunnen bijvoorbeeld een 50 Ohm kabel wel 10 keer dikker maken, als we de kerndraad ook in deze verhouding groter maken. Het schema van dit eerste ontwerp is in figuur 2 weergegeven, terwijl de uitvoering in figuur 3 voorgesteld wordt. Het gehele apparaat was zo'n 30 cm lang en een beetje onhandig van grootte.

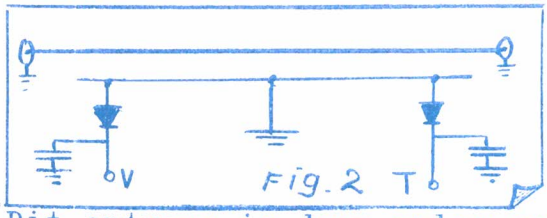

Fig. 2

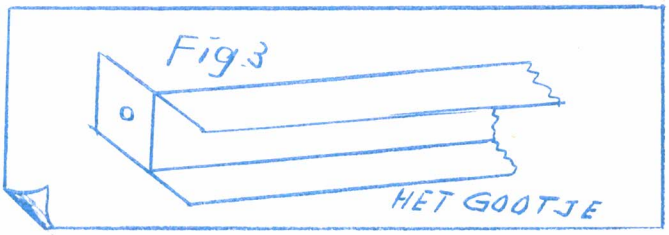

Fig. 3

Dit ontwerp is door velen over de gehele wereld nagebouwd, o.a. door HB9SI, ex-PAoBB, die van de zomer bij me was en met wie ik een lang gesprek hierover en over de reflectometer van LZ had.
Een half jaartje, nadat het artikel in QST gestaan had, kwamen de commentaren los. Het bleek, dat er verschillende bezwaren aankleefden. De ARRL combineerde de verschillende suggesties, bracht deze verbeteringen aan en zo ontstond een nieuw idee, dat gepubliceerd werd in febr. 1957.

DE TWEEDE EN GOEDE MONIMATCH

Dit tweede ontwerp is door mij gebouwd en bevalt uitstekend. Inplaats van het in 2 gedeelten te bouwen, werd er door mij één apparaat van gemaakt, zodat het een beetje handiger werd. Dat kastje zit nu tegen de muur en is doorlopend in de lijn.
In figuur 1 op de frontpagina zien we de uiteindelijke vorm. Het is een aluminium kastje van $12\frac{1}{2}$ X $12\frac{1}{2}$ X 8 cm, waarvan het frontplaatje met 8 boutjes en moertjes vastzit en de achterplaat met 8 zelftappende schroefjes. Het is grijs gelakt en aan weerskanten zit een coaxplug. Het frontplaatje bevat slechts een 1 mA. meter, een twee-weg schakelaar en een potmeter.
In figuur 4 zien we, wat er precies in zit. In vergelijking met het eerste ontwerp is de brug meer dan de helft korter geworden en ook het U-vormige gootje is vervallen, waardoor de constructie eenvoudiger is geworden, omdat er nu niet omgezet behoeft te worden. Inplaats van dat gootje zijn nu 2 metalen stripjes gekomen, die aan weerskanten vastzitten aan een der bevestigingsboutjes van de coaxplug en die op de juiste afstand gehouden worden door 2 kleine vierkante stukjes plexiglas of polystyrene. Door een gaatje in het midden hiervan loopt de 6 mm dikke binnenader en aan de zijkanten van deze isolatiestujes zit-

ten de 2 draadjes van de brug vast.

DE CONSTRUCTIE

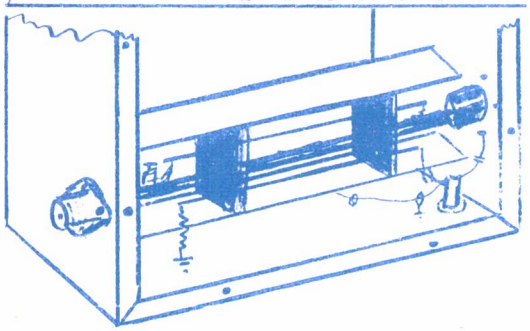

Figuur 4.
Het inwendige van het doosje. Voor de duidelijkheid is de achterkant van de meter(men kijkt door de afgenomen achterplaat) niet getekend.

Van deze Mark/2 is de lengtemaat van de brug ($12\frac{1}{2}$ cm) eigenlijk de enige critische maat. Men kan het doosje dus naar beleiven hoger of langer maken, als de breedte maar $12\frac{1}{2}$ cm is. Het mooiste is, wanneer men een stuk aluminium neemt van 51 bij 10 cm. Van de 2 lange kanten zet men 1 cm om, zodat men een stuk krijgt van 51 cm lang en 8 cm breed met aan weerskanten een opstaand randje van 1 cm. Men zet het aluminium om de $12\frac{1}{2}$ cm om, zodat men een vierkant krijgt. De laatste cm zet men ook om, zodat daar de eerste zijwand tegenaan geklonken kan worden. Daarna maakt men 2 plaatjes van $12\frac{1}{2}$ bij $12\frac{1}{2}$ als front- en als achterplaat. Vervolgens maakt men aan weerskanten een coaxplug in de 2 tegenover gelegen zijkanten en tusZen de twee binnenaansluitingen van de coaxpluggen komt dan een koperen buisje, dat dus iets korter is dan $12\frac{1}{2}$ cm, aangezien de twee pennetjes van de coaxpluggen wel $\frac{1}{2}$ cm uitsteken. Voordat het staafje vastgesoldeerd wordt, schuiven we er twee blokjes isolatiemateriaal om. Elk goed isolatiemateriaal is prima. Ik had toevallig dik plexiglas, maar polystyrene is nog beter. De juiste afmetingen van zo'n blokje zien we hiernaast in figuur 5. Bij het solderen van de 6 mm binnenkern is het handig, wanneer men dit als volgt doet. Op het korte uitstekende puntje van de coaxplug soldeert men eerst een koperen volgringetje, dat iets groter is dan 6 mm Ø. Het koperen staafje vertind men over 1 cm aan weerskanten(ook van binnen een paar mm). Men soldeert nu het staafje aan een der coaxpluggen; steekt daarna de plug door het gat in de zijwand en schuift tegelijkertijd de 2 isolatieblokjes om het staafje. De plug wordt daarna met 4 boutjes vastgezet en vervolgens wordt de andere plug gemonteerd en aan het staafje gesoldeerd.

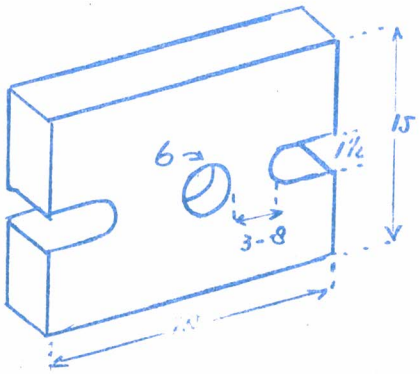

Figuur 5. De afmetingen van het isolatieblokje. Men heeft 2 van deze nodig.

Vervolgens worden de 2 metalen strippen gemonteerd. Deze zijn dus de buitenmantel van de door ons nagebootste lijn. Ze zijn $1\frac{1}{2}$ dm breed en 12,3 mm lang, zodat ze precies van zijkant tot zijkant lopen. Ik nam hiervoor de bekende strippen(met een klein opstaand randje) waarop de spoelen en condensatoren gemonteerd zitten in de tuning-units. Deze zijn zeer stevig en prima geschikt hiervoor. Aan weerskanten worden ze $\frac{1}{2}$ omgezet, zodat men op een totale lengte moet rekenen van 13,3 mm (12,3 + 2 X 0,5). Ze worden onder en boven het staafje gemonteerd op een afstand van elkaar van 15 mm. Dit is dus ook de hoogte van de isolatieblokjes en dit is óók de dikte van de bekende amphenol coaxpluggen. De strippen worden aan

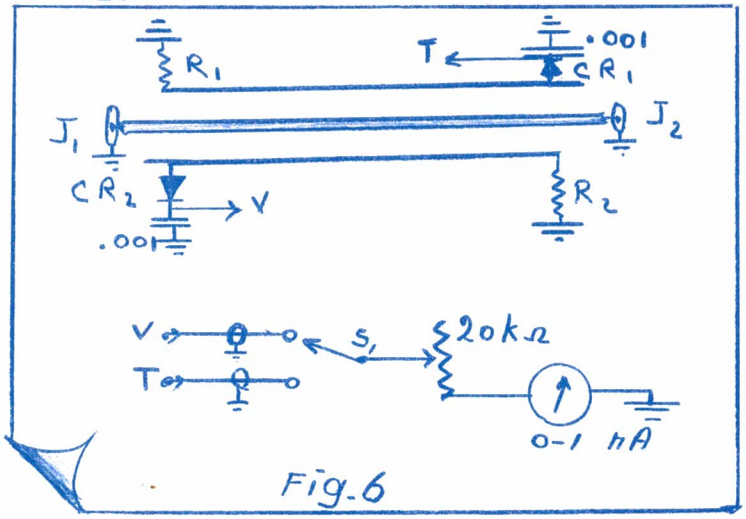

Figuur 6. Het schema van de Monimatch. De twee strippen, die de buitenmantel vormen (en die dus in de tekening onder en boven het papier liggen) zijn niet getekend. R_1 en R_2 zie tekst.

weerskanten onder een der boutjes, waarmee de pluggen vastzitten, gezet. Het geheel is dan zeer stevig, want niet alleen zijn de strippen van hard aluminium, maar door de isolatieblokjes (die met een druppel velpon aan het staafje zitten). Zoals figuur 5 laat zien, zijn aan weerskanten van de blokjes zaagsneden gemaakt en hierin komen de "pick-up" draden. Dat zijn twee koperdraden van $1\frac{1}{2}$ mm dik en 10 cm lang. Deze zetten we zodanig in de gleufjes, dat ze aan weerskanten evenver van de zijkant afblijven. Dit is ± 1 cm. Aan twee tegenovergestelde zijden zit aan deze draden een weerstand, in het schema aangegeven met R_1 en R_2. Werkt men met 50 Ohm kabel, dan moeten deze weerstanden 150 Ohm zijn; gebruikt men 72 Ohm kabel, dan moeten ze 100 Ohm zijn. Gewone $\frac{1}{2}$ watt weerstandjes zijn prima. Echter men moet op één ding letten : ze mogen niet draadgewonden zijn, dus koolweerstandjes. Veel bouwers hebben veel narigheid gehad, toen ze dit over het hoofd zagen.
In de originele Monimatch zaten als diodes 1N34A, maar omdat ik deze niet had, werden door mij Philips OA85 gebruikt, die net zo goed zijn. De by-passjes zijn keramische C'tjes van 1000 pF. De weerstanden worden precies aan het uiteinde van de draad gesoldeerd en de andere kant zit aan een soldeerlipje, dat onder een boutje vastgezet wordt van de coaxplug. De aansluitdraden zeer kort houden ! De diodes worden op 15 mm van het uiteinde vastgezet. (Solderen met de aansluitdraad in een tang met platte bek om de warmte aftevoeren ! De andere kant van de diode heb ik naar een klein stand-offje laten lopen, waaraan ook de by-pass zit die naar aarde gaat (aan een soldeerlipje onder een boutje waar de coaxplug mee vast zit). Aan een soldeerlipje op de beide stand-offjes zitten ook de 2 draden die naar de schakelaar lopen. Deze beide draden zijn afgeschermd en de afscherming ligt bij het begin en aan het eind aan aarde.

D E A F R E G E L I N G

Zijn we zover, dan kunnen we het apparaatje gaan afregelen, hetgeen vrij eenvoudig is. Men maakt eerst een dummy antenne. Deze kan men maken zoals men wilt. Bijvoorbeeld het "pierepotje" uit het artikel van PAoLZ. Daar ik 50 Ohm kabel gebruik, nam ik eenvoudig 4 weerstandjes van 200 Ohm parallel en soldeerde deze met korte draden aan een mannetjes coax-plug. Gebruikt men 70 Ohm kabel, dan neemt men b.v. 4 weerstanden van 300 Ohm, samen dus 75 Ohm. Natuurlijk moeten deze weerstanden ook weer van het kooltype zijn, anders krijgen we een boel narigheid. We hebben dus nu een dummy, die dezelfde waarde heeft als de lijn-impedantie, die we gebruiken. Gebruiken we 1 watt weerstandjes, dan kunnen deze 4 watt dissiperen (doordat ze parallel staan). Een o-

verbelasting tot 10 watt laten ze gemakkelijk toe.
Aan de ingang, dus J_1, voeren we nu power toe. In verband met onze dummy kan dit dus maar een watt of 10 zijn. We moeten de zender dus op een laag pitje zetten, b.v. door middel van een weerstand (kooldraadlamp) in serie met de primaire van de hsp. trafo (als daar tenminste geen gloeidraadwikkeling op zit); anders pikken we de benodigde energie van een tussentrap of van de VFO. Zo'n 10 watt komt er dus op. De schakelaar staat in de richting "voorwaarts" en de dummy zit natuurlijk in J_2. De potmeter, die als variabele serieweerstand geschakeld staat en bij de aanvang op de grootste waarde staat, draaien we nu zover uit, dat de 1 mA-meter vol uitslaat. Doet hij dat niet, dan geven we wat meer power. Aangezien de meteruitslag varieert met de frequentie waarop gewerkt wordt, is het het beste om de meter af te regelen op een der hogere banden 14,21 of 28 Mc, aangezien daar de meter uitslagen het grootste zijn. Slaat de meter dus helemaal vol uit, dan zetten we de schakelaar op "terug", dus op de gereflecteerde stand. De meter zal nu nog wel wat aanwijzen. Misschien wel zo'n $\frac{1}{4}$ mA. Dat is niet erg, want nu gaan we "de pick-up" draad (dus die waaraan R_1 en CR_1 zitten) zover uit het gleufje trekken, totdat de meter op nul staat. Afhankelijk van de meetpower (tussen de 4 en 10 watt), zal deze afstand varieren van 3 tot 8 mm van de kerndraad. Hebben we de nul gevonden, dan zetten we deze "pick-up" draad vast met een druppel Velpon of we houden even een hete soldeerbout tegen een ouwe C, zodat er wat h.fr.vet afdruppelt. In elk geval zetten we deze draad goed vast.
Nou gaan we de brug andersom aansluiten, dus power op J_2 en de dummy aan J_1. Nu gaan we de andere "pick-up" draad, dus die waaraan R_2 en CR_2 zit, zodanig in of uit het gleufje duwen, totdat de meter nul aanwijst. Bij deze laatste proef staat de schakelaar op "voorwaarts" natuurlijk, want alles is omgedraaid. Als de meter nul aanwijst, zetten we ook deze "pick-up" draad vast met Velpon of wat ook. De afregeling is nu klaar en we schroeven de achterplaat weer op zijn plaats en ook het frontplaatje, dat bij deze afregeling even was losgenomen om gemakkelijker bij de voorste "pick-up" draad te kunnen komen, wordt weer op zijn plaats geschroefd.
We kunnen hem dus nu in de lijn gaan zetten tussen zender en antenne of tussen zender en antenne-unit of tussen unit en antenne. De serieweerstand staat vol in en we draaien deze - wanneer de zender normaal aanstaat - zover uit, totdat de meter vol uitslaat. Natuurlijk met de schakelaar op "voorwaarts". Dan zetten we de schakelaar op "terug" en dan regelen we het apparaat wat achter de Monimatch staat (dus antenne of antenne-unit) net zolang totdat de meter op nul staat, dus aangeeft, dat er geen power gereflecteerd wordt en dus de aanpassing goed is. Hebben we b.v. eerst de Monimatch tussen zender en antenne-unit gehad en dus deze unit afgeregeld, dan kunnen we hem daarna tussen unit en antenne zetten. Maar dan mogen we niets meer veranderen aan de setting van de unit en mogen we uitsluitend de aanpassing veranderen van de antenne. Een niet goed aangepaste antenne of beam kunnen we dus nooit in de shack beter aanpassen, maar altijd buiten.

Als u voor het eerst de Monimatch in gebruik neemt, kijk dan niet verbaasd, wanneer blijkt dat de standen van de condensatoren op de antenne-unit hele andere zullen moeten zijn, dan u normaal eerst had. Er komt nu geen power meer terug, er gaat meer naar buiten en de resultaten zijn ook beter. Succes !

PAoGN

DEZE WEEK OP 2

DOOR H.RIPET , PA-314
(Korte Kerkstraat 10 a,Schiedam)

Wanneer de landman zijn akkers gezaaid heeft en na hard werken zijn arbeid beloond ziet met een bloeiend gewas, dan stemt hem dit begrijpelijkerwijs tot grote tevredenheid en voldoening. Met dezelfde gevoelens zullen de oprichters van de VRZA ongetwijfeld bezield zijn,nu zij kunnen constateren, dat het kleine boompje, wat zij indertijd in de vaderlandse radioakker hebben geplant, wortel heeft geschoten en gegroeid is tot een flinke stam, welks takken tot over onze landsgrenzen heenreiken. De VRZA kan en moet echter nog meer groeien en we kunnen dit bereiken, door, naast leden te werven(heel belangrijk !) ook actief mee te werken bij het samenstellen der diverse rubrieken in CQ-PA. Laat het niet zo zijn, dat b.v. de schrijver van dit bandoverzicht deze week tevergeefs wachtte op gegevens van VRZA 2-m amateurs uit den lande.Mag ik daarom voor volgende keren een beroep doen op de bij hen ongetwijfeld aanwezige welwillendheid in deze; in het belang van onze vereniging !
We boren nu het eigen 2-m reservoir even aan en beginnen dicht bij huis.Vorige week kwam op een avond een telefoontje van OM Schlink,PAo GJQ,uit Rotterdam, met het verzoek over de "lijn" mede te delen, hoe zijn signaal was , dat hij op 2-m in de lucht bracht. Dit bleek zo tussen S8 en 9 te schommelen, totdat PAoGJQ ontdekte, dat de TV-beam, tijdelijk in gebruik als 2-m aerial, niet op de zender was aangesloten.Deze vergissing werd snel gecorrigeerd en toen was de sterkte S9 + 25 db(burengerucht de andere morgen,Hi...)..Nu even een sprong naar Heemstede, waar PAoGG nog steeds met een 4-el yagi binnenshuis werkt, hoewel een 12-el beam klaar is om een plaatsje op het dak te krijgen. Gezien de goede staat van dienst van de "indoor" kan OM Prinem er nog steeds niet toe komen hem op "stal" te zetten. Diverse QSO's werden door hem weer afgelopen week gemaakt,o.a.met PAoTP in Den Bosch, wat voor een binnenshuis toch altijd nog een hele ruk is. We blijven nog even in Heemstede en begroeten daar PAoYVS, V.Dalenlaan 65,Santpoort, als nieuw 144 Mc station. Welkom op de band,OM V.Schapen.En proficiat met de eerste stappen die u maakte met JHC en LDG.Een andere newcomer op 2 is PAoUG, die al enige jaren gelicenseerd is,maar nu de 2-m als werkterrein heeft gekozen. Vanzelf sprekend geldt ook voor hem de wens Veel succes ! Voorbereidingen om op 2 te komen worden gemaakt door PAoRB in Den Haag,doch OM Houtman wordt helaas zwaar gehandicapt door groot gebrek aan vrije tijd. Het zelfde fb signaal als destijds op 40 RB,en je slaat beslist geen gek figuur op de VHF !..De amateurs, die met PAoKT in Den Haag in verbindingzijn,kunnen bekeken worden op de scope en heel wat modulatiesystemen zijn daar ontleed...Hoog boven de "Oude Delft" in de Prinsenstad (± 25 m) toornt de 4-deks kruisdipool van het actieve 2-m station PAoJHC. In deze antenne, die slechts een gain heeft van 5 db, wordt 30 watt gestopt en hiermee heeft OM V.Heuven reeds diverse fb QSO's gemaakt, waaruit valt te concluderen, dat een vrije opstelling van de antenne een voorname factor is.
Tot slot een buitenlands bericht : ex-MP4BCA is nu in New-Foundland en krijgt een VO-call. Hij zal met 200 watt op 2 deze kant uitspuiten van 22.00 - 03.30 GMT. Zet de beam op 300 graden en luister naar hem !
Tot zover deze week op 2. Denk er om : dinsdag 2de postbestelling is "sluitingstijd" hier en leg daarom alvast een knoop in uw zakdoek !

Vy 73 de PA-314

HW's DX

Vanwege het lange hoofdartikel van deze keer dus maar een kort dx kom-en-taartje en in telegramstijl zullen we het nieuws van deze week bespreken. Want er was weer heel wat moois te beleven. Eerst even naar PAoZE, die als eerste PA een QSO had met HV1CN en dat bevestigd zag door een QSL rechtstreeks. Er blijkt echter niet uit of hij in de stad zelf zit, dan wel bij de omroepzender. Wel is nu bekend, dat de zenders op exterritoriaal gebied staan. De postzegels zijn van Vaticaanstad. Maar afwachten wat de ARRL er van zegt. Ze zullen wel goede informaties hebben hierover. ZE in elk geval blij en heeft nu 85 van de 140 landen binnen. Ook EEM kreeg van de week een HV-QSL en ook hij is dus gelukkig. Ook TAU, want die kreeg een QSL van KW6CA (Ivan Lundblom, Civil Aeronautics Adm., Wake Island. fb Tenn ! Dan een briefje van NIC, dat verleden week achterbleef in zijn envelop, maar dat toch nog tevoorschijn kwam al was het te laat voor het vorige nummer. We maakten n.l. een paar weken geleden een slip of the pen, toen we zeiden, dat XW8 telt vanaf 21/8'56. Dit moet inderdaad zijn vanaf 21/7'55. Sorry Nico. Dan nog een paar happy men, namelijk ON4PA en PAoNRA, die beiden VQ8AS werkten. Dit is fb, want voor

DXCC

is als nieuw land aangenomen VQ8. Onder VQ8 vallen nu 3 aparte landen n/l/ Mauritius, Chagos en Rodriguez Island. Op dit laatste eiland zit VQ8AS. Men kan hem vanaf 1 febr. claimen voor QSO's na 1946. VQ8AS vraagt QSL via VQ4AQ Dit is : G.J.Dent, p.o.box 3268 Nairobi, Kenya.

Van de week was hij verscheidene keren in de lucht zo tegen 18.00 uur. Voor zijn QRP heeft hij toch nog een aardig signaal, maar tegen die tijd zit de hele wereld hem te roepen, zodat er wel wat QRM is. Bovendien zitten dan alle UA; stations op volle toeren tedraaien, die me altijd doen denken aan een stelletje zenuwachtige mannetjes, die met high speed een heleboel QSO's maken vlak bij. We moeten ze toch eens een stelletje klikfilters sturen. Maar we waren bij ON4PA. Paul werkte ook nog met VKoPK en VKoAS op Mawson (telt voor Antarctica) en VKoKT op Macquarie Island (apart). Alles 14 Mc cw. Tnx Paul. PA-591 in Amsterdam logde op 14 Mc fone : VKoAS(21.15), VP6FO, VP5RF(22.45) VQ4AQ(19.00), TG9AF(22.30) en als mooiste ZS2MI(17.45) die op Marion Island zit en apart telt. Tnx OM. Dan is hier PAoYN, die meegedraaid heeft in het WAE Contest. Met 80 QSO's en 11 QTC's kreeg hij een score van 2538. Congrats OM. Dan is hier PAoLZ, die weer wat moois bij elkaar toeterde van de weekOp 40 pikte hij VP5 FH en VP9CY, op 20 ZK2AD, VKoKT(Macquarie, terwijl op 21 Mc HS1A gefoond werd. Ook JT1AA werd op die band gewerkt. Het adres van PAoLZ is veranderd; brieven voor hem en ook voor de Techn. Comm. van de VRZA moeten nu gestuurd worden aan : PAoLZ, postbus 318, Eindhoven. LZ meldt nog, dat KV4AA nu 273 landen confirmed heeft met als 272ste en 273ste HV1CN en VQ8AS Mac gaat zijn landen eens tellen en daar zijn we wel erg benieuwd naar. Het zullen er heel wat zijn. In de M-57 heeft hij en RE de 3 laatste maanden meegedaan om de townscore van Eindhoven te verhogen. Wel, de eindstand is nu klaar en die komt er volgende week in. Nov. slaan we over omdat het te laat is geworden en GMU nu naar 't buitenland is. Maar voordien heeft hij 1957 mog afgewerkt. Dus nu geen logs meer inzenden over december. Daar heeft iedereen nu 14 dagen de tijd voor gehad en anders blijven we aan de gang. Dus volgende week de uitslag van de M-57. Hier is

DE VRZA FELICITEERT

Bij OM Van Rinsum te Rotterdam is de eerste zoon,

EMILE

genaamd, aangekomen. De VRZA feliciteert OM en Mevr. Van Rinsum-De Groen hartelijk met deze blijde gebeurtenis.

ADRES TECHNISCHE COMMISSIE

Het adres van PAoLZ is veranderd en is nu : PAoLZ, postbus 318 te Eindhoven.

COPIE

Door plaatsgebrek moeten enkele mededelingen en Ham-ads overstaan tot volgende week.

weer een gezellige brief van PA-371 /MM, die het de laatste paar weken nou niet zo lekker heeft gehad op de Noordzee. Tóch heeft John nog wat kunnen loggen,o.a.met fone op 21 Mc VQ2CQ(M.Mozoomdar,82 st.Andrews Road,Bandra,Bombay 20,India.) Een knots van een signaal! Op 10 alleen het gewone spul van W's met zo nu en dan Europa. Tnx John..PAoZV is na een geslaagd QSO met een W en een VE op 80 aan het werk gegaan.Hij vraagt de beste tijden voor die band. Kijk maar eens naar de predictions, die we elke maand plaatsen, Henk, dan weet je precies, hoelaat en uit welke richting je wat kunt verwachten...PAoBW stuurt weer 'n fb log. Gewerkt op 20-m : UM8KAA (16.50 z),FO8AG(08.40 z op 14320 rond die tijd zit daar ook vaak YK 1AT),3A1W(08.55 z fone),VS9AC(17.00 z), op 28 Mc VU2MD(12.25) en op 21 Mc ZD3G(16.55). Van deze laatste heeft het volledige adres in het laatste of voorlaatste CQ-PA gestaan, Hein.Maar wat betekent die geheimzinnige z achter sommige tijden ? Ik heb me suf gepeinsd ! Dan werden de QSL's ontvangen van BV1US en HV1CN. Het adres van FO8AG is : Emile Helme,Fare-ute,Papeete, Tahiti,Frans Oceanië.Tnx Hein...PAoWX kreeg verleden week zijn ½-jaarlijks portie QSLkaarten,hoewel hij de laatste 5 jaar niet meer in de lucht is geweest. Dat is tenminste nog eens service ! En allemaal van UA's, maar het mooiste is, dat er op staat aan :"YL Mary" ! Nou weet WX, dat ze veel kunnen achter het ijzeren gordijn, maar dat ze van WX een yl kunnen maken, dat wil er bij hem niet in ! Die 88 zal hij dus maar veranderen in 73. Maar toch verzoekt hij YL Mary niet op de rug van WX te piraten !..PAoLY komt als gewoonlijk met fb dope.Op 10 werd gewerkt ZS6APS(12.30) en OA4ED(12.40) en gelogd ZL4GP,UN1AN,VQ2AS,CR6AI, CR6CS,ZE5JE; op 21 Mc gewerkt VO1DS VQ6LQ()7.40)VK4NV en gehoord ZL1RK, JA1ACB,KP4AL,HE9LAC,PI1LC,die op weg naar huis was(en de operator van de week al bij me was),KNoLTB(voor WPX'ers),W7WZW(Montana); op 14 Mc gewerkt JA6MW,KL7PIV, ZL4GA en gelogd op die band : KZ5BC,VQ8AS, UM8KAA,CR4AH(22.25) en CX5CO(23.30) Tnx LY...O ja, LY, het adres van VQ6LQ is : Charles Burchett,p.o. box 11,Hargeisa, Br.Somaliland.Hij is een slechte QSL'er !...Over 't algemeen waren de condx op 20 van de week fb, met een kleine inzinking op woensdag.VQ8AS(14020) was er vrijwel elke dag en telt apart. Daar zat ook FB8CD op Comoro(apart) maar om die tijd is de W en UA QRM vy bad. FL8AC werd gepiktom 20.55 en Guy kwam aardig door toen de UA's afzakten.Voor CR8AC(14043) stond als gewoonlijk een pile-up (20.00) en om die tijd waren alle 6 de continenten aanwezig,mèt hun QRM. Ook FY7CF(21.45) was een gemakkelijke prooi. UPOL-7 die op de Noordpool zit was een makkelijke, moeilijker was VKoAB(14076), die om 18.04 vrijdag na een QSO ON4NC aanriep, maar die niet voor hem terug kwam. Op 20 zat ook ZD3DCP,die waarschijnlijk opgejut was door ZD3G om eens wat actiever te worden.

Tnx voor alle toegezonden dope en tot de volgende keer.

73 PAoGN

INHOUD 1957

416 BLADZIJDEN REAL HAM DOPE VAN DE 6de JAARGANG 1957

ANTENNES

DL1DX Panda beam, PAoPCA.....3/ 20
Nette antenne,PAoTH.....5/ 35
Uitschuifmasten,PAoPLM.....8/ 59
Opdraaimast, PAoWAC.....9/ 70
2-M beam met fut,PAoGN.....13/100
Feederspreiders,PAoZU.....13/104
Goedkope antennes,PAoPCA....27/213
Duitse Panda,PAoPCA.....27/217
Cubical Quad,PAoPCA.....28/221
Extra element Panda.....28/225
Maten van Panda,PAoTU.....32/253
Reflecto-meter,PAoLZ.....33/181
Aanpassingsmeter,PAoZE.....34/269
Aanp.met feeders,PAoZE.....34/272
20-M Minibeam,ON4QX.....41/325
20-M Minibeam,ON4QX.....48/384
Waar een raam is,is'n weg...42/333
Een V-beam.....PAoFB.....46/365

ONTVANGERS

Converter 80-10, PAoNRA..... 5/ 42
(Geloso spoelblok G-207-CR)
De 24-set op 21 & 28 Mc,PLM.16/125
70 Mc ontvangers.....22/173
Allband RX zonder sch.PAoXD.30/237
Idem,PAoFM,HB9SI,PAoWAR.....31/245
De 25-set gegevens,PAoPLM...36/285
24,25 en 26 stets te hoop, 41/330
Idem 24 en 25 sets,PAoZV....43/347
Spiegels in de rx? PAoWSS...44/349
Over op transistors,PAoLU...49/402
BC-624A ontvanger,PAo[illegible]BX..49/414

ZENDERS

Break in zender, PAoLZ..... 1/ 1
Idem, PAoLX.....14 /112
7 Mc transistor tx,PAoAP....11/ 85
SSB eindtrap, PAoKAM.....19/149
De 6146(QE 05/40).....21/165
Een 70 Mc zender.....22/176
Weg met TVI, PAoPLM.....26/205
instelgeg.RL12P35,PAoXD.....36/287
BC-625 2-m tx,PAoGN.....49/392

VFO

589x VFO, PAoSTR.....20/157
De Geloso VFO output, oWSS..45/357
14-21-28 VFO, PAoUKC.....49/407

MODULATORS

Halveer uw bandbreedte,oKAM.17/133
Enkel zijbandmodulatie.....18/141
Eindtrap SSB, PAoKAM..... 19/149
Mod.dieptemeter,PAoAFN....36/283
Ultra modulatie, PAoBH....47/373
BBV versterker,PAoBX.....49/400

THEORIE

RL12P35, PAoXD.....36/287
Kettingtijdschrift,PA-364. 2/ 18
TVI-vrij ! PAoSNG..... 3/ 24
TVI-vrij ! PAoSNG.....3/26
Int.Geo-physisch jaar,oGN. 4/ 27
Neg.roosterspanning,PAoBX.10/ 75
Moderne shack, PAoGN.....12/ 91
BCI, OA7I/PAoXE.....37/293
DX techniek, PAoGN.....24/196

PRACTIJK

Rubbertules, PA-712.....36/285
Spanningsverd.,PAoSTR..... 7/ 52
Met schuurpapier naar 2,FB15/117
Geheim der elco's,PAoGN...18/146
3DP1 aansluitingen.....25/204
We gaan bedraden,PAoAP....29/229
Transistortoongen.PA-724..44/350
Shunt-en sperkr.,PAoPLM...21/166

HULPAPPARATEN

Het kleine monster,PAoGN.. 3/ 19
Low-pass filters,PAoPP.... 9/ 67
Draaggolfindicator,PAoAFN.33/261
Elbug-seinarm, PAoCDV ...49/398

IN Memoriam,Silent Keys

ex-PAoGG,B.v.Gemert.....32/257
ex-PAoKO,I.v.d.Horst.....40/324
ex-PAoAZ,H.E.Jacobs.....38/307
PAoTMO,Hans Hoogendoorn...48/381

DIVERSEN

PA-HA actie, PAoNN,1/5,2/18,3/22
Expedities 1956..... 2/ 15
Oudejaarspuzzle,PAoZV,2/18 3/ 14
Hoe werkt PAoSNG..... 3/ 24
Hoe werkt PAoHBO..... 4/ 32
WOSA en HOSA..... 4/ 33
USA-namen & bijnamen,oPLM. 5/ 41
Zonnevlekken..... 5/42
Algem.Ledenvergadering....14/1o7
Reunie Utrecht.....14/110
Ham Hop Club,PAoBER,13/99 42/349
70 Mc vrij.....14/113
Kon.Goedkeuring,PAoLU.....43/342
PAoSPA bij PJ2AA.....21/167

Vlot"Tahiti Nui",FO8AD.....21/170
Ham Register,W3VKD.....21/172
PAoZV Copiewedstrijd.....22/177
OA7I,ex-PAoXE.....22/179
ON4ED bij ON4MS.....23/188
Landenlijst achter pagina...23/188
Landenlijst achter pagina...24/193
Amateurstation OA7I.....24/190
Nieuws van JZoAG.....24/193
Ferroxcuberingen,PAoLZ.....26/207
PAoDV bezoekt PJ2AA.....26/209
CQ de HB9SI.....28/224
Statuten VRZA in Staatscour.43/346
Alarmklok voor 80 & 40,HLZ..33/262
GANG Groningen.36/285,42/340,35/279
Gang Rotterdam.....44/355
Gang Antwerpen.....48/386
De Kunstmaan, PAoGN.....39/309
De Spoetnik, PAoLU.....40/317
De story van JT1AA.....39/315
Rapport Kunstmaan,PAoOQ,RZL.40/318
Noorderlicht,D,E,F-laag.....38/301
Verderfonds, PAoLU.....42/333
Haagse PA-Club.....41/332
Spoetnik/2,43/345,.....43/348
Brand bij PAoFB.....44/350
Ledenwerfactie,45/364.....46/369
Invloed zon op radio,PAoLU..46/366
Message van PAoFB.....46/368
TVI, PA-325.....46/369
"Show must go on".....46/371
DPN-Certificaat,ON4JM.....47/379
Eerst WAE/1 in Nederland....47/378
Spotniet puzzle,PAoZV.....49/412
Merry Xmas, PAoLU.....49/361
Belgisch VHF-Award.....40/319

TRAFFIC

Uitslag 1956 Marathon..... 2/11
DXCC 15/10/56, 2/15.....24/193
ARRL DX Contest..... 4/ 34
WPX.....5/41.... 6/ 46
DXCC..... ..... 5/ 42
WAZ. 6/43..7/55..... 8/ 63
DARC-FMC, PAoSNG, PAoHBO.... 6/ 47
Marathon 1957..... 7/56
DUF 1957..... 7/ 57
Aaland Islands..... 5/ 39
Frequentielijst bandplan....12/ 97
UBA luisterwedstrijd.....12/ 98
4 mei 1 minuut stilte.....18/147
3de Benelux 2-m contest.....25/199
Uitslag CQ DX Contest 1956..24/192
Hoe ze werken op 2, PAoFB...25/202
Amsterdams DX certificaat,29/234
Uitslag WAE Contest 56/57.31/251
PA-PJ wedstrijd,PJ2AA/AV..33/265
RSGB VHF contest,PAoFB....35/277
Freq.lijst op 70 Mc,PAoFB.36/289
WWV-meldingen,PAoFB.....36/289
Regl.CQ DX Contest.....37/298
MUF...42/340.....46/371
Crossband 10/6 m , PAoFB..43/344
PAoRJC naar JZo.....43/347
Uitslag ARRL contest '57..45/358
2-m Eurppees contest.....45/361
RSGB 21/28 Mc fone cont...45/362
WAE contest.....48/388
KNMI inversieberichten....49/406

VASTE RUBRIEKEN

IEDERE MAAND :

Marathon dx stand
Marathon 2-m stand
DX Voorspellingen
Contest Agenda

IEDERE WEEK

HW's DX door PAoGN
Deze week op 2 door PAoFB
Snoepje van de week voor dxers

REGELMATIG :

De VRZA feliciteert
Verhuizingen
Nieuwe hams in de lucht
Ingetrokken zendmachtigingen
Contest aankondigingen
Ham-Ads(Ham-advertenties)

CQ-PA brengt steeds als eerste
HET LAATSTE NIEUWS

Zo van de band,
zo in de krant

90 % van de Nederlandse zendamateurs zitten niet "in het vak". De artikelen in CQ-PA zijn dan ook afgestemd op die 90 %. IEDEREEN kan een artikel uit CQ-PA begrijpen, want ze zijn

1/ practisch
2/ geen gezwam
3/ recht op het doel af
4/ voor de zend- en luisteramateur

CQ-PA

NR.4

JAARGANG 7
25 januari
1 9 5 8
NR. 312

Officieel Orgaan van de
Vereniging van Radio Zend Amateurs,
V.R.Z.A., onder redactie van de secretaris.

CQ-PA verschijnt elke zaterdag en bevat alleen artikelen, die van belang zijn voor de Radio Zend Amateur.
Het wordt gratis gestuurd aan alle leden van de V.R.Z.A. Lidmaatschap f 7,50 per jaar.

De V.R.Z.A. is officieel erkend door de RCD en BRD als een vereniging van radio-zendamateurs.
Goedgekeurd bij Kon.Besl. van 22 oktober 1957, no.46.
Contributieoverschrijvingen kunnen geschieden op gironr.802394 t.n.v. Twentse Bank, Groningen
op rekening V.R.Z.A. (Call of Pa-nr. vermelden)

BESTUUR		
PAoLU	voorzitter	Den Haag
PAoXD	vice-voorz.	Rotterdam
PAoGN	secretaris	Glimmen Gr.
PAoUSA	penningmeester	Groningen
PAoPLM	2e secretaris	Hattem
PAoTAU	QSL manager	Landsmeer
PAoZV	Commissaris	Amsterdam

REDACTIE SECRETARIAAT QSL-BUREAU	POSTBUS 190 - GRONINGEN	
VHF DEP.	PAoFB	Den Haag
COMM.DEP.	PAoQF	Amsterdam
TECHN.DEP.	PAoLZ en PAoRE	Eindhoven

MARATHON 1957

Hier is dan weer de uitslag van de 1957 Marathon, die ook deze keer weer erg spannend is geweest. Vijfentwintig deelnemers hebben zich ingespannen om afgelopen jaar zoveel mogelijk verschillende landen te werken op de 5 dx banden. Hoe dat gelukt is, zien we op de volgende bladzijde, waar de lijst staat.
Onze hartelijke gelukwensen gaan naar

Hein Spoorenberg, PAoBW

te Eindhoven, die als de all-band winnaar uit de bus kwam met 168 landen. Congrats ob ! Nr.2 zat hem dicht op de hielen, dat is PAoRE; maar hierbij moet aangetekend worden, dat Dave niet het gehele jaar meegedaan heeft, evenals nr.3, PAoLZ. Ook Mac(de winnaar van verleden 1956) heeft slechts 3 maanden meegedaan; alleen om Eindhoven aan een hogere score te helpen. Het was hun bijna gelukt om ook de townscore te winnen, maar met die eer is

AMSTERDAM

GAAN strijken. Amsterdammers congrats obs ! Een niet onverdienstelijke versterking daar was PAoTAU, onze QSL-manager, die als nr.5 tussen de QSL beweging daar door, toch nog 118 landen pikte in 1957.
Maar PAoNV, Albert, spant de kroon. Hij komt als nr.4 uit de bus met 139 countries en dat is een prestatie, want hij heeft meegedaan tot 8 december, de dag dat hij dat ongeluk kreeg, waarvan hij nog steeds in het ziekenhuis ligt. Als hij de volle maand uit had kunnen draaien, had hij vast een nog hogere score gekregen. Ook aan jou congrats, ob, en dat je weer gauw mee kunt draaien. PAoNIC en PAoZV hebben beide scores van over de 100, m.a.w. zij hebben in dat ene jaar dus DXCC gemaakt. Ook dat is zeker een complimentje waard. Maar er zijn er meer. Daar is PAo GKO, HBO en SNG, die vlak tegen DXCC aan liggen. Dat hebben ze goed gedaan. Zo en nu gaan we de lijst eens bekijken.

UITSLAG VAN DE VRZA DX MARATHON OVER 1957

Nr.	Call	All Band	80	40	20	14	10
1	PAoBW	168	22	29	121	98	56
2	PAoRE	153	30	51	108	99	77
3	PAoLZ	152	20	36	95	82	72
4	PAoNV	139	6	21	81	110	62
5	PAoTAU	118	12	19	97	60	27
6	PAoNIC	112	-	46	110	18	-
7	PAoZV	105	26	41	68	42	52
8	PAoGKO	94	-	-	93	9	-
9	PAoHBO	90	20	30	71	55	28
10	PAoSNG	90	30	39	76	57	17
11	PAoAGA	87	13	21	70	46	25
12	PAoOI	81	16	36	47	30	3
13	PAoGNI	79	5	12	77	-	-
14	PAoEEM	75	13	9	46	42	19
15	PAoNN	70	5	4	54	25	-
16	PAoUW	68	-	-	68	-	-
17	PAoADP	59	11	17	49	-	-
18	PAoPLM	58	-	-	58	-	-
18	PAoHOR	58	10	20	55	-	-
20	PAoADO	55	14	24	47	21	8
21	PAoBWX	41	3	6	39	3	-
21	PAoLU	41	5	5	7	37	12
23	PJ2AN	40	-	3	27	14	-
24	PAoAO	29	-	-	-	29	-
25	PAoTJB	10	3	3	7	-	-

En laten we nu eens zien, wie van bovenstaande lijst de bandleaders zijn. Voor de all-band is dat PAoBW, zoals we reeds zeiden. Maar zoals we weten, zijn er in de Marathon 6 winnaars, namelijk de all-band en voor elke band een. Bovendien is er een afdelingwinnaar, dat dit keer Amsterdam is. De winnaars zijn :

BANDLEADERS

All Band ....PAoBW
80 meter ....PAoRE en PAoSNG
40 meter ....PAoRE
20 meter ....PAoBW
14 meter ....PAoNV
10 meter ....PAoRE

En hoe hebben de steden het er af gebracht ? Wel hier is de

TOWNSCORE

AMSTERDAM(TAU,NIC,ZV,OI,UW)484
EINDHOVEN(BW,RE,LZ).....473
ENSCHEDE(HBO,SNG,EEM,HOR, BWX,TJB).....364
UTRECHT(NV,ADO).....194
GRONINGEN(AGA,GNI).....166
DEN HAAG(NN,LU,AO).....140
OSS(GKO)..... 94
VLISSINGEN(ADP)..... 59
ZWOLLE(PLM)..... 58
ARUBA(PJ2AN)..... 40

Rest ons nog hartelijk dank te zeggen aan PAoGMU, diezo spontaan aangeboden heeft om de correctie te verzorgen en dit op nauwkeurige wijze heeft gedaan. Mni tnx GMU !
Als alle kaarten binnen zijn,volgt de eindcontrole, waarna de prijsuitreiking op de Algemene Leden Vergadering van 1959 volgt. Dit jaar is de prijsuitreiking op de A.L.V. voor de winnaars van 1956, waarbij voor het eerst de zilveren wisselbeker uitgereikt wordt.

UITSLAG EXAMENS

Hier is het resultaat van de amateur radioexamens welke in de maanden november 1957 t/m januari 1958 zijn gehouden.

Opgeroepen kandidaten	61
Teruggetrokken kandidaten.....	2
Geslaagde kandidaten.....	41
Afgewezen voor nemen op het gehoor..	4
Afgewezen voor seinen.....	1
Afgewezen voor techniek	11
Afgewezen voor voorschriften.....	2

GESLAAGD ZIJN :

PAoARM	H.Speelman	Kopweg 15	Gieterveen(Dr)	C
PAoCDV	N.V.Hofman	Zr.D.Bronderstr.22	Zandvoort	B
PAoCMD	K.A.P.M.Deckers	Laanderstraat 46	Heerlen	C
PAoDIN	D.J.Hoogma	Kerkveldsweg W.6	Echt(Lb)	B
PAoELS	H.Mast	Vettenoordstr.61 c	Vlaardingen	A
PAoERI	E.V.Luyten	Ruysdaelstraat 90/2	Amsterdam	C
PAoFD	F.Jongerhuis	1e Atjehstraat 135/1	Amsterdam	A
PAoFHB	B.M.Kerperien	Hoeveweg 9	Neede	C
PAoFO	B.C.M.Hulshof	Nic.Maesstraat 92 b	Amsterdam	B
PAoGCB	D.v.d.Lindt	Eendrachtsstr.28 b	Rotterdam	B
PAoGEA	J.B.Brugman	Laan van Minsweerd 27	Utrecht	B
PAoGP	J.H.v.Gorp	Koolzaadstraat 6 b	Rotterdam	A
PAoHJL	H.J.Lamein	Moleneind 58	Drachten	B
PAoHJM	H.J.M.v.Beek	Herenstraat 20	Doesburg	B
PAoHKG	H.K.Gassen	Musschenbroekstr.33	Eindhoven	C
PAoHPM	H.P.Mietus	Hoge Bergstraat 2	Urmond	A
PAoJAR	J.H.Elferink	Perikweg 63	Enschede	C
PAoJHP	J.Heuperman	Hindelaan 30	Hilversum	C
PAoJSE	J.G.Starke	Burg.v.Heeckerenstr.8	Eibergen	C
PAoLEM	H.La Verge	Eemweg 13	Baarn	C
PAoLOD	J.G.Lodeizen	Ruyschenstein 29	Amstelveen	C
PAoLVK	L.v.Krieken	Karel Doormanplein 11	Roermond	B
PAoMVS	P.Meuwissen	Bredeweg 119	Maasniel(Lb)	B
PAoNTG	N.T.G.Buwalda	Lorentzkade 91	Haarlem	C
PAoOU	B.Oudenampsen	Jan v.Galenstr.6 bis	Utrecht	B
PAoPFR	H.P.Fisser	Schiedamsevest 106	Rotterdam	B
PAoPVB	P.A.v.Berkel	W.v.Brederodestr.5 b	Gorinchem	B
PAoQO	A.H.Ottjes	Zierikzeestraat 35 a	Rotterdam	A
PAoRBM	M.Bouman	Rijnstraat 31 a	Schiedam	C
PAoTES	J.Oosterkamp	Hoofdstraat 67	Oldemarkt(O)	C
PAoTG	B.C.Aalbers	Goorseweg 25	Lochem	C
PAoTVS	Th.H.Terwisscha van Scheltinga	Nagelerweg 11	Emmeloord	C
PAoTVY	A.J.Vermond	Oude Rijn 51 a	Leiden	C
PAoVEL	N.Harteveld	Rembrandtstraat 3	Loosduinen	C
PAoVES	H.K.van Es	Kostverlorenstr.4	Zandvoort	A
PAoVGT	A.Vliegenthart	Brasserskade 117	Rijswijk	A
PAoVN	J.Witvliet	Pr.Bernhardlaan 10	Middelharnis	A
PAoVSJ	J.G.v.Schepen	Mauvestraat 22 /2	Amsterdam	C
PAoWL	W.J.H.Lievestro	P.C.Hooftlaan 78	Deventer	C
PAoYVS	Y.J.v.Schepen	Van Dalenlaan 65	Santpoort(St)	C
PAoZDI	A.Rijbroek	Archimedeslaan 29	Amsterdam	C

HET RUSSISCHE ALFABET

DOOR J MARISSEN, PAoPLM

Nu de Russen weer volop te werken zijn en de QSLkaarten vlot binnen komen(en certificaten ???), gebeurt het nog al eens, dat daar een tekst op staat in Russische letters, die niet iedereen kan lezen. Voor diegenen is het gemakkelijk om over het Russische alfabet te beschikken, dat we dan ook ten gerieve van hen hiernaast afdrukken. In het Russische alfabet zijn een aantal letters, waarvoor wij geen equivalent hebben.

A	А	a	а
B	Б	b	б
W	В	w	в
G	Г	g	г
D	Д	d	д
E	Е	je	е
V	Ж	sj(hard)	ж
Z	З	sj(zacht)	з
I	И	i	и
J	Й	j	й
K	К	k	к
L	Л	l	л
M	М	m	м
N	Н	n	н
O	О	o	о
P	П	p	п
R	Р	r	р
S	С	s	с
T	Т	t	т
U	У	oe	у
F	Ф	f	ф
H	Х	ch	х
C	Ц	z	ц
MN	Ч	tsj	ч
Q	Щ	tj	щ
Y	Ы	sjtsj	ш
IM	Ю	stomme letter	ъ
AA	Я	u	ы
X	Ь	stomme letter	ь
UI	Э	e	э
	Ш	joe	ю
		ja	я

PSE QSL

DOOR T.ALBERTS, PAoTAU

Naar aanleiding van enkele vragen van luisteramateurs over het invullen van QSLkaarten, wil ik trachten in het kort enige algemeenheden hierover te vertellen. Allereerst :

HET MODEL KAART

De afmetingen moeten niet te groot worden, anders wordt hij beschadigd,en hij past niet in de envelop, waarin hij naar de geadresseerder gezonden wordt. Laat de kaart maar aan één kant bedrukken. Het nummer van het luisterstation moet er fors en duidelijk op naar voren komen. Dit nummer moet opvallen. Houdt de tekst zo zakelijk mogelijk. Bijvoorbeeld :

1e nummer
2e naam en adres
3e geadresseerde
4e rst,band,tijd,fone of cw,datum
5e gegevens over uw ontvanginrichting
6e gedrukte afkortingen en enige ruimte waar u opmerkingen kunt maken over de ontvangst(b.v.vergelijken met overeenkomstige, op dat moment ook door komende stations.

Vul uw kaart in met blokletters. Maak van uw rapport geen groot verhaal,maar houdt het strikt informatief. Gebruik de achterkant niet om er een brief op te schrijven anders mag de kaart van de PTT niet mee in de gebundelde postzending. De achterkant moet dus blanco blijven. Vermeldt achter "remarks" b.v.de frequentiedrift,klikken,splatter, tjoep en dergelijke dingen. Bij fone rapporten wordt de t van rst doorgehaald.

HET GEBRUIK VAN DE KAART

Bij het versturen van een luisterrapport moeten we aan het volgende denken : het station aan wie we een rapport sturen, was op het moment dat we hem hoorden,in verbinding met een ander.Daarvan kreeg hij al 'n rapport. Het rapport van een luisterstation heeft dus voor hem maar een betrekkelijke waarde en alleen, wanneer het in korte tijd ter bestemder plaats is. Komt het na een half jaar, dan heeft het absoluut geen waarde meer.Als men dan nog een kaart terug krijgt,is het alleen maar plichtspleging.Stuurt daarom uw luisterrapporten zo spoedig mogelijk naar postbus 190 Groningen en binnen enkele dagen is uw kaart onderweg naar het betrokken land.Denk er evenwel om, dat sommige landen geen SWL QSL's verwerken. Zo b.v.U.S.A.Deze moeten danook rechtstreeks gestuurd worden.
Het snelste gaat een kaart per airmail rechtstreeks. Dan heeft men de meeste kans een kaart terug te krijgen. Het insluiten van een internationale antwoord coupon (IRC), welke verkrijgbaar is aan elk postkantoor à 50 cent, kan nimmer kwaad, maar is een dure hobby.

73 de PAoTAU

DEZE WEEK OP 2

DOOR H.RIPET, PA-314
(K.Kerkstraat 10 a, Schiedam)

IN ENGELAND IS HET WERKEN OP 6 METER VOOR EEN HALF JAAR TOEGESTAAN - IN VERBAND MET HET IGY IS IN ENGELAND VOOR 2-M AMATEURS EEN VERMOGEN TOEGESTAAN TOT 1 KW - OOK IN NIEUW-ZEELAND DE 50 Mc VRIJ

Juist op tijd hersteld van een griep,kon nog net een bericht meegenomen worden van een speciale verslaggeven ergens in Nederland, dat van groot belang is voor onze VHF-mensen. De Engelse PTT heeft aan de amateurs voor een periode van 6 maanden voor amateur gebruik de "spotfrequentie" van 52,5 Mc vrijgegeven(dus geen frequentieband,maar slechts één bepaalde frequentie). De maximum toegestane power is 500 watt. Deze machtiging is alleen toegestaan aan een geselecteerde groep amateurs.
Aan een andere groep - eveneens uitgekozen amateurs - welke wonen in bepaalde dichtbevolkte gebieden, is het toegestaan met een beperking, dat ze alleen mogen werken tussen 01.00 tot 09.30 GMT.

In Nieuw-Zeeland hebben de amateurs toestemming om te werken van 50-52,35 Mc en van 62,65 - 54 Mc gedurende het IGY.Het gat op 52,5 Mc is voor een high power scatter station.

In Engeland is een uitgezocht groepje 2-m amateurs toegestaan proeven te nemen met "forward scatter" met een vermogen tot 1 KW op 2-m en op 70 cm.

En nu we het toch over de 6-m hebben, hier is PAoWAR met zijn wekelijks 50 Mc bericht. Condx waren over het algemeen zeer slecht met een kleine opleving op 19/1. Gelogd werden W1SWW,W1PQ,W8CMS,W1QXX,W1HOY,W2CBH,W1TPC,K1BHR en K1DW. Ook de 4-m heeft de belangstelling van WAR en diegenen, welke over de benodigde apparatuur beschikken, konden (oor)getuigen zijn van een fb cross-band 2/4 m QSO tussen WAR (op 2) en GG (op 4) in Heemstede op zondagavond. Het was uitstekend,WAR !
En hier is dan een extra nieuwsbulletin van het VRZA-Persbureau voor hen, die 2-m minded zijn ! Poets de rig maar eens extra op,want vermoedelijk heeft u de kans de G's te werken ,onafhankelijk van fb condx.Dit is dan

te danken aan het besluit van de Engelse GPO(PTT) om een high power licentie te geven aan G2NY,3GUX,3HBW,3HIL,3JHM,5KW,5UF,6AG,6XM voor gebruik tussen 145,6 en 145,8 Mc gedurende het IGY.Ook op 70 cm hebben enigen (o.a.G2HDJ) zo'n speciale 1 KW vergunning. Watsa WAR ! Tussen haakjes, weet u nog dat maandag tussen 18.30 en 22.00 de activiteitsavond is van de Britse VHF boys.Draai de beam op dat tijdstip eens in de richting Engeland.You never can tell !
Wat dacht u : komt er geen nieuws van vaderlandse bodem ? Zeker wel ! Op 14/1 ook goede condx richting België,hetgeen tot uiting kwam in 'n vlot 100% QSO tussen VHF en ON4TW(57 2 watt). Voor de Oostelijke richting waaide ook de goede wind, met de aantekening dat oVHF een fb QSO had met AGJ en OV zijn eerste verbinding op 2 met DL-land maakte en 3VJ aan de haak sloeg.Op 15/1 rapporteerde WAR goede ontvangst van de Engelse FM(hoorde op 2-m ON4DW en ON4HN).terwijl VHF vertelde,dat er bij ROX en CMH plannen bestaan om naar de 70-cm te komen.Prima ! Voor "nieuw leven" op 2 zorgde stadgenoot OM Bouman,PAoRBM(Rijnstraat 31 a Schiedam).Succes toegewenst,OM.Verder schijnt KH in Lemmer zo rond 21.30/22.00 een sked te hebben met een amateur uit het Westen van ons land,daar hij dan regelmatig is waar te nemen.
Mag ik nu,tot besluit,even een goed woordje doen voor een vriend,Gaspard,ON4ZK in Zemst.De man, die zovele 2-m PA's aan een nieuw land geholpen heeft en het nu niet leuk vindt, dat verschillende van de door hem gewerkte PA's tot dusver geen QSL kaart stuurden. Kom PA's, duik eens in het logboek en zo uw kaart nog behoort tot de nog ontbrekende bij 4ZK, stuur hem dan gauw een QSL via de bekende postbus in Groningen. Het is zo'n kleine moeite en zo'n groot gebaar !
Tot zover het wekelijks 2-m overzicht. Hartelijk dank aan WAR en niet te vergeten FB voor de betoonde medewerking bij het samenstellen.
Gelogd door PA-314 : PAoJHC,OV,WAR,GG,UG,LDG,VHF,CMH,KH en LQ.

vy 73 es dx, PA-314

HAM AD.Aangeb.Class AB verst.2 X VT-127 en 100 Hz voeding als uitg.trafo.Ingeb. voeding met 83.f.25,-.Moet worden afgehaald wegens zwaarte.PAoGER,G.v.Went, Abeelstraat 43, Den Haag.

. . . . . .

HAM AD.Gebr.met spoed,1 of meerdere bzn U-19 of CV-235.PAoHBO,H.Bouwma,Vergertweg 185, Enschede.

. . . . . .

HAM AD.Gevr.enkele 6J6'en en 829B of QQE 06/40.Aangeb.voor port.werk compl. triller unit Philips f.15,-. PAoMAI, L.H.v.Bergen,Schoolstr.22,Ruurlo.

CHEERIO

Bij mijn vertrek op 1 febr.a.s. naar Nieuw-Zeeland, roep ik al mijn vrienden en bekenden een hartelijk vaarwel toe.Ik blijf natuurlijk lid van onze VRZA en zal elke week CQ PA uitspellen om het nieuws van de PA's te vernemen.

Cheerio ! PAoPCA

CORRESPONDENTIE

PAoLZ : Tnx voor nw lid.
PAoAO : Tnx fr 3 nwe leden.
ON4DH : Tnx fr nw lid.
PAoAJS : Tnx fr 2 nwe leden.
PA-569 : Het ARRL Handbook is in elke goede boekwinkel verkrijgbaar, o.a. bij Gebr. Van Cleeff,Spui, Den Haag.
Aan de nieuwe leden : Hartelijk welkom in de VRZA. Voor zover voorradig krijgt u nog alle reeds verschenen nummers en ook het Xmas-nummer.
Contributie : Binnenkort gaan de contributiekwitanties de deur uit voor f.7,50. Wie in gedeelten wil betalen MOET ZELF VANTEVOREN zijn bedrag overmaken. Doe het NU .

HW's DX

Nou,nou, het is me het weertje wel! Bergen sneeuw deden de nachttrein met de dx-dope te laat aankomen,zodat we dit overzicht deze keer zonder medewwrkers moeten samenstellen, zodat het uiteraard niet volledig kan weergeven, wat er allemaal te doen was op de dx banden. Condities waren prima, soms daverend,ondanks het feit, dat isolatoren en antennes onder de sneeuw zaten. Vrijdag 17/1 begon het al dadelijk goed, toen BV1US tegen 18.00 op de band verscheen.(14020). Het moet een nieuwe operator zijn,want de vorige crew is terug naar de States.Zaterdag 18/1 was prima.Om 12.45 verscheen HA5AM/ZA, die direct een pile-up ontketende. Het is een HA-piloot, die vliegt tussen ZA en OZ en aan boord werkt als HA5AM/AM en wanneer hij in Albanië is als HA5AM/ZA.Als hij daar nu maar de tx uit de plane haalt, anders telt hij niet.De UA's waren die dag knettert hard en het leuke van ze was, dat wanneer je een zacht dxie riep, er prompt een Rus kwam, die jou dan ging zitten roepen.En als je dan geen antwoord gaf, ging hij CQ zitten draaien. Opvallend zaterdag was het grote aantal KH6 en KG6 stations,die vrij hard doorkwamen en gemakkelijk te werken waren. Ook de KL7's waren er in grote aantallen.Tegen de avond(17.00 op 14020) was VQ8AS aanwezig,maar na een ½ uurtje vluchtte hij voor de horde. Tegen 23.00 heeft VS9AD een vaste sked met ZD3G, die minder op de band is dan we zouden verwachten. Maandag hordes KH6'en en KL7's,terwijl ook de PA's(en ON's) hard te horen waren. Tussen de middag was HV1CN met fone aanwezig, die de Europeanen netjes afwerkte.En nu we het over hem hebben :

HV1CN IS OK FR DXCC

De ARRL deelt mee,dat HV1CN = I1CNS. Hij behoort tot de staff van het omroepstation daar en zit met een BC-610, vandaar z'n knots signaal. Het is voor het eerst in de geschiedenis, dat er vanuit HV gewerkt is. De kaart kan gestuurd worden aan : D.Petti,Radio Station Vatikaan-stad of naar I1 CNS : D.Petti,Via Tigre 6,Rome. Zo,dat is dus een geruststelling. ..Van KL7WAF vernamen we,dat

HL2AM

bijna elke dag in de lucht is met fone vanuit Sth.Korea.Xtal op 14130 Kc.
Om 18.30 kwam ZK2AD weer door en werd direct besprongen door de horde. Condx waren toen fb. Even later verscheen FL8AC(14080) en Guy vraagt QSL via de REF.Op onze uitdrukkelijke vraag naar zijn adres, wilde hij geen antwoord geven. Wie weet dit ? Even verder zat FY7CF(14010),die een vlotte werker is.
Dinsdag bracht ZD8LN, waarover de geleerden het nog niet eens zijn of hij echt is of niet. Om 18.20 verscheen FB8CD, die op Comoro zit en als apart telt. Wie weet zijn adres).André vertrekt over een maand naar la douce France, vertelde hij..Wat verder zat CR8AC, maar daar is geen bijkomen aan...Om 19.oo uur zat CN8JX te werken met C9XF, maar dit was zeer dubieus. CN8JX vertelde me later,dat die C9 met zijn beam uit de goede richting kwam,maar te hard (S9) was, terwijl hij hier niet te horen was.Verder zat er maandag VKoKT en ook 9G1BQ,de nieuwe préfix van Ghana(het vroegere ZD4). De Yanks waren wild op hem.Om 21.55 kwam FG7XC(14010) goed door.Pierre is een vlotte fist, die sure QSL per airmail belooft en het ook doet.
Woensdag kwamen er weer wat JA's door en van KV4AA vernamen we, dat

KP6AL

vrijwel elke dag om 17.00 uur op 14008 Kc aanwezig is.
Het zal om die tijd evenwel niet

meevallen,aangezien de UA's dan erg hard zijn.
FB8ZZ was er woensdag weer evenals VKoPK op Mawson, die daar nog twee jaar bleef.Om 19.20 verscheen FL8AC weer, die weer niet wou zeggen wat zijn juiste adres is.Later op de avond zakten de condx wat in en bleven er alleen de W's over.
Van PAoRLF vernamen we door de telefoon, dat zijn beam gebroken is en dat hij dus gauw maar even een 40-m draadje gespannen had. Toch werd daar maandag ZK2AD mee gepikt.Congrats ob. Wie weet het adres van die W6 waar de kaart voor ZK2 heen moet ? Vlak daarna werkte RLF een LX station. Of de condx ook eigenaardig waren !
In het begin van de week kregen we een brief van ON4QX,die weer terug is (met hele benen !).Bob had bericht,dat ZE3JO misschien van de zomer een trip maakt naar ZS9, omdat dit land vrij zeldzaam is..Op de QSL van YK1AT staat als adres : Bohumil Härch,p.o.b.2249,Damas,Syria.QSL fr QSL en een IRC bijdoen.
Verleden week werkte 4QX TI2LA,UAo KKD(zone 19)VU2DR,K6TSQ/KG6 om de mooiste te noemen.Tnx Bob.
Eerst even wat HN.

HOT NEWS

MALDIVES

De trip van VS1HJ en VS1HX naar de Maldives is uitgesteld, maar gaat toch door.

9G1BQ

9G1BQ, die van de week op de band was ,is ZD4BQ met zijn nieuwe préfix.Andere actieven daar zijn : 9G1CF en 9G1BF.

F7

F7 is de call van de Amerikanen in Frankrijk.PAoRLF was daar van de week even.Drie complete 1 KW tabletoppers, met 3 aparte hoge 3-el beams.Da's geen kunst !

ARRL TEST

Denk om de ARRL test.Over 14 dagen draait het eerste gedeelte al !

BERU

Deze zat/zondag draait het BERU contest. Een Britse affaire,waar we niet aan mee kunnen doen.

C9XF

Van de week werd C9XF gewerkt door CN8JX,maar die C9 was S9 bij hem en hier onhoorbaar.Hij noemt zich "Dan" en hij zegt, dat hij in Mukden zit. ??

AJ4AB

Woensdag werd om 17.00 uur gelogd AJ4AB.Hoewel 3000 stations hem aanriepen,kon niemand hem werken.

LA2JE/P

LA2JE/P zit er nog steeds en is van de week gewerkt door KV4AA. QSL's kunnen pas verzonden worden na 1 aug.1958.

JT1AA

Wie heeft zijn QSL al van JT1AA? De gang van zaken is zo : JT1AA schrijft zèlf al zijn QSL's en stuurt ze per pak naar OK1JX.Deze pikt er dan dié QSL's uit, waarvan hij er al een van het tegenstation heeft ontvangen en deze worden doorgezonden.

JZo

Zo langzamerhand wordt het tijd, dat we ex-PAoRJC in de lucht kunnen verwachten met een JZo call. Hij werkt uitsluitend 20-m cw. Mocht iemand hem horen,pse even bericht.

PX1FC

ON4AU en F8FC gaan ook deze zomer weer naar Andorra en komen evenals verleden jaar weer in de lucht als PX1FC. Er gaan nu voldoende hams mee, dat ze dag en nacht in de lucht kunnen blijven, gedurende 2 weken.

JT1AA/UAoOM

UAoOM zit slechts 3 km van de Mongoolse grens,maar toch er buiten. Hij zit 300 km van JT1AA,die in Mogolia zit. Als UAoOM er dus even met een portable heen gaat,kunnen ze elkaar een nw cntry geven !

73 PAoGN

CQ-PA

NR.5

JAARGANG 7
1 februari
1 9 5 8
NR. 313

Officieel Orgaan van de
Vereniging van Radio Zend Amateurs,
V.R.Z.A., onder redactie van de secretaris.

CQ-PA verschijnt elke zaterdag en bevat alleen artikelen, die van belang zijn voor de Radio Zend Amateur.
Het wordt gratis gestuurd aan alle leden van de V.R.Z.A. Lidmaatschap f 7,50 per jaar.

De V.R.Z.A. is officieel erkend door de RCD en BRD als een vereniging van radio-zendamateurs.
Goedgekeurd bij Kon.Besl. van 22 oktober 1957, no.46.
Contributieoverschrijvingen kunnen geschieden op gironr.802394 t.n.v. Twentse Bank, Groningen
op rekening V.R.Z.A. (Call of Pa-nr. vermelden)

BESTUUR		
PAoLU	voorzitter	Den Haag
PAoXD	vice-voorz.	Rotterdam
PAoGN	secretaris	Glimmen Gr.
PAoUSA	penningmeester	Groningen
PAoPLM	2e secretaris	Hattem
PAoTAU	QSL manager	Landsmeer
PAoZV	Commissaris	Amsterdam

REDACTIE
SECRETARIAAT
QSL-BUREAU
} POSTBUS 190 - GRONINGEN

VHF DEP.	PAoFB	Den Haag
COMM. DEP.	PAoQF	Amsterdam
TECHN. DEP.	PAoLZ en PAoRE	Eindhoven

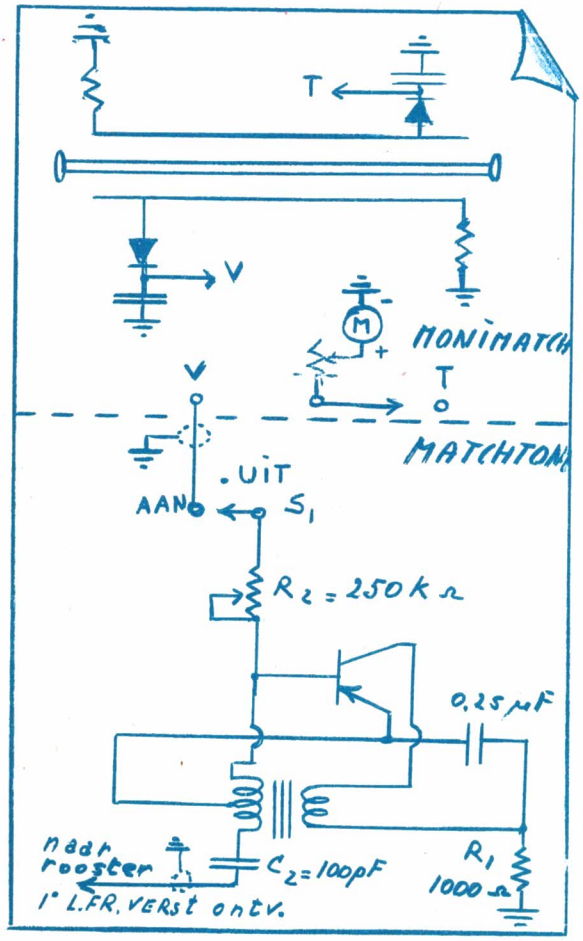

DE "MATCHTONE"

(EEN MONITOR DIE AUTOMATISCH GESLEUTELD WORDT DOOR DE EERVERLEDEN WEEK BESCHREVEN MONIMATCH)

In CQ-PA nr. 3 hebben we de Monimatch beschreven, die bij ons in gebruik is en welke is gemaakt volgens een artikel in QST. Dit QST artikel was precies een jaar oud en juist toen CQ-PA nr. 3 de deur uit was, verscheen er in januari 1958 QST een artikel over een handig apparaatje, de "Matchtone", die men aan de Monimatch kon aansluiten, waardoor men een monitor kreeg. Ze konden in Amerika wel CQ-PA gelezen hebben !!

Sommige hams vinden het erg prettig, wanneer ze tijdens een QSO hun eigen signalen mee kunnen luisteren. Daartoe monteren ze dan in hun ontvanger in serie met de volumeregelaar een tweede volumeregelaar, die zodanig ingesteld wordt, dat het eigen signaal zacht hoorbaar is, tijdens zenden. Op de zend/ontvangschakelaar komt dan een extra contact, die deze extravolumeschakelaar kortsluit tijdens de ontvangperiode, en de ontvanger dan dus weer op de normale gevoeligheid staat.

Dit foefje gaat natuurlijk alleen op als de zendfrequentie dezelfde is als de ontvangfrequentie. Bij de Matchtone is dit niet het geval. Onafhankelijk van de zendfrequentie hoort men zijn eigen signaal in de koptelefoon; het hindert niets op welke frequentie de ontvanger afgestemd staat.
De Matchtone is namelijk een combinatie van de Monimatch en een l.fr. toongenerator. Het bestaat uit een transistor toongenerator, die de Monimatch gebruikt als de voedingsbron; en wel een voedingsbron, die automatisch gesleuteld wordt. Bovendien - maar ik geloof niet, dat dit in ons land zo is - is het een grote hulp voor blinde amateurs om hun zender afteregelen.
Het meeluisteren van de eigen signalen is niet alleen gemakkelijk, maar men hoort ook direct, wanneer er iets aan de hand is; b.v. slechte toon, verspringen van de frequentie enz. Een aparte monitor is lastig, want dan moet hij door een extra contact op het sleutelrelais meegesleuteld worden.
Op de frontpagina zien we het schema. Een kleine plaat/push-pull roosters trafo'tje zorgt zowel voor de nodige terugkoppeling als ook voor de koppeling met de ontvanger. Hebben we geen push-pull trafo, dan kunnen we de ontvanger koppelen door C_2 te verbinden aan het niet-geaarde eind van R_1. Een betrekkelijk lage waarde van C_2 is nodig, anders krijgen we een te grote shunting op de l.fr.kring van de ontvanger. De aangegeven waarde van 100 p.Fr. geeft voldoende koppeling voor een goed l.fr. signaal van de monitor.
Een derde mogelijkheid om het l.fr. af te nemen, is, om inplaats van R_1 een koptelefoon aan te sluiten. Maar dan moet men weer met een extra schakelsegment de koptelefoon ompluggen van de ontvanger naar de monitor en dat is niet zo mooi. Wil de generator niet piepen, wissel dan de aansluitingen van de primaire van de trafo om.
De aan/uit schakelaar kan een deel vormen van R_2. We nemen dan zo'n volumeschakelaar van een omroepdoos, waar tegelijk een lichtnetschakelaar op zit.
De waarde van C_1 is $\frac{1}{4}$ Mfd. en dat geeft een toontje tussen de 500 en 1000 eprioden. Het hangt af van de trafo, de stand van R_2 en de put-put van de zender. Andere waarden van C_1 kunnen genomen worden, zodat iedereeen een toontje naar eigen keuze kan maken.
De stand van R_2 verandert met het wisselen van band of het varieren van het zendvermogen. Als transistors beveelt QST aan de nrs.: 2N109, CK722, die de toongenerator laat werken met slechts 0,1 mA gelijkstroom, andere goede transistors zijn de 2N107 en de 2N170, die goedkoper zijn en het evengoed doen. Natuurlijk zijn de overeenkomstige types van Philips even goed.
We kunnen het apparaatje heel klein in elkaar zetten. In het schema zijn die leidingen, welke door een gestippeld kringetje zijn omgeven, als afgeschermd uitgevoerd.
Aangesien de toonhoogte tot zekere graad afhankelijk is van de gelijkstroom, welke van de Monimatch wordt afgenomen, geeft deze toonhoogte dus ook een zekere aanduiding, of de final en/of de antenne-unit goed is afgestemd. Deze eigenschap van de Matchtone is een waardevol hulpmiddel voor blinde amateurs.
Rest ons nog te vertellen, dat deze Matchtone een uitvinding is van W4GF, die het sedert enige tijd in gebruik heeft en dat hem goed bevalt. Eventuele nabouwers succes en publiceer uw bevindingen hierover eens in ons lijfblad.

DEZE WEEK OP 2

DOOR H.RIPET , PA-314
Korte Kerkstraart 10 a,Schiedam

MAANREFLECTIES

Veel is er de laatste tijd geschreven over z.g.maanreflecties, doch het nu volgende bericht spant - wat zijn belangrijkheid betreft - toch wel de kroon.Echte VRZA stuff dus ! : In Fort Monmouth N.J. USA, Army Signals Enginering Laboratories hebben de Yanks een zeer sterke op 108 Mc werkende zender in bedrijf gesteld,waarmede reflecties vanaf de maan geproduceerd kunnen worden; gereflecteerde sigs, welke inmiddels reeds door W1CUT werden ontvangen. Vanaf 28 februari tot 12 maart zal de zender doorlopend in de lucht zijn met een ongemoduleerde draaggolf, die tijdens de halve en hele uren telkens voor een minuut onderbroken wordt. Ontvangstrapporten stelt men ten zeerste opprijs. Ze worden gehonoreerd met een speciale QSLkaart.
Na dit interessante bericht uit de USA over naar Den Haag, waar onze speciale verslaggever PAoFB zijn visie geeft over het gebeuren op

2 METER IN NOORWEGEN

Een brief werd door FB ontvangen van LA3UC(VRZA lid) in Bodø en hieruit zijn de voor dit verslag belangrijkste gegevens gelicht. Actieve stations binnen de "cirkel" daar zijn : LA3UC,7ED,9IC. Als interessante bijzonderheid wil ik in dit verslag vermelden,dat 3UC van plan is een op 10,14,20 en 40 meter werkende zender op ± 1 km van zijn QRA te installeren met afstandbediening op 2 meter ! Wat u verder ook nog niet weet, is het feit,dat CQ-PA in N.Noorwegen met zeer veel interesse elke week gespeld wordt! Van de vorig jaar in ons blad beschreven Skeleton Slot beamzijn er nu reeds 2 gebouwd en beide doen het buitengewoon goed. De brief wordt besloten met een hartelijke groet aan alle lezers van CQ-PA door de 2-m gang "North of Arctic !

DE 50 Mc

Voor de 6-m blijven we even in Den Haag en kloppen aan bij PAoWAR.Condities waren nu zeer matig, met af en toe een zeer diepe QSB. Zulks in tegenstelling met ± 14 dagen geleden, toen de zonen van Uncle Sam gewoon in de rij stonden voor een 6-m ticket,bestemming Europa.Zondag j.l.waren een aantal stations in de lucht, die men ook via de 2-m zender kon beluisteren. Acte de présence gaven de volgende Yanks : W8CMS, W8SSD,W1GP,W4GJO,W4CQP,W5VY,W5VEE,K4KAF,K1AHR,K4QVY en VE1ZR als enige Canadees. Prima werk, WAR en FB !!

DE 2 METER

We keren nu weer terug naar 2-m en richten onze "camera" op Ramstein, 15 km ten W.van Kaiserslautern. Let goed op deze naam en houd vooral de freq.144,018 Mc in het oog(oor), want binnenkort hoopt daar W3YHI, vermoedelijkonder de call DL4CK, zijn tenten op te slaan met 500 watt SSB.DL4CK - geen onbekende op de 144 Mc, getuige zijn activiteit in de jaren 1949/52 - hoopt 3 jaar in zijn tijdelijke standplaats Ramstein te vertoeven. En nu maar op goede condities wachten om zo'n knaap op je beam te laten belanden !
De 144 Mc VRZA-plane heeft intussen toestemming gekregen van de verkeerstoren om op te stijgen voor een korte reis in volgelvlucht langs de diverse gehoorde 2-m stations. Op 25/1 tussen 18.00 en 19.00 uur activiteit van RG(QSO DØ1XX),YVS,IH,CMH,VHF,ROX,WAR en OV.Volgens de weerberichten zou die avond warme lucht op de nog aanwezige koude lucht boven Europa, en vermoedelijk is dit de oorzaak, dat ± 19.10

DL3VJ met een prima 57 signaal op de long-yagi (indoor) binnenkwam, tijdens een QSO met PAoES. Later op de avond, toen de warme lucht bezit had genomen van het luchtruim boven Nederland, was het uit met de condx. De 27/1 werd PA-314 geplaagd door een niet functionerende rx, in dit geval de Eddystone S-750. De gehele avond bezig geweest om er wat nieuw leven in te brengen, hetgeen jammer genoeg niet lukte. Inmiddels werd overgeschakeld op de SX-28 - Noroton combinatie en hiermee werd gelogd op 28/1 18/00-19.00 : PAoKT,MA,BZH,NO; 22.20-23.00 VEL(nieuw 2-m station !!),VE,LQ en ROX.
Tot zover dit bandoverzicht. Mijn hartelijke dank aan PAoFB en WAR voor de zeer gewaardeerde medewerking. Tot de volgende ronde !

Vy 73 es dx de PA-314.

HAM AD. Aangeb.1 ontv.R1481,voed.ingeb.getrimd voor 70 Mc ƒ75,-; 1 zend/ontv.met power set 34 ƒ60,-; 2 triller omv.2 V Jefferson in met.kast,p.st.ƒ12,50; 1 voeding 2 X 2200 V 600 mA.ƒ25,-; 1 Heathkit patroongen.ƒ100,- 1 Heathkit zender 80/40/20/15/10 mtr. inp.30 watt met xtal,ingeb.voed. 220 V.net, samen met 1 Heathkit VFO ƒ250,- 1 HRO ontv.met verw.spoelen ƒ300,-. Een en ander ook genegen te ruilen, ook voor 1e klas merk kleinbeeldcamera. PAoMU, G.J.Meijer,Asselsestraat 24,Apeldoorn,Tel.K6760-2780.

VERHUISD

PAo. GKO naar : Burgm.Ploegmakerslaan 144, Oss.

CORRESPONDENTIE

PA-329, PAoWX, tnx fr extra contr.
PAoQB : tnx fr nw lid.
PAoGU : Welkom bij de VRZA, OM.

DE GEWONDEN IN MEPPEL

PAoNV is nu in zoverre hersteld,dat hij afgelopen donderdag weer naar zijn huis in Zeist is gegaan.Hij kan weer op zijn been staan en zijn kaak is weer genezen.Hij moet natuurlijk voorlopig nog rustig aan doen.Zijn broer Hans gaat goed vooruit evenals Tom Nota, maar zij beiden moeten nog wel een paar weken in het ziekenhuis blijven.Gelukkig zijn ze zeer opgewekt. Helaas kon van de ziekenhuisdirectrice geen toestemming worden gekregen om een kortegolf ontvanger te installeren.

HW's DX

Van de week ging het weer lekker en vooral de 20 meter band was in full swing.Natuurlijk blijft het lastig met al die UA-stations, waar maar een enkel station een geroutineerde operator achter de key heeft zitten.Het is goed te merken, dat het clubstations zijn, waarvan de knapen heel haastige QSO's maken.
Maar laten we maar met prettiger dingen beginnen. Allereerst is weer de nieuwe landen lijst door de ARRL gepubliceerd waarin verwerkt zijn alle mutaties, die afgelopen jaar plaats hebben gehad. Up-to-date bijgewerkt verschijnt hij als de twee laatste pagina's van dit CQ-PA. Ze zijn niet genummerd, omdat de meesten ze deze bladzijden er wel uit zullen halen. Voor de landen is enige ruimte gelaten, zodat men de landen af kan strepen,wanneer ze gewerkt zijn en b.v. af kan kruisen, wanneer ook de QSL binnen is. We hebben het met een klein lettertje gezet, zodat het net op 2 pagina's kon.(Wat een hele heksentoer is !).
Hiernaast hebben we gelezen, dat NV weer naar huis is en zullen we hem nu wel dag en nacht op de band horen om zijn dx-schade in te halen. Watsa Al?

De laatste tijd missen we QF,maar Piet is druk aan het bouwen aan 'n nieuwe ontvanger met spoeltrommel, (door WS gemaakt), een filter met twee xtallen van 75 Kc.Als het af is en uitgetest, hopen we er een beschrijving van te krijgen, Piet. En beterschap met de griep !..Mni tnx aan FB, die de naam van FB8CD opgaf. Dat is André Lienard op de Comoro Isl.QSL via de REF. Inmiddels is ook QST nagesnuffeld,dat als QSL adres opgaf via ZS6ANE in Johannesburg. En aangezien de VRZA daar een paar leden heeft wonen,is er alle hoop, dat de QSL ok komt. Tnx Jan...PAoTAU is ook weer happy want die kreeg van de week (als 1e PA ?) de QSL van JT1AA binnen van een QSO van 13/12/. Congrats Teun ! Dan is hier PAoBW en Hein geeft eerst een verklaring voor de letter "z" achter zijn tijdopgaven. Dat is een militaire uitdrukking en betekent GMT. Aangezien alles in deze rubriek GMT is, kunnen we dit gevoegelijk achterwege laten. Hein kwam verleden week net te laat met zijn epistel, doordat de nachttrein in verband met de sneeuw 4 uur te laat was. Gewerkt werd op 20 : CR8AC(19.17),PJ2ME(22.25,die voor de zoveelste keer QSL belooft) OY7ML(16.45),KR6SS(17.o5),KH6ES (18.o5),KH6EQ(18.15),VP8BJ(21.45 Falkland Isl.),FB8BD(17.57),CO7AI (22.27),KH6BTX(18.15) en PZ1AP(22.25). Tussen 17.30 en 19.00 uur is de 20 fb open voor de pacific,met veel KH stations. Ook werd nog gelogd KP6AL. Tnx Hein, dat zijn stuk voor stuk fb dxies !...Nu is eerst het woord aan de Belgen.

ISLA FERNANDO DE NORONHA

ON4DH bericht ons,dat hij met fone op 21 Mc gewerkt heeft met PY1CK/o een dxpeditie naar Fernando de Noronha.Deze blijft daar tot en met zaterdag.Dit eiland ligt op 500 km N.O.van Recife.Ze werken op 28,21 en 14 Mc fone. Volgens hen zou dit als apart land tellen en crds kunnen geclaimd worden na 1 mei a.s. van QSO's na 1946. De volledige dope hierover zou in het maartnummer van QST komen. Dus maar afwachten. Ook van PAoBW kregen we hierover de volledige dope. Het zou beter geweest zijn, wanneer die PY's er van te voren meer bekendheid aan hadden gegeven. PY1CK/O werkt vanuit het zelfde QTH als PYOCV een poosje geleden. Hij gebruikt zelfs de zelfde antenne. Tnx aan ON4DH en PAoBW voor de uitvoerige dope.

We waren bij ON4DH.Hij zegt, dat VQ6 ST geen slechte QSLer is, want hij kreeg zijn kaart onmiddellijk. Wel. om, wij wachten er al jaren op.Dan vraagt Jean nog over HV1CN. Deze zit vaak 's morgens van 7-8 op 20 met fone en is er ook soms tussen de middag 12-13.Het adres gaven we in verleden CQ-PA.Dan Jean : CQ-PA ligt donderdagsavonds om 24 uur postklaar, gaat vrijdagssmorgens om 8 uur naar de post en wordt diezelfde avond in de grote steden bezorgd.Zaterdagssmorgens heeft de rest van Nederland het. Als u het 's Maandags krijgt, ligt het dus aan de ON-posterijen. Dan eerst nog een brief van BW er tussendoor. Hein geeft dan de adressen van enige stations en wel :

ZK2AD = via W6ZVQ,Robert Miller, 4343 42nd Str.San Diego,Calif.USA.
FL8AC = b.p.121,Djibouti,Fr.Somali.

Verder geeft BW de dope over die PY 1CK/O,die we hiervoor al vermeldden. Het adres van PY1CK is p.o.box 5292 Rio de Janeiro,Brazilië.Verder werkte Hein nog : op 14 Mc FY7YF(09 20), KP6AL(17.12)op 14040 Kc,KA2ML(21 Mc fone 08.20),TI2OE(28 Mc fone 15.00), EL1T(16.35(,ZK2AD(17,50) en PY1CK/O (18.38(21 Mc fone).Tnx Hein...Via ON4QX kregen we een bericht van de Inter.Boy Scout Organisatie, dat ze een jaarlijks een dag zullen bestemmen voor een

B.S.Inter.Jamboree on-the-air

Padvinders over de gehele wereld worden uitgenodigd om deel te nemen aan een boy scout radio round-up, die dit jaar gehouden zal worden op zaterdag en zondag 10 en 11 mei a.s.

Er wordt geroepen "CQ Jamboree" en zullen dan geantwoord worden door de andere deelnemers Dit is GEEN wedstrijd. Nadere bijzonderheden geeft de organisator : "The Boy Scout International Jamboree-on-the-air, 965 Oxford Road,Tilehurst-on-Thames, Reading,Berks, Engeland....
PA-722 uit Waddinxveen heeft met zijn super-pro rx heel wat opgevangen, waarvan we als voornaamste noemen : op 14 Mc van 18.00-22.30 FF8AC,FY7 YF,9G1CM(Ghana),UAoKAR(Dickson Isl.) VKoRR,VE7CN,ZK2AD,KH6BLX,FB8CD(Comoro),plus de nodige Yanks. Tnx Teun en ik hoop, dat je a.s.examen slaagt.
..Dan is hier Bob,ON4QX.Hij geeft een lijst van stations,waarvan hij graag wilde weten,of deze stations QSL'en, n.l.HK4YA,K6TSQ/KG6,FL8AC (stuurt direct binnen 14 dagen),(zie adres in deze rubriek),VK1PG,KR6AZ, KR6MS,HH2FL,KX6BU,VP5GB,KX6AC,MP4JO KS6GF,VP8BK(QSL via NRRL,deze OM zit op een Noorse walvisvaarder en komt 2 X per jaar thuis) en KX6NA. Wie heeft hier wèl QSL's van en wat is het juiste adres.?
Verder vraagt BOB aan de luisterstations om op hun QSL óók het tegenstation te vermelden.Dan kreeg hij een brief van

VU2MD

VU2MD schrijft, dat er in de loop van 1958 als concurentie van JT1AA 4 AC4 stations daar ook in de lucht zullen komen.

Als laatste dx werkte 4QX : KH6BTX, FL8AC,VE7KX,CX2FD,ZD3G(die niet zo vlot Europeanen wil werken. Tnx fr all dope,Bob.

CONDITIES

De condities waren van de week weer prima met op sommige momenten zelfs fantastich goed. FB8YY verscheen op de band, die waarschijnlijk op Terre Adèlie zit.Dan was er vrijwel elke dag ZK2AD(19.oo) en opvallend is het grote aantal VE7,8,KL7 en KH6'en.
Ze zijn vrij gemakkelijk te werken, daar voor hen geen pile-up meet gevormd wordt.De ZL's en VK's kwamen op 14 Mc vlot door,zowel met fone als cw.Opvallend is ook, dat zelfs tijdens de goede dx uren, de PA's erg hard blijven doorkomen. Zo kwam ZE haast elke morgen hard door, evenals IN. Ook OQ en PA produceerden dinsdagavond een fb signaal.
Maandagmorgen om 08.00 uur kwam VR5A plotseling prima door en hij werkte zijn eerste PA. Cecil vraagt QSL via box 2,Tonga.
Tot slot nog een mededeling over de Marathon. We starten voor 1958 weer gewoon met dezelfde regels als voor 1957 golden De winnaars van 1957 krijgen hun diploma op de ALV van 1959.Eind maart,op de ALV van 1958 krijgen de winnaars van 1956 hun prijzen.
Logs moeten gezonden worden a an postbus 190. PAoGMU heeft door zijn vele buitenalndse reizen helaas geen tijd meer om ook de correctie van '58 te verzorgen.Sorry GMU.
Dit was weer de story van de dxers. Condx zijn prima,dus pik de dx voordat ze weer verdwenen zijn.Maar vergeet vooral niet ook de dope aan CQ-PA te melden. U wilt toch niet alles voor u alleen houden ?
Cheerio,obs es 73 de PAoGN

CORRESPONDENTIE

PAoSMU : Die correctie was al doorgegeven We checken dat altijd. Die SMV bestaat niet.
PAoAJS : Tnx fr 2 nwe leden. De cursussen aan hen worden morgen afgestuurd.

DE SPOT-NIET PUZZLE

Alle prijzen van de Spot-niet puzzle zijn maandag 27/1 verzonden. Door de sneeuwval kon ik ze helaas niet persoonlijk bezorgen.
73 de PAoZV,Henk

SNOEPJE VAN DE WEEK

VR5A = TONGA
14060 kc = 08.00 uur

OFFICIELE LANDENLIJST OP 1 JANUARI 1958

AC3	Sikkim
AC4	Tibet
AC5	Bhutan
AP2	Pakistan
BV, (C3)	Formosa
C (unofficial)	China
C3	(See BV)
C9	Manchuria
CE	Chile
CE9, KC4, LU-Z, VKØ, VP8, ZL5, etc.	Antarctica
CEØ	Easter Island
CM, CO	Cuba
CN2	Tangier Zone
CN8	French Morocco
CP	Bolivia
CR4	Cape Verde Islands
CR5	Portugese Guinea
CR5	Principe, Sao Thone
CR6	Angola
CR7	Mozambique
CR8	Goa (Portugese India)
CR9	Macau
CR1Ø	Portuguese Timor
CT1	Portugal
CT2	Azores
CT3	Madeira Islands
CX	Uruguay
DJ, DL, DM	Germany
DU	Philippine Islands
EA	Spain
EA6	Balearic Islands
EA8	Canary Islands
EA9	Ifni
EA9	Rio de Oro
EA9	Spanish Morocco
EAØ	Spanish Guinea
EI	Republic of Ireland
EL	Liberia
ET2	Eritrea
ET3	Ethiopia
F	France
FA	Algeria
FB8	Amsterdam & St. Paul Islands
FB8	Comoro Islands
FB8	Kerguelen Islands
FB8	Madagascar
FB8	Tromelin Island
FC (unofficial)	Corsica
FD	Togo
FE8	French Cameroons
FF8	French West Africa
FG7	Guadeloupe
FK8	New Caledonia
FL8	French Somaliland
FM7	Martinique
FO8	Clipperton Island
FO8	French Oceania
FP8	St. Pierre & Miquelon Islands
FQ8	French Equatorial Africa
FR7	Reunion Island
FS7	Saint Martin
FU8, YJ1	New Hebrides
FW8	Wallis & Futuna Islands
FY7	French Guiana & Inini
G	England
GC	Channel Islands
GD	Isle of Man
GI	Northern Ireland
GM	Scotland
GW	Wales
HA	Hungary
HB	Switzerland
HC	Ecuador
HC8	Galapagos Islands
HE	Liechtenstein
HH	Haiti
HI	Dominican Republic
HK	Colombia
HKØ	Archipelago of San Andres and Providencia
HL	Korea
HP	Panama
HR	Honduras
HS	Thailand
HV	Vatican City
HZ	Saudi Arabia
I1, ITI	Italy
I5	Italian Somaliland
IS1	Sardinia
JA, KA	Japan
JT1	Mongolia
JY	Jordan
JZØ	Netherlands New Guinea
K, W	United States of America
KA	(See JA)
KAØ, KG6I	Bonin & Volcano Islands
KB6	Baker, Howland & American Phoenix Island
KC4	(See CE9)
KC4	Navassa Island
KC6	Eastern Caroline Islands
KC6	Western Caroline Islands
KG1	(See OX)
KG4	Guantanamo Bay
KG6	Mariana Islands
KG6I	(See KAØ)
KH6	Hawaiian Islands
KJ6	Johnston Island
KL7	Alaska
KM6	Midway Islands
KP4	Puerto Rico
KP6	Palmyra Group, Jarvis Island
KR6	Ryukyu Islands (e.g., Okinawa)
KS4	Swan Island
KS6	American Samoa
KV4	Virgin Islands
KW6	Wake Island
KX6	Marshall Islands
KZ5	Canal Zone
LA	Jan Mayen
LA	Norway
LA	Svalbard
LU	Argentina
LU-Z	(See CE9, VP8)
LX	Luxembourg
LZ	Bulgaria
M1	San Marino
MP4	Bahrein Island
MP4	Kuwait
MP4	Qatar
MP4	Trucial Oman

OA . . . . . Peru
OD5. . . . . Lebanon
OE . . . . . Austria
OH . . . . . Finland
OHØ. . . . . Aland Islands
OK . . . . . Czechoslovakia
ON4. . . . . Belgium
OQ5, Ø . . . . . Belgian Congo
OX, KG1. . . . . Greenland
OY . . . . . Faeroes
OZ . . . . . Denmark
PAØ, PI1 . . . . . Netherlands
PJ2. . . . . Netherlands West Indies
PJ2M . . . . . Sint Maarten
PX . . . . . Andorra
PY . . . . . Brazil
PZ1. . . . . Netherlands Guiana
SL, SM . . . . . Sweden
SP . . . . . Poland
ST2. . . . . Sudan
SU . . . . . Egypt
SV . . . . . Crete
SV . . . . . Dodecanese
SV . . . . . Greece
TA . . . . . Turkey
TF . . . . . Iceland
TG . . . . . Guatemala
TI . . . . . Costa Rica
T19. . . . . Cocos Island
UA1, 2, 3, 4, 6. . . . . European Russian
Socialist Federated Soviet Republic
UA1. . . . . Franz Josef Land
UA9, Ø . . . . . Asiatic Russian S.F.S.R.
UAØ. . . . . Wrangel Island
UB5. . . . . Ukraine
UC2. . . . . White Russian Soviet
Socialist Republic
UD6. . . . . Azerbaijan
UF6. . . . . Georgia
UG6. . . . . Armenia
UH8. . . . . Turkoman
UI8. . . . . Uzbek
UJ8. . . . . Tadzhik
UL7. . . . . Kazakh
UM8. . . . . Kirghiz
UN1. . . . . Karelo-Finnish Republic
UO5. . . . . Moldavia
UP2. . . . . Lithuania
UQ2. . . . . Latvia
UR2. . . . . Estonia
VE, VO . . . . . Canada
VK . . . . Australia (including Tasmania)
VKØ. . . . . (See CE9)
VKØ. . . . . Heard Island
VKØ. . . . . Macquarie Island
VK9. . . . . Cocos Island
VK9. . . . . Nauru Island
VK9. . . . . Norfolk Island
VK9. . . . . Papua Territory
VK9. . . . . Territory of New Guinea
VO . . . . . (See VE)
VP1. . . . . British Honduras
VP2. . . . . Leeward Islands
VP2. . . . . Windward Islands
VP3. . . . . British Guiana
VP4. . . . . Trinidad & Tobago
VP5. . . . . Cayman Islands
VP5. . . . . Jamaica
VP5. . . . . Turks & Caicos Islands
VP 6 . . . . . Barbados
VP7. . . . . Bahama Islands
VP8. . . . . (See CE9)
VP8. . . . . Falkland Islands
VP8, LU-Z. . . . . South Georgia
VP8, LU-Z. . . South Orkney Islands
VP8, LU-Z. . South Sandwich Islands
VP8, LU-Z. . South Shetland Islands
VP9. . . . . Bermuda Islands
VQ1. . . . . Zanzibar
VQ2. . . . . Northern Rhodesia
VQ3. . . . . Tanganyika Territory
VQ4. . . . . Kenya
VQ5. . . . . Uganda
VQ6. . . . . British Somaliland
VQ8. . . . . Chagos Islands
VQ8. . . . . Mauritius
VQ8. . . . . Rodriguez Island
VQ9. . . . . Seychelles
VR1. . . . British Phoenix Islands
VR1. . . . Gilbert & Ellice Islands
& Ocean Island
VR2. . . . . Fiji Islands
VR3. . . Fanning & Christmas Islands
VR4. . . . . Solomon Islands
VR5. . . . . Tonga Islands
VR6. . . . . Pitcairn Island
VS1. . . . . Singapore
VS2. . . . . Malaya
VS4. . . . . Sarawak
VS5. . . . . Brunei
VS6. . . . . Hong Kong
VS9. . . . . Aden & Socotra
VS9. . . . . Maldive Islands
VS9. . . . . Sultanate of Oman
VU2. . . . . India
VU4. . . . . Laccadive Islands
VU5. . . Andaman and Nicobar Islands
W. . . . . (See K)
XE, XF . . . . . Mexico
XE4. . . . . Revilla Gigedo
XW8. . . . . Laos
XZ2. . . . . Burma
YA . . . . . Afghanistan
YI . . . . . Iraq
YJ . . . . . (See FU8)
YK . . . . . Syria
YN, YNØ. . . . . Nicaragua
YO . . . . . Roumania
YS . . . . . Salvador
YU . . . . . Yugoslavia
YV . . . . . Venezuela
YVØ. . . . . Aves Islands
ZA . . . . . Albania
ZB1. . . . . Malta
ZB2. . . . . Gibraltar
ZC3. . . . . Christmas Island
ZC4. . . . . Cyprus
ZC5. . . . . British North Borneo
ZC6. . . . . Palestine
ZD1. . . . . Sierra Leone
ZD2. . . . . Nigeria
ZD3. . . . . Gambia
ZD4. . . . . Ghana
ZD6. . . . . Nyasaland
ZD7. . . . . St.Helena
ZD8. . . . . Ascension Island
ZD9. . . . . Tristan da Cunha &
Gough Islands
ZE . . . . . Southern Rhodesia
ZK1. . . . . Cook Islands
ZK2. . . . . Niue
ZL . . . . . Kermadec Islands
ZL . . . . . New Zealand
ZL5. . . . . (See CE9)
ZM6. . . . . British Samoa
ZM7. . . . . Tokelau (Union) Islands
ZP . . . . . Paraguay
ZS1, 2, 4, 5, 6 Union of South Africa
ZS2. Prince Edward & Marion Islands
ZS3. . . . . Southwest Africa
ZS7. . . . . Swaziland
ZS8. . . . . Basutoland
ZS9. . . . . Bechuanaland
3A . . . . . Monaco
3V8. . . . . Tunisia
4S7. . . . . Ceylon
4W1. . . . . Yemen
4X4. . . . . Israel
5A . . . . . Libya
. . . . . Aldabra Islands
. . . . . Nepal

NR.6

CQ-PA

JAARGANG 7
8 februari
1 9 5 8
NR. 314

Officieel Orgaan van de
Vereniging van Radio Zend Amateurs,
V.R.Z.A., onder redactie van de secretaris.

CQ-PA verschijnt elke zaterdag en bevat alleen artikelen, die van belang zijn voor de Radio Zend Amateur.
Het wordt gratis gestuurd aan alle leden van de V.R.Z.A. Lidmaatschap f 7,50 per jaar.

De V.R.Z.A. is officieel erkend door de RCD en BRD als een vereniging van radio-zendamateurs.
Goedgekeurd bij Kon.Besl. van 22 oktober 1957, no.46.
Contributieoverschrijvingen kunnen geschieden op gironr.802394 t.n.v. Twentse Bank, Groningen
op rekening V.R.Z.A. (Call of Pa-nr. vermelden)

BESTUUR

PAoLU	voorzitter	Den Haag
PAoXD	vice-voorz.	Rotterdam
PAoGN	secretaris	Glimmen Gr.
PAoUSA	penningmeester	Groningen
PAoPLM	2e secretaris	Hattem
PAoTAU	QSL manager	Landsmeer
PAoZV	Commissaris	Amsterdam

REDACTIE
SECRETARIAAT
QSL-BUREAU
POSTBUS 190 - GRONINGEN

VHF DEP.	PAoFB	Den Haag
COMM.DEP.	PAoQF	Amsterdam
TECHN.DEP.	PAoLZ en PAoRE	Eindhoven

DE EXPLORER

Eindelijk is dan de Amerikaanse kunstmaan verschenen en over het hoe en waarom behoeven we hier niet te vertellen. Ons interesseert het in hoofdzaak, hoe het gesteld is met de radio aan boord.
Er zijn 2 zenders in de Amerikaanse kunstmaan. Een op 108 Mc en een op 108,035 Mc, met een tolerantie van ± 4 Kc. Elke zender heeft zijn eigen antenne. Het 108 Mc kristal in gemonteerd in het centrum van de satelliet, zodat de temperatuur zo constant mogelijk gehouden kan worden. Het 108,035 Mc kristal echter is temperatuur gevoelig en is gemonteerd tegen de huid van de satelliet. Het verschil tussen de beide frequenties geeft een aanwijzing voor de temperatuur van de huid. De gevoeligheid is in de order van 100 perioden per graad Celcius en de nauwkeurigheid is ongeveer 5 graden.

WAT IS ONS WERK ?

Verschillende van ons zullen wel geen apparatuur hebben om de 108 Mc te observeren. Op het vliegveld Eelde had PAoBX al een ontvanger bijstaan met een scope, zodat hij "het ding" ook kon zien. Nu is het zo, dat de Amerikaanse kunstmaan niet boven ons land zal komen. Het dichtstbij is, wannee r hij Gibraltar passeert. Lees ook eens het artikel over, dat verleden zomer in CQ-PA hierover heeft gestaan. Zo goed en zo duidelijk als de Spoetnik zal hij dus wel niet zijn.
Wie er apparatuur voor gaat maken, kan 2 dingen doen. Hij kan er eens naar luisteren en de buren er bij halen, zodat ze "het ding" ook eens hebben kunnen horen. Verdere waarde zit er niet aan.
Maar wat wel waarde heeft, zijn de amateur observaties GEDURENDE DE EERSTE 24 UUR VAN DE LANCERING. Voor de lopende maan is deze tijd dus nu al verstreken. Maar er komen er meer. Heeft iemand dus interesse,

laat hij dan zijn ontvanger gereed maken voor de volgende lancering.

HOE GAAN WE DAN TE WERK ?

Zorg voor een juist lopende shackklok en houdt deze op de seconde af gelijk met WWV. Als het nieuws komt, begin dan te monitoren op 108 Mc voor de Amerikaanse kunstmanen en op 20 en 40 Mc voor de Russische. Let op de volgende dingen : soort signaal,sterkte, steady, flutter fading, soort modulatie,toon enz.
Observaties van dit soort zijn alleen belangrijk gedurende de eerste 24 uur en wanneer ze doorgestuurd worden per airmail of telegram naar: Vanguard Control Center, Naval Research Laboratory,Washington D.C.,USA. De amateurs in Washingston staan de volle 24 uur klaar om berichten hierover te ontvangen uit landen, waar dit is toegestaan.
Vermeld dan :

1/ uw roepnaam en adres
2/ datum
3/ frequentie waarop het signaal is gehoord.
4/ tijd"in"GMT
5/ tijd "uit"
6/ sterkte
7/ soort signaal
8/ modulatie

Een voorbeeld voor zo'n telegram kan zijn :"PAoZZZ Biervliet Holland febr.10 monday 108 Mc in 2048 out 2057 GMT S5 slow fade tone mod."

Na 24 uur is het niet meer nodig bovenstaand laboratorium te verwittigen. Wèl echter, wanneer daar om gevraagd wordt. Dit wordt dan medegedeeld door W1AW.

ROEP "CQ DCS" VOOR EEN WASHINGTON QSO ALS U DE SATELLIET GEHOORD HEBT

Gedurende 24 uur na een lancering zullen de amateurs in Washington op onderstaande frequenties bijstaan voor satelliet berichten.

CW	FONE
3550 Kc	7250 Kc
7100 Kc	14225 Kc
14050 Kc	21400 Kc
21050 Kc	29640 Kc

Een 2de proef is het op tape opnemen van de satelliet.Elke keer, dat hij over komt,neemt men hem op. Stuur de tape echter niet naar Washington,tenzij er om gevraagd wordt.Houd de tape 48 uur. Er is dan nog niet gevraagd om een recording van een speciaal gedeelte van de wereld, dan kan het uitgeveegd worden.
Mogen we t.z.t.eens de resultaten vernemen ?

EEN FB-HF-SM-SP

HOOR H.J.SWIENINK , PAoOTC

Zolang we serievoeding in een zender toepassen, hebben we geen centje pijn, maar niet zodra we parallelvoeding gaan gebruiken, dan begint het gezanik. Immers, de normale handels H.Fr.smoorspoelen zijn niet berekend op de 21 Mc. Ze zijn goed voor de 80-40-20 en 10, omdat deze frequentie gelieerd zijn. De National Cy in USA heeft nu een prima H.Fr.smoorspoel gemaakt, die het wèl goed doet op alle banden, ook bij parallelvoeding. Ik heb zo'n exemplaar uit USA ontvangen en heb daar precies alle maten van overgenomen. Hiernaast staat hij afgebeeld en is gemakkelijk na te maken.Men krijgt dan een prima hoogfrequent smoorspoel,die het ook in een parallelschakeling doet. 73 de PAoOTC

NATIONAL. RADIO. PRODUCTS
TRANSMITTER
RF. CHOKE. R-175A.

KERAM. MATERIAAL
DIAMETER GEDEELTE,
A = 13 mm
B = 20 mm
C = 25 mm
D = 20 mm
E = 25 mm
F = 20 mm
G = 25 mm.

SCHAAL 1:1.

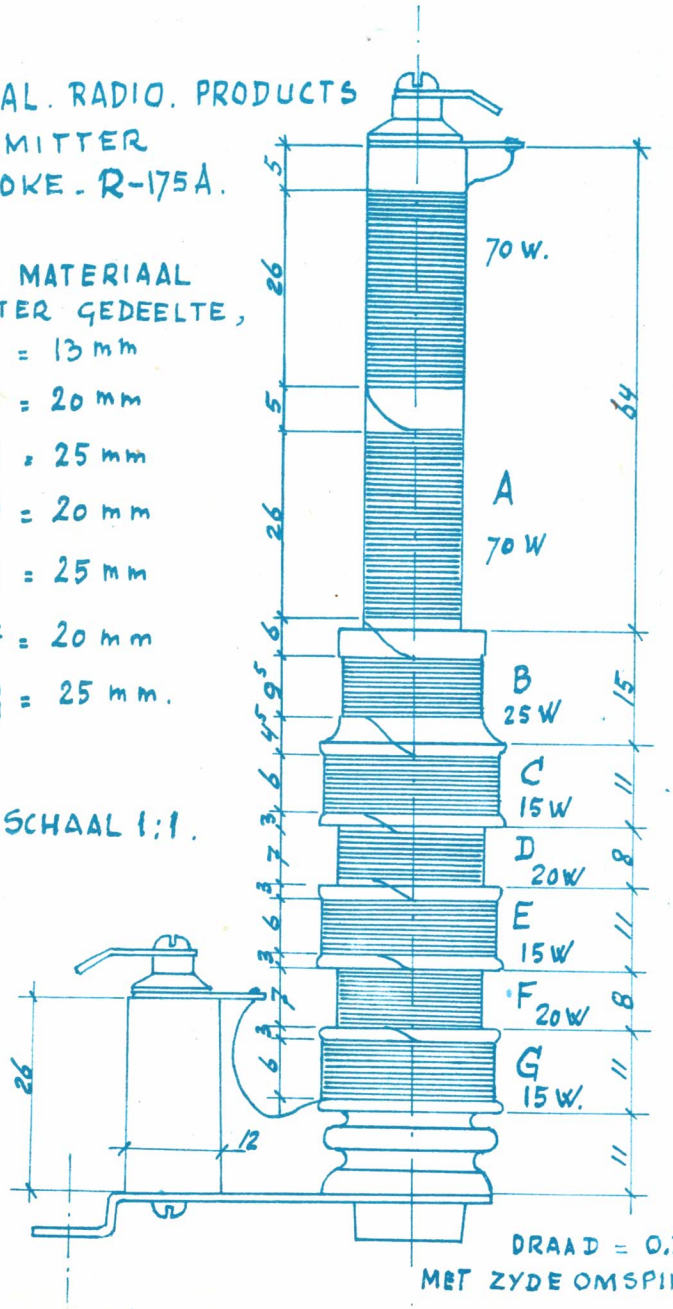

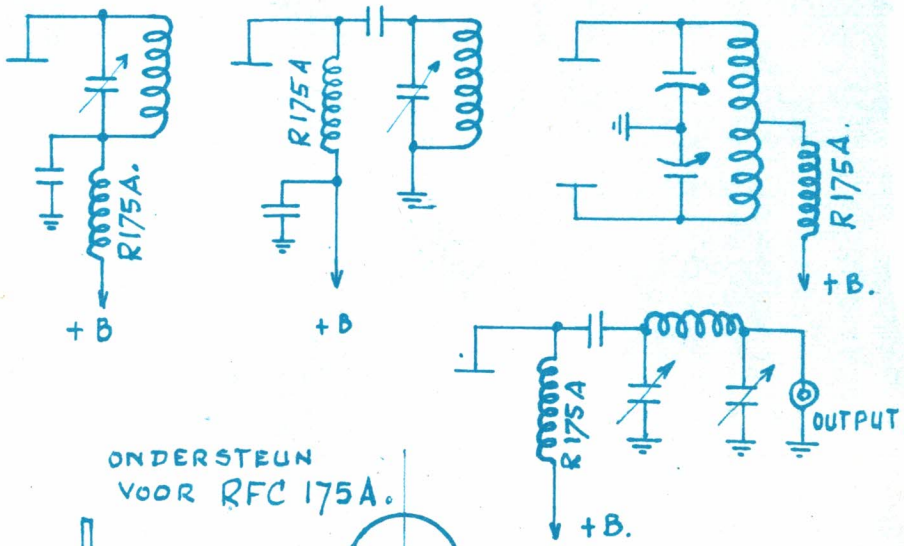

ONDERSTEUN
VOOR RFC 175A.

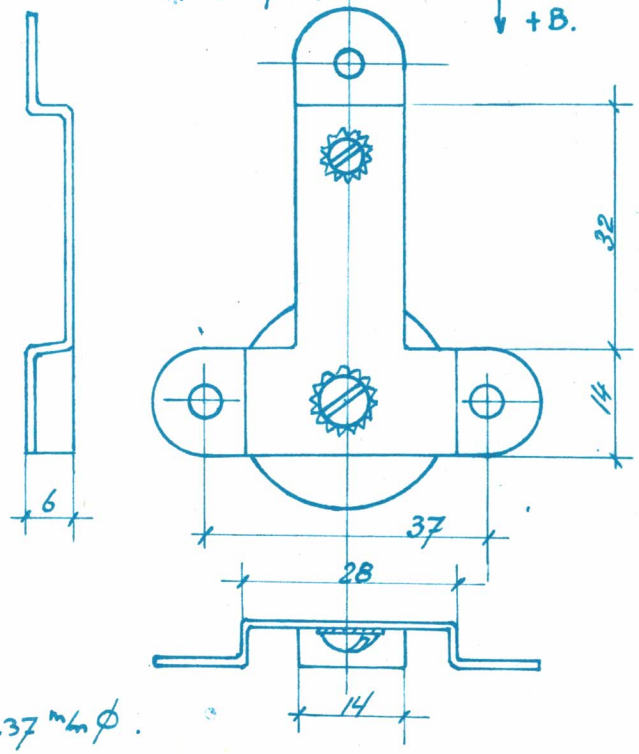

DRAAD = 0.3 m/m ϕ.
MET ZYDE OMSPINNING = 0.37 m/m ϕ.

DEZE WEEK OP

DOOR H.RIPET, PA-314

Goed nieuws voor de lezers van CQ-PA ! De zenders aan boord van de gelanceerde kunstmaan "Explorer", is in Nederland gehoord. Dinsdagmiddag zijn ze voor het eerst in Nederland opgevangen door het fysisch laboratorium van de Rijksverdedigingsorganisatie - toegepast natuurkundig onderzoek - op de Waalsdorpervlakte in Den Haag Ze werden gehoord van 14.44 tot 14.53 uur, zowel op de frequentie van 108 Mc als de 108,035 Mc.
Over de voorbereidingen tot het lanceren van de Explorer is nog bekend geworden, dat van 14 tot 28 januari een reuzen-zender, met een vermogen van 1½ miljoen watt, radiosignalen naar de maan heeft gezonden. Zij werden teruggekaatst door dit hemellichaam, en konden overal ter wereld worden opgevangen. Zij waren van de zelfde frequentie als de signalen van de aardsatelliet en zodoende konden alle ontvangers, die voor het experiment met de Explorer dienst zouden doen, geruime tijd van tevoren zuiver aan elkaar worden geijkt.
Behalve in hoger sferen, bruist het op aarde ook van de activiteit, in het bijzonder op de VHF. Dit geldt ook voor onze Belgische VRZA-vrienden en om dit te bewijzen, gaan we eerst even een bezoek afleggen bij ON4TQ in Mechelen. OM Toelen komt met goed nieuws voor de 70-cm PA's.Binnenkort zullen ON4DW en ON4LN op deze band verschijnen ! 4DW heeft zijn nieuwe zender en converter reeds beproefd in een QSO met 4LN en beiden hopen spoedig PA's op de 70-cm band te kunnen ontmoeten. Ook op de 144 Mc zit men daar niet stil en dit houdt o.a. in, dat ON4CY uit Vorst-Brussel zeer spoedig de gelederen van de Belgische VHF amateurs zal gaan versterken. Hartelijk dank 4TQ voor de fb dope ! We verlaten België weeren gaan eens even kijken in Breda, een van de gezellige steden van Brabant. Ons verblijf daar is bedoeld om een pluim weg te geven aan PAoJAL voor het feit, dat hij als eerste PA het mooie WOSA vertificaat heeft kunnen bemachtigen als beloning voor het werken met een bepaald aantal Antwerpse stations op de VHF. Dit certificaat is al eens eerder uitvoerig besproken in CQ-PA.Snuffel de oude nummers maar eens na, dan komt u de voorwaarden voor dit wel zeer mooie diploma tegen.Namens de VRZA congrats,JAL en wie volgt...!
Het klinkt misschien vreemd, maar PA-314 moet nu eerst even gaan inbreken om u aan de dope van vaderlandse bodem te kunnen helpen. De sleutel van de kast waarin het 2-m logboek wordt bewaard, is namelijk zoek en er blijft geen andere mogelijkheid over, dan de deur maar uit zijn scharnieren te lichten (Hi...). Na veel zweten is dit inmiddels geschied en daar gaan we dan met volle kracht vooruit :
Prachtig windstil weer zorgde er voor dat er tot dinsdag fb condities te beleven waren op de 144 Mc. Er verschenen weer een aantal nieuwe stations op de band zoals : SLS,OTC,ZDI,AMJ en we kunnen zeggen, dat het nu heel erg druk gaat worden ! Zeer tevreden over goede condities op 30/1 was PAoBL, die o.a.DJ1XX,DL1UW,PAoYVS en TP vlot werkte. Ook op 31/1 kon men spreken over goede activiteit, waarvoor o.a.MA,OV,LQ,VHF en TP zorgden. Zaterdag en zondag waren er practisch geen stations op de band.De 3/2 was daarentegen weer fb met o.a.QL(Deventer), die vlot achter elkaar 100% QSO's maakte met PAoGG,DEC en LQ. Laatst genoemde station heeft nog steeds een grote voorkeur voor QRP en is "still going strong" met 71 gewerkte PA's op 2-m. terwijl er nog 46 op het verlanglijstje staan ! PAoKH hield de Lemster kleuren hoog door op 5/1 om ± 22.40 een goed signaal te produceren hier op nr.10. Dit was tijdens een QSO met PAoOK (niet te horen !!). Dic zelfde avond balanceerden er nog meer

amateurs op mijn Kathrein 7-el indoor en mede dank zij de "Noroton" werden de volgende amateurs veilig binnengeloodst : PAoDEF,GG,TP,OV,JHC, allen met fb sigs !

En dit is dan weer het einde van de "voorstelling" ! Het gordijn sluit en tot de volgende keer.

Vy 73 es dx de PA-314

HAM AD.Aangeb.TV-ontv.Vidéomaster (R.E),moet nog afger.worden,met M.W.43 kanaalkiezer enz.orig.schema opzet. Bandrec.dek Metronome met 2 banden nieuw.T.e.a.b.PA-544 W.Vermeulen,Lombokstr.12 zw.Haarlem

HAM AD.Aangeb.Comm.Ontv.BC-312-M als nieuw f.250,-. BC-453 f.40,- PAoJAL,Tilburgseweg 163, Breda.

HAM Ad.Aangeb.R-1155 met schema(ongewijzigd f.75,-.RF-24 unit(voorzet 10 en 15 m band)f.6,-.Compl.voed.app 2 X 500 V/150 mA,kwikdampers,2 meters,schakelaars enz.in kast F.55,-. Golfmeter,zeer gesch.voor VFO,in 3 bereiken 1470-2870 Kc,2800-5520 Kc 5280-10260 Kc.Verdeling per band : 2 Kc,5 Kc,10 Kc,in kast f.30,-. Div. materiaal,zend C's,ker.sp.vormen,enz Bzn RL12P35,RS297 Mooie Siemens seinsleutel f.5,-.Div.trafo's,sm.sp. ger.diodes,m.A.meters. Alles in één koop f.200,-.PA-176,A.R.Stadtman, Oude Waal 19 /3, Amsterdam-C

UIT DE LUCHT

Door de Minister zijn de volgende zendvergunningen ingetrokken :
PAoFR = J.Fakkeldij te Hilversum
PAoPCA = J.Walraven te Hilversum

CORRESPONDENTIE

PAoAU : Fijn dat je weer beter bent Piet. Het adres van PAoKAM is Talmastraat 34 Apeldoorn. Hij heeft geen telefoon thuis.
PA-713 : PAoEEM wil u wel helpen.Adres is H.Boekelerweg 46.
PAoAM : Je krijgt rechtstreeks bericht met een duidelijker tekening.
PA-364 : Tnx fr nw lid,OM.
PAoHBO : We kunnen ons niet herinneren,dat u ons iets heeft gevraagd. Pse rp,OM.
SLUIT STEEDS EEN POSTZEGEL VOOR ANTWOORD IN ALS U SCHRIJFT !

VERHUISD

PAoADO naar :
Const.Huygenslaan 13, Zeist
PAoNI naar :
Gen.Spoorlaan 17 Aerdenhout

MEDELIJDEN ?

Uit "De Standaard" van 31/1'58.
Het zal niet vaak gebeuren, dat een eerbaar huisvader twee extra vrouwen krijgt aangeboden, doch het is een Deen op Jutland nu toch overkomen.Deze Deen is een enthousiast radio-amateur en de laatste tijd heeft hij regelmatig QSO met een HZ, die prins Talal in Saoedi-Arabië is. In hun gesprekken vertelden ze elkaar ook iets van hun familieomstandigheden en toen de Arabische prins te horen kreeg, dat zijn Deense radio vriend maar één vrouw had,kreeg hij medelijden met hem en bood hem er 2 extra aan. De Deen heeft echter het aanbod onder dankzegging moeten afwijzen, aangezien zijn vrouw weinig waardering heeft voor de Arabische gebruiken op dit punt.

ON4QT

DDXC

Van de week is het DDXC uitgereikt aan :

W2SAW

Mni congrats ob !

PAoQF
Comm.Manager

CORRESPONDENTIE

PA-1056 . Er is maar één officiele landenlijst en dat is die van de ARRL,welke we verleden week publiceerden. De door u genoemde landenletters als AG2,MF2,AR8 enz zijn allang niet meer in omloop en afgevoerd.

HW's DX

De DX van de week was niet gek. Verschillende fb stations waren aanwezig en konden gepikt worden. Sommige met moeite vanwege de QRM maar anderen waren gemakkelijk te vangen.
Het begon vrijdag 31/1 al direct goed met ZC3AC(13.30 14078 Kc) met even later KX6BP op 14034. Om die tijd is de QRM zwaar met UA's,YU's en SP's,.Later op de dag kwamen te voorschijn ZD2CKH(14065),FB8YY op Terre Adélie,maardat voor Antarctica telt; ZK2AD(14o98 Kc,18.20),die QSL vraagt via W6ZVQ.ZD3G is later op de avond aanwezig,in QSO met de W's, waar geen speld tussen te krijgen is.Zaterdag 1/2 kon UAoHN geen antwoord geven op onze vraag of er nog een UAo op Wrangel Island zat. Mikios sprak geen Engels en kon alleen rubberstamp QSO's maken. Zondag 2/2 bracht als curiositeit VKoAS(Mawson),FB8YY en ZS2MI(Marion eiland,telt apart) op één frequentie met een QRM Chaos van jewelste. Zo zat PAoRE FB8YY aan te roepen en GN op dezelfde freq.ZS2MI.Die ZS2MI spreekt een aardig mondje Nederlands en QSL't alleen bij ontvangst. ZD3G zat 's avonds weer lekker te toeteren,maar Lee heeft geen oren voor Europeanen. PAoFAB was ook weer eens op het slappe koord en werkte de W s.'s Maandags kwam HS1C (17.o5) uit de bus en Hal is een Yank die daar zit. Zijn adres is p.o.box 1038 Bangkok,Thailand. Condx waren goed,want tegelijk waren in de lucht ZD6EF,VS6DV,VKo PK,FB8ZZ en KL7MF.Even later om 18 20 waren er FL8AC,ZE5JU en KH6EQ. Ook ST2AR(20.20) was aanwezig.Dinsdag bracht FL8AC(17.50 14050 Kc) en 9G1CM. Dit is de vroegere ZD4CM en de geleerden zijn het er niet over eens, of 9G1 weer opnieuw als apart land telt voor diegenen,die ZD4 vroeger al geclaimd hebben.We zullen de wijze mannen van de ARRL maar even aanschieten,die weten 't wel. Om 18.45 zat ZS2MI er weer, een vlotte fist.10 Kc lager zat RLF met VE3JZ te werken, maar ons verzoek aan VE3JZ om RLF even te waarschuwen voor ZS2MI,werd helaas niet goed overgebracht. Om 20.00 verscheen YK1AT, die QSL vraagt via het OK-bureau.OD5BZ produceert een knots van een sig. Van dinsdag op woensdag waren het rare condx.De W's bibberend, de Europeanen met echo,en de JA's en DU's kwamen door om 23.oo uur, hetgeen niet normaal is. Ook LA2JE/P op Hope Island(Spitsbergen zat hele ritsen QSO's door te QSP'en aan LA5HI. Verzorgt deze de QSL's ??. In de reeks kwamen we ook PAoPUY tegem, die dus kennelijk een QSO met hem gehad had. Odd werd dus even gepraaid (14080 Kc 23.20) en hij vraagt QSL via de NRRL.PJ2ME had een knots van een signaal,evenals HH3L en TI2PZ.
Nou eerst wat HN :

HOT NEWS

KC4

PER RADIO VIA KV4AA :
Danny Wel is zo langzamerhand klaar en zal over enige weken vertrekken. Zijn eerste doel is Navassa Island,KC4, van waaruit hij binnenkort in de lucht zal komen.
Trouwens van de zomer gaan er ook een paar Yanks heen, zodat ieder zijn kans krijgt.

KERMADEC

Momenteel is vanuit Kermadec Island een ZL in de lucht, maar aangezien deze knaap uitsluitend op 80 werkt, zullen de Europeanen er wel naast grijpen.Vanuit de States wordt geprobeerd hem ook op 20 te krijgen.Of 't lukt?

KP6AL

KP6AL,die tegen 20.oo uur er vaak is,kan geQSL't worden via W7FNK of via KH6BA.

SNOEPJE VAN DE WEEK

ZS2 MI = MARION ISL
14 Mc 18-20 UUR

Zo en nu gaan we eerst eens kijken wat er in de post zit. Daar is allereerst PAoOI met zijn M-58 log. Alles 80 meter, maar daar zitten ook W's,VE's en zelfs een LU bij, hetgeen fb is voor 80.OI vraagt het adres van FG7XC. Dit is : Pierre Habazac,61 rue Henri Fourth Pointe-à-Pitre,Guadeloupe...Dan is hier PAoLY, zijn dope netjes gerangschikt per band. Op 28 Mc zat zowaar ZD3G(16.20),plus de nodige W en VE's, waaronder VE8MS(Baffin Island)VE7ASI,WoTUJ(Kansas).Dan de 21 Mc, de band van de WN's en KN's, die menigeen heel wat puntjes kunnen geven voor WPX.Daar zat van alles,o.a.JT1AA(11.10)VK1RH,ZA3AC (16.10),die onmiddellijk een pile-up kreeg, maar niet meer terug kwam.Op 14 Mc logde LY,resp.werkte hij : PY,ZD2,UAo,FB8XX,FY7YF(09.40 FB8YY en LY hoorde,dat FL8AC niet alleen met cw op 14045 zit, maar ook met fone op 14100 Kc.Tnx LY... PA-1056 logde o.a.VK3AHO(21 Mc), VU2RC(21 Mc) en vindt (In aanvulling op het stukje van TAU), dat de luisteramateurs op hun QSL ook moeten invullen :condx,temp.en spraakkwaliteit.PA;1056 heeft al heel wat luistercertificaten ! Tnx ob...Nou,nou, hier hebben we Arie weer eens, PA-297.Op 20 logde hij met fone HV1CN()7.25), die volgens de DARC niet voor WAE telt, hetgeen vreemd is, wanneer de ARRL het voor DXCC wèl doet.Arie logde verder een callbook vol W's en Europeanen,verder SV1WE,ET2US,VP9BU enz. Van HV1CN werd inmiddels de QSL al ontvangen.Tnx ob...Hier is HBO. Bij zijn M-58 log over januari zat nog wat dope. KR6CP in Okinawa is gefoond op 20(15.35), dit is W6HAV,Rolpe (?), moet waarschijnlijk zijn : Route 4,Box 87,Vista, Calif.USA.Tnx Henny. In het Belgische CQ lazen we, dat HBO de winnaar is van het fone gedeelte van de PACC wedstrijd, en PAoLZ is de winnaar van het cw gedeelte van die wedstrijd, hetgeen een fb geste is van de wedstrijdcommissie, wantHBO en LZ zijn beiden exclusief VRZA-lid. Mni congrats, obs ! ...Maar er zijn nog meer gelukkige mensen deze week. Zo is PAoHP als 2de PA in het bezit gekomen van het WAE/1 certificaat en PAoRLF heeft de QSL van JT1AA binnen gekregen... En dan hebben we hier Geert, PAoSNG, waarvan we in eeuwen niets hebben gehoord. Ook hij toetert weer lekker mee in de M-58 en hij hoopt, dat de deelname weer net zo groot zal zijn als vorig jaar.De laatste tijd heeft SNG weer wat nieuwe ceryificaten gekregen,namelijk : AC15Z als nr.13 en als 1ste PA; WGSA, verder WADM/4 in cw en fone; dan het DLD-200 als nr.6 enals nr.1 buiten Duitsland. SNG heeft nu in totaal 19 verschillende diploma's. En er zijn er nog onderweg ook nog, n.l.EYMA van München met 38 stations en 138 punten; WASM/2;het WDT en het FBA.Ook het WAYUR is bij elkaar,maar dit is nog niet aangevraagd vanwege de ping-ping (Hi..).De stand voor DXCC is 99 gewerkt en 73 binnen, zodat dat binnenkort wel voor elkaar is. Tnx Geert. Je andere vraag wordt rechtstreeks beantwoord. Dan is hier een mededeling over

DE 1958 MARATHON

Deze is nu gestart en reeds hebben enkele deelnemers hun logs over januari ingezonden. Die nog mee wil doen, moet dan nu direct zijn log inzenden, anders vervalt voor hen de maand januari.Inzenden aan postbus 190.

ARRL CONTEST

Denken de heren fonisten aan het eerste gedeelte van de ARRL fone test, die dit weekend begint. Zet maar een zak dropjes voor de keel klaar. Stroop en suikerklontjes is ook goed. Succes aan de deelnemers en laat eens wat weten.

GECORRIGEERDE VERWACHTINGEN
VOOR FEBRUARI 1958

10 meter
12-19 uur GMT Noord Amerika
11-20 uur GMT Centraal Amerika
10-20 uur GMT Zuid Amerika
08-18 uur GMT Zuid Afrika
08-10 uur GMT Nabije Oosten
07-16 uur GMT Midden Oosten
07-17 uur GMT Verre Oosten
07-17 uur GMT Australië
15.30 uur GMT Antarctica

14 meter
12-21 uur GMT Noord Amerika
10-23 uur GMT Centraal Amerika
08-23 uur GMT Zuid Amerika
07-23 uur GMT Zuid Afrika
07-19 uur GMT Nabije Oosten
07-19 uur GMT Midden Oosten
07-18 uur GMT Verre Oosten
06-23 uur GMT Australië
09-22 uur GMT Antarctica

20 meter
10-22 uur GMT Noord Amerika
18-05 uur GMT Centraal Amerika
21-09 uur GMT Zuid Amerika
16-03 uur GMT Zuid Afrika
06-02 uur GMT Nabije Oosten
14-21 uur GMT Midden Oosten
15-20 uur GMT Verre Oosten
06-20 uur GMT Australië
20-09 uur GMT Antarctica

We zullen de andere banden maar niet geven, omdat daar niet zo'n druk gebruik van gemaakt wordt. Inder er evenwel hams zijn, die ook van de verwachtingen voor 40 en 80 gebruik maken, laten ze dit dan even opgeven, dan zetten we die er weer bij.
Zo, en dan zou mooi op deze plaats de dope gezet kunnen worden van diegenen, die dagelijks actief op de dx banden opereren, maar die de moeite niet nemen, om hun dope in te sturen. Ik zou wel eens willen weten, hoe ze zich voelen,als ze elke week in deze rubriek op mooie dx opmerkzaam worden gemaakt, bijeengegaard voor hen door een betrekkelijk klein aantal dxers en ze hoeven dus alleen maar op de in deze rubriek aangegeven tijden en frequenties het kraantje open te zetten om de dx te pikken. Het is een kleine moeite,obs,om eer briefkaartje naast de key te leggen en deze in de loop van de week te vullen. Niet alleen doet u er anderen een plezier mee, maar u voelt zich veel lekkerder te weten, dat u niet alleen neemt, maar ook geeft !
Zo en na deze lange tirade zetten we er een punt achter en vullen de ruimte, die bedoeld was voor de dope van b.g.dxers met de nieuwste adressen van dxstations, die de laatste tijd op de band zijn. Herhaaldelijk vraagt men ons om bepaalde adressen, welke niet in het callbook staan.Hieronder volgen er dus een aantal.
Inmiddels cheerio es 73

PAoGN

DX ADRESSEN

CE2DH = box 307 Quillota, Chili
CE7AY = Hosmer ,Casilla 435,Puerto Montt, Chili.
CR4AU = Box 39,Praia,Cape Verde Islands
EL4A = Via W4TO
FE8AE = (tot juli a.s.)M.Veber 45 Avenue de Kergoat,Lez ,Quimper,Frankrijk
FM7WT = A.Meunier,p.o.box 7, Lamen tin,Martinique,F.W.I.
HC5CL = C.Jaramillo,Box 1366, Cuenca,Ecuador
HL2AJ = Yoon,Seoul U,Seoul,Korea
HV1CN = D.Petti,Radio Station, Vatikaan stad of via I1CNS
KR6BW = F.A.Reed,6431st Opns Sqdn APO 235,San Francisco California, USA
OQoVN = J.G.van Neer,Box 9 Usumbura,Ruanda-Urundi
VE8NB = J.Chouquette,Federal Electric, box 330,Edmonton,Alta, Canada
VR2DQ = Box 334,Suva,Fiji Islands
VU2CR = 79 Neil Road, Jabalpur, India

NR.7

JAARGANG 7
15 februari
1 9 5 8
NR. 315

CQ-PA

Officieel Orgaan van de
Vereniging van Radio Zend Amateurs,
V.R.Z.A., onder redactie van de secretaris.

CQ-PA verschijnt elke zaterdag en bevat alleen artikelen, die van belang zijn voor de Radio Zend Amateur.
Het wordt gratis gestuurd aan alle leden van de V.R.Z.A. Lidmaatschap f 7,50 per jaar.

De V.R.Z.A. is officieel erkend door de RCD en BRD als een vereniging van radio-zendamateurs.
Goedgekeurd bij Kon.Besl. van 22 oktober 1957, no.46.
Contributieoverschrijvingen kunnen geschieden op gironr.802394 t.n.v. Twentse Bank, Groningen
op rekening V.R.Z.A. (Call of Pa-nr. vermelden)

BESTUUR

PAoLU	voorzitter	Den Haag
PAoXD	vice-voorz.	Rotterdam
PAoGN	secretaris	Glimmen Gr.
PAoUSA	penningmeester	Groningen
PAoPLM	2e secretaris	Hattem
PAoTAU	QSL manager	Landsmeer
PAoZV	Commissaris	Amsterdam

REDACTIE
SECRETARIAAT
QSL-BUREAU
POSTBUS 190 - GRONINGEN

VHF DEP.	PAoFB	Den Haag
COMM.DEP.	PAoQF	Amsterdam
TECHN.DEP.	PAoLZ en PAoRE	Eindhoven

HELEMAAL TVI-PROOF

DOOR AB.DRENTH, PAoPRF

HIER IS EEN ARTIKEL VOOR DE MAN IN DE GROTE STAD DIE NA 8 UUR 'S AVONDS NIET MEER KAN WERKEN WEGENS TVI. PAoPRF, DIE MIDDEN IN AMSTERDAM WOONT, KAN HET WEL. HOE DAT KAN VERTELT HIJ IN DIT ARTIKEL.

Als wij 's avonds na 8 uur op de diverse banden luisteren, komen we maar zeer weinig PA's tegen. Dit komt, omdat de meesten van ons moeten stoppen als de TV begint. Immers, onze zenders produceren verschillende harmonischen in de diverse TV-kanalen. Dit is natuurlijk zeer jammer, daar er juist in de avonduren nog wel eens een bijzonder dx-station te werken valt. Verschillende methodes en uitgebreide artikelen van zeer vooraanstaande PA's mochten het zijne er toe bijdragen veel harmonischen te onderdrukken ! Maar...afdoende is de door hen aangegeven methode : eerst de zender afbreken, daarna weer geheel opnieuw opbouwen met inachtneming van allerlei voorzorgen, filters,afscherming enz.enz. - niet gebleken. Altijd wordt nog wel in een of meerdere TV-ontvangers storing opgewekt door onze - nu toch wel zorgvuldig uitgezeefde - signalen. Vooral in die TV-ontvangers, die ver weg zijn van de TV-zender en die dus op hun gevoeligst staan.

DE TX VAN COLUMBUS

Als er in de tijd van Columus niet alleen eieren waren geweest, maar ook zenders, dan had hij het trucje ook vast wel gevonden. Nu gaat iemand met de eer strijken, die dichterbij woont !
Wat moeten we nu eigenlijk doen, hoe moeten we onze zenders maken,opdat we tóch tijdens de TV-uren in de lucht kunnen zijn ? Wel obs, die

mogelijkheid is er, al moeten we ons met het kiezen van de banden beperken tot 2 dx-banden, namelijk de 10 en de 20 meter. Maar dat is toch wel geen bezwaar, wanneer we de keuze hebben tussen helemaal niet werken of lekker dxen op 10 en 20 ! De 10 voor overdag en de 20 voor 's avonds. Mooier kan het haast niet. Alle eer komt toe aan PAoZL, die ontdekte, dat als men uitging van een frequentie van 14 Mc, er niets aan de hand was. De 3de harmonische van 14 Mc is 56 Mc; de 7de is 112 Mc. Welnu de TV-kanalen houden zich allemaal binnen deze frequenties op. (RED : Behalve in het Noorden, waar de Nederlandse TV op 180 Mc zit).

NIET SLOPEN !

Wat we dus moeten doen, is NIET de tx slopen, maar laten zoals hij is. Niets aan doen ! Alléén, we bouwen een nieuwe VFO, die we laten starten op 14 Mc. Bezwaren ? Ik geef toe, het is wat werk, maar toch zeker veel minder werkdan de hele zaak tot op de grond toe afbreken ! En de stabiliteit ? Proeven van PAoHU en mij hebben aangetoond, dat een 14 Mc oscillator net zo stabiel kan zijn als uw eigen $3\frac{1}{2}$ Mc of zelfs uw 160 meter VFO.
Onnodig te zeggen, dat hierbij natuurlijk dezelfde voorzorgen gelden als voor iedere andere VFO, dus : stevige constructie, goede afstem-C enz. Ik behoef dit werkelijk niet opnieuw op te lepelen, hi ! Dat weten we allemaal wel. Als we dit wensen, kunnen we deze VFO ook FM moduleren. We hebben dan wel wat meer l.fr.nodig, maar dat is op te lossen met bijvoorbeeld een ECL80 of iedere andere triode-penthode.

HET SCHEMA

Laten we nu eerst eens even het schema gaan bekijken. Volledigheidshalve heb ik het hiernaast compleet getekend, zoals de zaak hier in elkaar is gezet. Voor de meesten van ons zou de tip alleen al genoeg zijn geweest, maar duidelijkshalve is hier dan het hele schema.
De oscillator is de bekende Clapp, waarin de beide C's - die in het originele schema 1000 pF zijn - bij mij vervangen zijn door 2 mica's van elk 400 pF. Dit bleek nodig om het stelsel te laten "zingen". De spoel L_1 is 6 wikkelingen, 35 mm diameter met $1\frac{1}{2}$ mm koperdraad. De afstem C_3 is zo'n bekende 30 pF variabele condensator uit een tuning-unit. Hiervan werden de 2 buitenste draaibare platen verwijderd. Hierdoor bleek een bandspreiding over de gehele schaal mogelijk. Neem voor de hele VFO een stevig stukje aluminium van 2 à 3 mm dikte. Gebruik een steile buis, bijvoorbeeld een EF50, EF80, VR65 enz. De Clapp is gestabiliseerd met een neonbuis, maar nodig bleek dit niet te zijn.!
De 2de buis wordt hier op een zeer laag pitje gezet met het oog op het sleutelen. De plaatspanning is 60 volt en de schermroosterspanning is 45 volt. De volgende buis, eveneens in klasse A, krijgt normale spanning. Ook van deze buis wordt de plaatkring niet afgestemd. Dit om meetrekken van de oscillator tegen te gaan. De laatste buis, een 6V6, heeft een afgestemde plaatkring en hiervan gaat het signaal naar de bestaande zender; hetzij naar een buffer, hetzij naar de pa-trap zelf. Sturing genoeg ! Maken we dus in de zender een omschakelaar, zodat we van de ene op de andere VFO kunnen overgaan, dan zijn we er. Dit heb ik ook en de proeven van omschakelen heb ik verscheidene malen gedaan tijdens een QSO. Het resultaat zal u allen meevallen, helemaal geen TVI ! In de nabijheid van mijn zendantennes staan welgeteld 21 TV-antennes en toch veroorzaak ik helemaal geen TVI. Ik gebruik geen hoog- of laag-

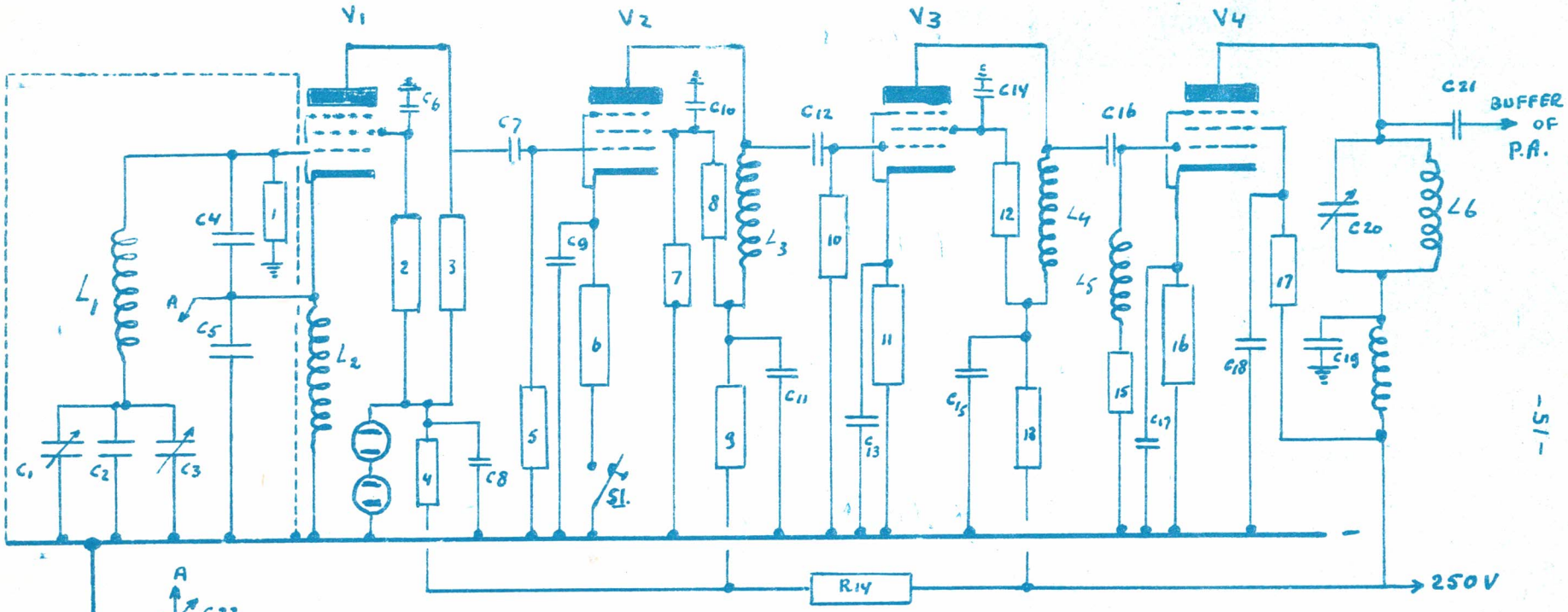

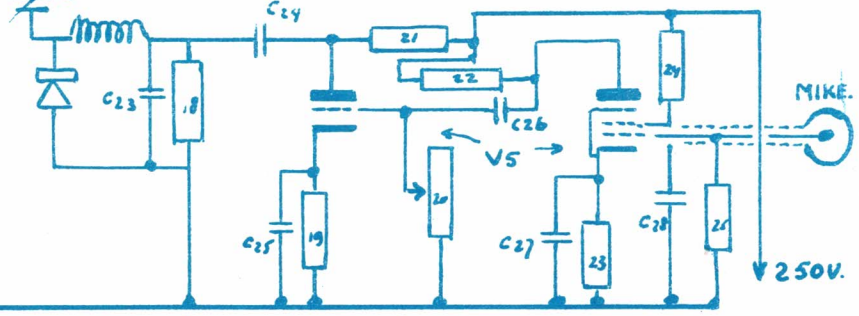

R1 . 30 KΩ	R23. 450 Ω		V1 EF 80
R2 . 100 KΩ	R24. 250 Ω		V2 EF 80
R3 . 200 KΩ	R25. 1 MΩ.		V3 EF 85
R4 . 10 KΩ			V4 6V6
R5 . 30 KΩ			V5 ECL 80.
R6 . 350 Ω	C1 . 30 PF TOL	ZIE TEKST.	
R7 . 30 KΩ	C2 . 100 PF	L, ZIE TEKST.	
R8 . 50 KΩ	C3 . 30 PF	MICA.	L6 = 8W. 25 MHz.
R9 . 270 KΩ	C4 . 400 PF		L2, L3, L4, L5 = HFSMP.
R10 . 30 KΩ	C5 . 400 PF		
R11 . 100 Ω	C6, C8, C9, C10, C11, C13, C14		
R12 . 50 KΩ	C15, C17, C18, C19 : 2000 PF MICA.		
R13 . 15 KΩ			
R14 . 10 KΩ	C7, C12, C16, C21; 100 PF MICA.		
R15 . 30 KΩ			
R16 . 200 Ω	C22 30 PF TOLTRIMMER		
R17 . 15 KΩ	C23 100 PF		
R18 . 150 KΩ	C24 5000 PF		
R19 . 2200 Ω	C25 } 100 MF 25V.		
R20 . 100 KΩ VAR.	C27 }		
R21 . 100 KΩ	C26 5000 PF		
R22 . 150 KΩ	C28 0,1 MF.		

PRF

doorlaatfilters; er zijn geen speciale voorzorgen genomen wat afscherming betreft; de zaak staat hier open en bloot op tafel.
Voor diegenen, welke de zaak ook nog willen moduleren, heb ik ook nog mijn FM-modulator getekend.Dit zal de meesten vanu wel duidelijk zijn, zodat ik hier verder niet op in behoef te gaan.
Nog een tip tot slot. Pas op voor warmte ontwikkeling in de nabijheid van de afstem-eenheid. Ook aan de onderkant van de buisvoet ! Daar zit namelijk zo'n gemeen slurfje, wat ook mij parten speelde. De warmte van de buis besproeide door dit slurfje de h.fr.smoorspoel, zodat het signaal niet stabiel te krijgen was.Na verandering was alles ok. De afstemeenheid is dan ook in een doosje gemonteerd, waardoor de warmte der buizen er geen invloed meer op heeft.
Dit was het relaas. Doe er uw voordeel mee. Succes is voor 200% verzekerd.

73 de PAoPRF

VERHUISD

PAoOH naar :
Schadewijkstraat 111 Oss
PAoFM naar :
Belem do Para, Brazilië

DE "HAMHOP CLUB"

Nu het nieuwe reisseizoen weer nadert,is er weer meer liefhebberij voor reizen en trekken, dus weer interesse voor de Ham Hop Club (HHC). In de meeste landen zijn nu vertegenwoordigers, die de leden met raad en daad ter zijde staan. Wilt u een of 2 dagen bij een amateur in het buitenland doorbrengen,of wilt u een of 2 dagen een buitenlandse amateur onderdak verlenen, geef u dan op bij de landelijke manager van de HHC : PAoBER, L.J.v.d.Sman, Sleephellingstraat 38 Rotterdam, tel.115467. Hij kan u alle gewenste inlichtingen geven.
In het buitenland zijn reeds verschillende afdelingsgroepen, die zich en-bloc hebben opgegeven. Bezoekende amateurs kunnen zij de mooiste plaatsen van hun omgeving laten zien; eventueel zijn plattegronden ter leen. Binnenkort zal een Europees bestuur gevormd worden.

PAoBER

DEZE WEEK OP 2

DOOR H.RIPET, PA-314
(Korte Kerkstraat 10a, Schiedam)

Zich niets aantrekkend van al de drukte die om hem wordt gemaakt,draait de "Explorer" nog steeds zijn rondjes om onze planeet. En hier op aarde volgt men op de 108 en 108,03 Mc nog steeds zijn gedragingen; bij welker observaties - voor wat ons land betreft - het Phusisch Lab.RVO-TNO nog steeds een actieve rol speelt. Door deze dienst worden de E-E-E-E signalen van de aardsatelliet nog regelmatig ontvangen en op de band gezet; om later doorgezonden te worden naar de desbetreffende instanties in Amerika. Tussen 2 haakjes, zijn er nog geen PA's, die Uncle Sam's verrassing op hun antennes gevonden hebben ?
Aangenaam verrast in Schiedam was PA-314 toen PAoFB op dinsdag een visueel QSO kwam plegen ! Tijdens dit bezoek ging het gesprek over.... ja natuurlijk, de radiohobby. Hierbij bleek dat FB, na de grote tegenslag van vorig jaar, nog steeds vol goede moed is. Wat de plannen op VHF gebied zijn van OM Adama, wil ik nog niet verklappen, maar ik raad zijn stadgenoten PAoWAR,GER enz.aan om hun S-meters alvast behoorlijk te shunten !!Namens de gehele VRZA wensen we FB veel succes met de opbouw van de nieuwe rig t.z.t. en we hopen, dat de zo bekende call Fox Baker weer spoedig in onze logboeken genoteerd zal kunnen worden.

Door bemiddeling van onze onvolprezen PTT werd - zij het dan telefonisch - PAoZU in Den Briel "gewerkt" door PA-314. Dit naar aanleiding van een gerucht, dat deze "oude" 2-m man binnenkort het spinrag uit de nog bestaande VHF-rig ging blazen. Tijdens dit "QSO" vertelde OM Rijn inderdaad het plan te hebben naar de 144 Mc terug te keren,mits ...de activiteit van de PA's groter wordt op deze band. Kom PA(s ! Zullen we afspreken om met QQE's e.d.Den Briel, het QTH van ZU, eens te gaan innemen ? De "verdedigingswerken" ten huize van ZU bestaan O.a.uit een 9-buizen dubbelsuper, terwijl voor de "aanval" een zender met een QQE-3/12 in de eindtrap gereed staat. Een 4-el beam zorgt er verder voor, dat een vermogen van ± 10 watt het luchtruim wordt ingepompt. Succes PAoZU en...we komen natuurlijk naar 2-m !!
Over zendbuizen gesproken. Er is weer een nieuwe pit op de markt verschenen, namelijk de Eimac 4CX250B. Deze buis zou een broertje kunnen zijn van de Eimac 4X250B, immers buisvoet, buisaansluitingen en het vermogen komen geheel met elkaar overeen. De 4CX250B verschilt echter met de 4X250B : 1ste doordat ze geheel één lasproduct is van keramiek en metaal, dus glas wordt dus in het geheel niet meer bij deze buis toegepast; 2de doordat ze met het volle vermogen kan werken tot aan 500 Mc (4X250B slechts tot aan 250 Mc). De importeur van de Eimacbuizen voor Nederland is : Uni Office N.V.,Rotterdam.
Het was deze week beslist de moeite waard om eens een duik te nemen in de VHF-golven, in casu de 2-m band.Er kon namelijk weer gesproken worden van enige activiteit en dit was b.v.zondag heel goed te merken aan het aantal stations die op het appèl verschenen. Gelogd werden : PAoBL,CMH,PM(werkt aan een VFO voor 2),LQ,JMS,KT,DEC,NO,IH,CJP,CJH.
In Leiden bij JMS is de eindtrap enigszins gewijzigd, terwijl de antenne nu aangepast is op 70 Ohm kabel. Hij heeft nu een heel wat beter signaal dan voorheen !
Maandag tussen 6 en 7 uur nam PAoROX proeven met zijn nieuwe zender met o.a. QQE 06/40 in de eindtrap.De draaggolf van OM Levering was helemaal "schoon"; alleen met de modulatie wilt het nog niet vlotten. Gehoord : PAoLDG,BZH,ROX,CMH en LQ. Ik verlaat nu weer voor een week het VRZA 2-m spreekgestoelte. Dope gaarne dinsdag 2de postbestelling uiterlijk hier in de brievenbus.

Succes, 73 es dx de PA-314

2-METER FREQUENTIES

PAoNL, de bekende 2-m amateur in Amsterdam, verzoekt ons het volgende te willen plaatsen :
Om teleurtselling bij nieuwe 2-m amateurs te voorkomen, doordat ze met hun kristalfrequentie dezelfde plaats gaan innemen, waar reeds een oudere amateur zich een plaats heeft veroverd, zou het misschien nuttig zijn een lijst te plaatsen van actieve 2-m amateurs met hun kristalfrequentie. Wanneer de nieuwe amateurs toch aan het slijpen zijn, kunnen ze daarmee dan rekening houden. PAoNL wil zich gaarne belasten met het samenstellen van de list. Zijn adres is : Kuiperstraat 65 Amsterdam. PA-537 zal hem daarbij dan behulpzaam zijn.

VERHUISD

PAoJSE is verhuisd naar :
Van Hoornstraat 55 Hilversum

COPIE

De voorraad copie dunt al weer aardig op de redactie. Wie wil er weer eens in de pen klimmen en een fb artikeltje voor CQ-PA schrijven.Waarover ? Iets voor de zendamateur !!!

HW's DX

Het kan niet iedere dag kermis zijn en dus ook niet elke week daverende condities. Nou is het ook weer niet zó, dat het slecht was. Integendeel, er was prima dx te werken; alleen niet zo gemakkelijk als een week er voor.
Het begon vrijdag 7/2 om 13.40 met KR6AK op 21 Mc, die de Europeanen netjes achter elkaar afwerkte. Een paar minuten later verscheen JT1AA eveneens op 21 Mc, die nu al een vlotte fist geworden is. Verderop zullen we nog wat meer van hem vertellen. Ook de VK's waren in grote massa aanwezig. Maar het voornaamste was wel, dat om 15.35 ZD3G even verscheen en Lee nu even tijd had voor een Europees QSO. Later op 20 meter was wel het voornaamste dat VQ8AQ verscheen, inplaats van VQ8AS. Deze laatste is gezwicht voor de horde en kon het niet meer bolwerken. Gelukkig houdt VQ8AQ de touwtjes strakker in de hand en geeft de dxers geen schijn van kans om "in te breken". Ook hij zit op Rodrigues. Willy stamt uit Hartlepool, Engeland, dus geeft wel een voorkeur voor G-QSO's. Zijn volledig adres is Cable and Wireless Ltd Rodrigues, via Mauritius. Deze week kwam hij om 21.30 in de lucht, maar volgende week zal hij wel in een andere shift zitten en dan wel tegen 19.00 uur tevoorschijn komen.
Zaterdag tussen 17 en 19 uur was het nog niks op 20. De Europa QRM was nog te groot. Daarentegen was de 21 Mc in volle glorie. W7's en o.a. VS6DO. Tegen 19.45 was de 20 fb en zaten daar op één frequentie ZS2MI (Marion Isl.), FL8AC en CR6CK. Iets verder zat AC5PN met OE1ER te werken, maar er was geen speld tussen te krijgen (watsa BW ?). Zondag 9/2 was het weer gezellig druk op 20 en er was van alles te werken. Tegelijk waren er KH's, VS6'en, VQ8AQ, die zijn G-vrienden werkte en wel wat al te lange QSO's hiermee maakte, zodat de pile-up ongeduldig werd. Dan was er FL8AB, die 8AC kwam versterken. Ook zat VU2DR er, die met PAoRLF bezig was. Maandag was het op 21 Mc niet veel. Wat Europa en wat W's. En dinsdag was de boot aan, want door het noorderlicht, waren de condities bar slecht. ON4LX werkte een FF8, PAoADP was weer thuis en toeterde op de band. Tegen 22.25 was met moeite één K-stn aanwezig, terwijl Z-Amerika wel goed aanwezig was. Gelukkig waren woensdag 12/2 de condx weer normaal en kwam K6TQS/KG6 behoorlijk op 20 door (15.00), evenals VKoKT (die thuis VK3KT is). Tegen 19 uur hoorden we ON4KT en PAoADP in een pile-up bezig en zowaar, daar was voor het eerst HL9KS in Korea. Hij had een behoorlijk signaal (14003 Kc) en probeerde W's te werken. Dit lukte hem maar met één W6, want Europa zat boven op hem en toen gaf hij deze hams maar een kans. Lowell kan nog niet zo gauw uit de voeten, dus behandel hem een beetje kalm !
Zo en na dit meer algemeen overzicht over naar de medewerkers. Dan is hier ON4QX, die nog even terug komt op onze vraag van verleden week over de lijst van QTH's. Bob wou graag elke week een lijstje van de nieuwste QTH's, die niet in het callbook staan. We kunnen dan onze maatregelen nemen en een airmail sturen, voordat de "rare" vogel al gevlogen is. OK, OM, we zullen ons best doen, maar zijn natuurlijk afhankelijk van de medewerking van de dxers. Dan zijn er nog een paar berichtjes :

WAC/YL

Het adres voor het aanvragen van WAC/YL is veranderd en is thans KoLYZ (ex-W3OQF), 1385 Northview Dr. Marion, Iowa. Ze heet Barbara Houston.

1958 EXPO BRUSSEL

Op de grote wereldtentoonstelling in Brussel komt een 500 watt zender, bediend door ON's. Deze wordt gebouwd door de OSA-Gang. Dat is goed werk, Mannen uit den Anvers ! De PA's komen zeker kijken !

PAoSPA had een paar weken verlof en liet ons een paar kleurenfilms zien van Curacao. Hij bracht daar o.a. een dag door in de shack van PJ2CA en foonde daar 'smorgens om 6 uur local time bossen PA's op 10. ..En zowaar, daar heeft OM Ripet de 2 even in de steek gelaten en is hij zijn ouwe liefde, de 40-m, even gaan opzoeken. Zondag 9/2 werd van 5-8 uur op 40 met fone gelogd : W2KXJ, W3PHL, W3AOH, W3ECR, W4HSD en W8FGX. Alle met behoorlijke sigs en die Europeanen werkte. De Eddystone doet het prima, ob!...Ha ! Da's fb. Hier is Al, PAoNV, die weer thuis is en achter de tx is gekropen om daar op 21 Mc te verschakken : alles van 9-11 uur KL7CCE, JA3BP, DU7SV, VK3SF, JT1AA, ZL2CW, ZL1RD, WL7CDR, VK 2NM, JA7AD en...nóg een JT, n.l. JT1YL. Deze laatste werd gehoord in QSO met OK1MB. Dit laatste geeft wel een schijn van echtheid. JT1AA is er practisch elke morgen, evenals DU7SV. Beide met een prima signaal. Tnx ob en probeer de 2½ maand achterstand met de studie in te halen !...PAoHJK werkte van de week OA7I en Evert vroeg om door te geven, dat hij nog op kaarten voor zijn DDXC wacht van : PAoQF, MDG, RE, AAGA, GF, WAC, RL, PCA en DV. Als men ze even naar het QSL-bureau stuurt, gaan ze rechtstreeks naar XE toe ! Evert werkte als mooiste XW8AI, VP3 HAG en FL8AC, die voor hem net zo mooi zijn als voor ons, hoewel dat natuurlijk voor andere dx niet zo is in Peru....HJK zelf werkte nog met FL8AC(18.32). Tnx OM. ...Van ON4IZ kregen we een aardige brief met complimenten voor CQ-PA. Tnx Henri. Nr. 314 sturen we alsnog toe. Het adres van KL7FAY is : Charles P. Hursey, APO 720, c/o PM, Seattle, Washington, USA. Tnx ob...Dan hebben we Arie weer, PA-297, die voor ons de 20-m fone band afgraast. We pikken daar o.a. uit 6.30-7.30 4X4FA, W6YK, UQ2AN, 5A1TB en JZo?? Die JZo was te zwak om te nemen. Dat was wel heel jammer. Toch zal het waarschijnlijk ex-PAoRJC wel

SNOERTJE VAN DE WEEK
HL9KS = KOREA
14003 KC - 19.20 UUR

niet zijn, want die komt zeker met CW uit en ook niet om die tijd, want PAoGF zal hem allang uit ervaring ingelicht hebben, dat de beste tijd voor PA-land zo tegen 13 uur is. Maar we waren bij PA-297. Van 20-21 uur werd gelogd HK5DZ, EA9EI, OD5BZ, SV1AB. Verder werd op 21 Mc gehoord ZS9G(20.08) en KR6CS(20.10). Tnx ob...Afgelopen zondag of liever gezegd weekend was het ARRL fone contest aan de gang. Maar dat was huilen, althans op 14 en 21 Mc. De 10 weten we niet. Erge hoge scores zijn er dan ook niet gemaakt. En nu even een woordje over de

1958 MARATHON

We zijn gestart met 14 deelnemers, hetgeen niet gek is, want in de loop van het jaar komt er nog heel wat bij. Stuur nu geen logs over januari meer in. Dat is te laat. Voor diegenen, die voor het eerst mee doen, in het kort het volgende. Men werkt zoveel mogelijk landen volgens de nieuwste landenlijst. De all-band score is onafhankelijk van de band. Heeft men b.v. 10 landen op 14 Mc en 10 landen op 21 Mc en zijn van deze laatste 10 landen er al 5 op 14 Mc gewerkt, dan is de stand : All-band 15; 14 Mc=10 en 21 Mc=10. Op elk in te zenden log moet behalve de call staan : QTH en ook onder welke stad men valt. Tevens de score van vorige maand en de geclaimde nieuwe score. Men geeft geen log van alle gewerkte stations, maar slechts van de nieuwe landen. Gesorteerd per band. Dus een lijst van b.v. 14 Mc, een lijst van 21 Mc enz. Tijd er bij hoeft niet, maar wèl de datum. In de banden lijstjes geeft men met een kruisje aan, wat ook voor All-band in aanmerking komt. Eenvoudig, nietwaar ?

De logs worden dit jaar niet nagekeken door PAoGMU, die dit in 1957 zo voortreffelijk heeft gedaan, maar door een andere zendamateur. Wie, dat zeggen we niet, zodat u geen logs rechtstreeks kunt sturen en we dan dope zouden missen voor deze rubriek.
Zo en dan hebben we tot slot hier PAoBW. Hein heeft hetzelfde ervaren n.l. dat LA2JE/P regelmatig hele rissen gemaakte QSO's doorgeeft aan LA5HE. Deze heeft dus zijn log en behandelt zijn QSL kaarten. BW's kaart - van een QSO in augustus, zou reeds lang geleden verzonden zijn, maar nog niet ontvangen zijn. Tja, ob, dat zal wel juli worden. Inmiddels hebben we hem al ingelicht. BW vestigt de aandacht op AC5PN, die we reeds publiceerden. Freq. 14050 Kc. Hij draait met 1 kw en heeft een NC-300 rx. Zal dus wel een Yank zijn. Ook BW vertelt, dat JT1AA elke dag omstreeks 12.00 uur op 21 Mc zit met een prima signaal. Verder is op 10 met fone vrij actief ZS8T(17.00 uur). Voorts werkte Hein 9K2AN(14100 Kc), die opgaf als QTH Kuwait. Dit klopt, want sinds enige tijd is daar de MP4-prefix veranderd in 9K2. De ARRL heeft dat echter nog niet doorgegeven, maar via een andere bron was dat al reeds bekend. QSL voor 9K2AN gaat naar box 736 Kuwait, Arabia. In de ARRL contest werd just for fun een paar QSO's meegedraaid. 's Morgens op 20 ging het vrij vlot. Hopelijk zijn de condx voor het cw gedeelte beter. Tnx ob. En dan zouden we nog wat vertellen over

JT1AA

Ludvik, JT1AA, is een van de populairste mannen geworden van 1957. Kalm maar rustig draait hij zijn QSO's, en hij heeft er nu al zo'n 2300 gelukkig gemaakt met een verbinding met zône 23. Begin december was hij even QRT in verband met de grote aardbeving in Mongolia, op 600 km van zijn QTH. Maar Ludvik draait nu weer rustig en vooral op 21 Mc, waar de QRM minder erg is. Alle QSO's tot 11/12 zijn al beantwoord en OK1JX verwacht binnenkort weer een pak vol van hem. JT1AA zendt alléén een QSL, wanneer het QSO 100% geslaagd is. Dus rapporten aan weerskanten genomen enz. Er is een piraat in de lucht, die zijn call misbruikt (zie ook NV abt JT1YL) Pas dus op en werk de goede ! Ludvik heeft een groot aantal antennes. Voor iedere richting een aparte, maar welke hij ook gebruikt, na elk QSO komen de W's op hem af als een horde muskieten. Daar heeft hij op 21 Mc niet zo'n last van. Dat was JT1AA's story. Wanhoop dus niet aan zijn QSL. Het komt OK als het QSO goed was en OK1JX uw QSL heeft ontvangen.
Dat was het dx van deze week. Volgend keer komt de M-58 januari lijst er in. Stuur nu géén logs meer van januari, dat is te laat. Cheerio. Pik al de nieuwe landen die we hebben aangegeven !

73 de PAoGN

EEN AFSCHEID

De bij de zendamateurs zeer bekende heer J.Th.Terborgh zal op 27 februari a.s. de PTT verlaten wegens het bereiken van de pensioengerechtigde leeftijd.
We wensen namens de VRZA de heer Terborgh, die secretaris is van de examencommissie van de RCD, een bijzonder prettige tijd toe.

UIT DE LUCHT

Door de Minister is per 1 januari de zendvergunning ingetrokken van :

PAoPK	,	J.Blomenkamp, Amsterdam
PAoZR	,	B.Verbeet, Amsterdam
PAoUV	,	A.Wiltschut, Rotterdam
PAoMC	,	H.v.Zwanenburg, Harlingen
PAoFG	,	H.A.Fugers, Soest
PAoZN	,	A.Hoogenboom, Utrecht
PAoJWL	,	J.W.Lucas, Ijsselstein

CORRESPONDENTIE

PAoAJS = tnx fr 2 nwe leden. Wat dat andere betreft, daar wordt naar geinformeerd.

CQ-PA

NR.8
JAARGANG 7
22 februari
1 9 5 8
NR. 316

Officieel Orgaan van de
Vereniging van Radio Zend Amateurs,
V.R.Z.A., onder redactie van de secretaris.

CQ-PA verschijnt elke zaterdag en bevat alleen artikelen, die van belang zijn voor de Radio Zend Amateur.
Het wordt gratis gestuurd aan alle leden van de V.R.Z.A. Lidmaatschap f 7,50 per jaar.

De V.R.Z.A. is officieel erkend door de RCD en BRD als een vereniging van radio-zendamateurs.
Goedgekeurd bij Kon.Besl. van 22 oktober 1957, no.46.
Contributieoverschrijvingen kunnen geschieden op gironr.802394 t.n.v. Twentse Bank, Groningen
op rekening V.R.Z.A. (Call of Pa-nr. vermelden)

BESTUUR		
PAoLU	voorzitter	Den Haag
PAoXD	vice-voorz.	Rotterdam
PAoGN	secretaris	Glimmen Gr.
PAoUSA	penningmeester	Groningen
PAoPLM	2e secretaris	Hattem
PAoTAU	QSL manager	Landsmeer
PAoZV	Commissaris	Amsterdam

REDACTIE, SECRETARIAAT, QSL-BUREAU	POSTBUS 190 - GRONINGEN	
VHF DEP.	PAoFB	Den Haag
COMM.DEP.	PAoQF	Amsterdam
TECHN.DEP.	PAoLZ en PAoRE	Eindhoven

EEN GROUNDPLANE VOOR 3 BANDEN

DOOR W.J.SCHUURMANS STEKHOVEN, PAoWSS

Merkwaardig genoeg kan een groundplane antenne, gemaakt voor 14 Mc goed werken op 21 Mc. De resulaten zijn vaak wonderbaarlijk. De aanpassing is echter allesbehalve goed te noemen, dit bewijst de S.G.V., welke zeer hoog is. Blijkbaar is een beetje energie in de straler reeds voldoende om dx te werken. Betere aanpassing kan verkregen worden, door een aparte straler NAAST de andere te plaatsen. Zoals de tekening aangeeft kunnen we dit zelfs uitbreiden met een derde straler, we krijgen dan een groundplane voor de 3 dx banden.

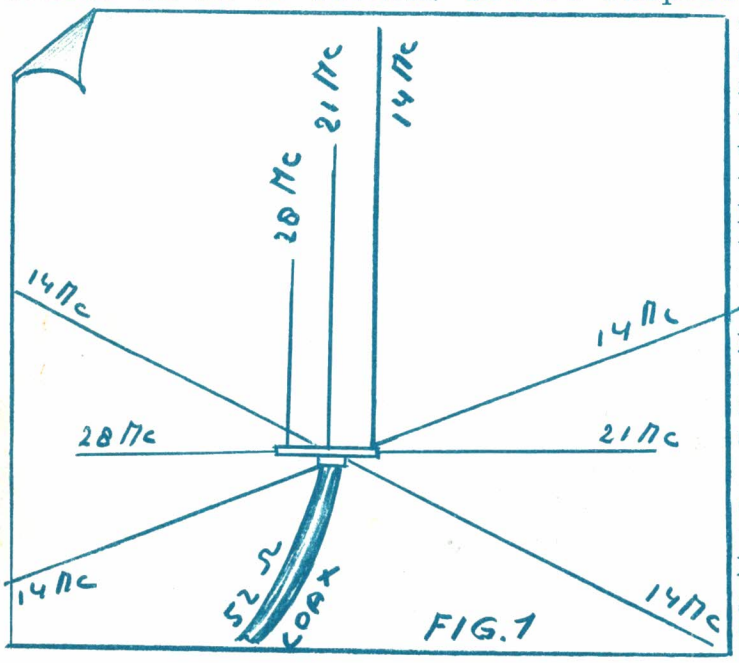

FIG.1

Het principe is gelijk aan dat van een dipool met verschillende stralers en welke gevoed wordt door één voedingslijn.
De radialen kunnen gemaakt worden voor de laagste frequentie. Ze zijn dan tevens goed voor de andere banden. Aparte radialen (tussen de andere gespannen) zouden misschien nog betere resultaten geven.
De groundplane, die op deze manier gemaakt is, heeft in de voedingslijn een behoorlijke lage S.G.V. op alle

3 banden. De juiste waarde kon ik niet meten, maar ik schat dat dit ongeveer 1 : 2 zal zijn. De afstand tusschen de vertikalen is ± 20 cm. Men moet er wel aan denken, dat het horizontale stuk meetelt met de berekende lengte van de straler. Door tijdsgebrek is nog niet nagegaan of de berekende lengte van een kwart golf met de formule

$$\frac{234}{f\ \mathrm{Mc}} \times 0{,}3048 \text{ (uitkomst in meters)}$$

optimum is met het oog op de eventuele beinvloeding, die de stralers op elkaar uitoefenen.
Voor de duidelijkheid zijn de radialen voor de 21 en 28 Mc met één exemplaar getekend. Alle radialen zijn vanzelfsprekend met elkaar verbonden en gesoldeerd aan de buitenmantel van de coax voedingslijn.

73 de PAoWSS

Bovenstaand artikeltje kreeg de redactie eind januari toegezonden en nu komt QST vanfebruari een aardig bewijs leveren, hoe "bij" we zijn. In QST van februari 1958 dan, vertelt K5AYJ hoe hij een 3-band grounplane gemaakt heeft van 3 z.g.werphengels.Een welbekend artikel, dat ook in Nederland in de dump verkrijgbaar is.

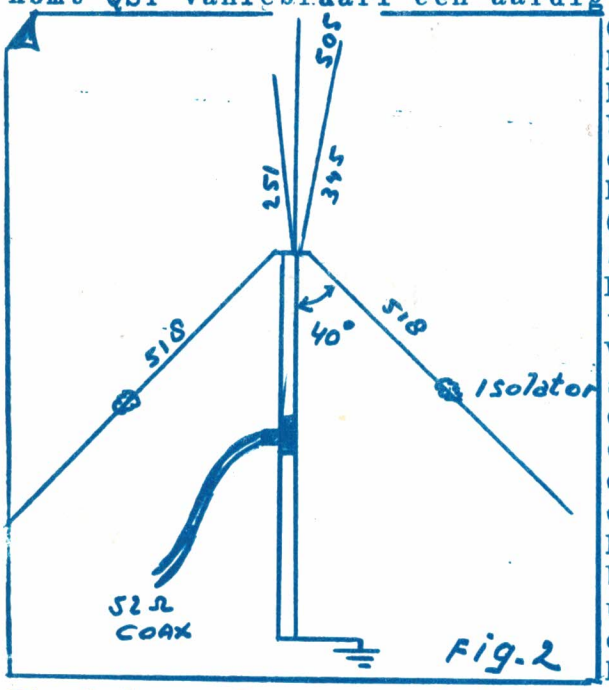

Fig.2

K5AYJ zegt :
Groundplanes, die dicht op de grond staan, zijn helemaal geen groundplanes. Daarom zette hij de zijne op een 10 meter lange ijzeren pijp van $2\frac{1}{2}$ cm dikte. Vier radialen, elk 518 cm lang, lopen schuin omlaag en dienen tevens als tuidraden. Deze 4 radialen zitten vast aan een flens bovenop de pijp. Ergens tussen de verbindingsstukken van de pijp zit een T-fitting (zie figuur 2 hiernaast). Dit is een mooi punt om de coaxlijn naar buiten te brengen. Komt het iemand beter uit om dit beneden aan de mast te doen, dan kan hij dat rustig doen. De T-fitting kan dan vervallen.
Hierboven schreven we dat de vertikalen uit metalen werphengels bestonden. Dit was vroeger bij ons zelf het geval. Men moet dan de bekende rubber isolatoren gebruiken,wanneer de mast een metalen pijp is. K5AYJ doet dat echter niet. Hij gebruikt één bamboe vishengel als drager van de 3 koperdraden, die de vertikale stralers ijn. Deze koperdraden zijn natuurlijk van verschillende lengte (aangegeven in fig.2, waarbij de bamboehengel niet getekend is)De dikte van de koperdraden is 2 mm. Met behulp van Scotch tape(of isolatieband) zitten ze om de $7\frac{1}{2}$ cm aan de vishengel vast. De onderkant van de bamboehengel zit geperst in de bovenkant van de ijzeren pijp. De coaxiaalkabel komt aan de bovenkant naar buiten door een gaatje juist onder de flens. De kerndraad van de coaxkabel zit daar gesoldeerd aan de onderkant van de 3 koperdraden, die de stralers vormen en die daar alle drie aan elkaar zitten. De buitenmantel zit gesoldeerd aan de flens waaraan ook de 4 radialen zitten. Iedereen die bang is , dat de zaak niet goed geisoleerd is daar, kan dit vergeten. Herinner u maar, dat dit een punt van lage impedantie is.

DEZE WEEK OP 2

DOOR H.RIPET , PA-314
(Korte Kerkstraat 10 a,Schiedam)

Het moet voor zowel W6NLZ als voor KH6UK beslist een hele gewaarwording zijn geweest, toen ze op die gedenkwaardige 9 juli 1957 elkaars signalen konden beluisteren op de 144 Mc. Immers het betekende dat zij het 2-m langeafstandsrecord op hun naam hadden gebracht door het overbruggen van maar liefst 4160 km ! Van het antennesysteem dat beide stations toen gebruikten, is hier in Nederland maar weinig bekend. We mogen daarom gerust spreken van de zoveelste primeur van CQ-PA, wanneer we dit eens even nader belichten. We zijn hiertoe in staat gesteld door de welwillende medewerking van de Fa.Gonset, Burbank,California(de ontwerpers) en het is beslist de moeite waard om hetgeen hierover verteld wordt eens aandachtig te lezen.
De antenne, welke door beide 2-m recordhouders in het vuur werd gebracht is een "Big Bertha", een 13-elements long yagi met een drager van ± 7 meter ! De elementen bestaan uit : 1 reflector; 1 dipool en 11 wide-spaced directors. De gain is 16,1 db over een ½golf dipool. Lang niet kinderachtig dus. De front-back ratio is 30 db. De Big Bertha is een z.g.smalbandantenne, uitermate geschikt voor dx werk, zoals bewezen. De prijs is $34,50 (± f.131,-), dus net iets meer dan het zakgeld,dat u wekelijks krijgt....!

Vanuit de warme streken keren we terug naar het koude Holland, waar FB zo bereidwillig was ons wat te vertellen over de 50 Mc band.De grootste krachtenr op deze band is verricht door EI2W met het werken van alle USA-districten (±34 staten) in Uncle Sam's domein.In het geheel 206 6-m QSO's in nog geen 2½ maand tijds. Klaar met de 6-m en nu naar de

70 Mc

Op deze band mogen nu ook de Oostenrijkers tot 31 december 1958 bivakkeren en wel tussen 70,3-70,4 Mc. Reeds 29 OE's zijn daar actief. Vanuit Oostenrijk springen we nu met een reuze "slalom" over naar Duitsland, waar DL6FX (70,39 Mc) en DL6SV(70,36 Mc) met spanning uitkijken naar Nederlanders op 70 Mc. Hartelijk dank ,PAoFB,voor de uitvoerige gegevens.

144 Mc

En dan die goeie ouwe 2-m, waar de activiteit weer zo lekker aan het opleven is. Hallo OM Harteveld, PAoVEL ! Uw sigs kwamen hier prima door, ondanks het euvel, dat de beam daar in de Rembrandtstraat vastgeroest staat in N.O.richting.Even flink de oliespuit hanteren en succes ! Het voorbeeld van PAoLQ om QRP te werken heeft navolging gekregen, want de input van PAoJU is nu 2½ watt ! Aan de modulatie moet nog wat gedokterd worden, maar ook daar zal ongetwijfeld een medicijn voor te vinden zijn. ..Goed zo, PAoCO in Oegstgeest ! Ondanks het feit, dat het als antenne gebruikte dipooltje slechts 4 meter boven de begane grond zweefde, produceerde hij op zondag een 57 signaal, fb !...De QSO's tussen WAR en SK zijn altijd verbazend interessant, uit technisch oogpunt bekeken. De verbinding op 16/2,21,30 , maakte hierop geen uitzondering. We konden toen o.a.vernemen, dat er weer een nieuwe "pit" op de markt is verschenen en deze buis schijnt heel bijzondere prettige eigenschappen te bezitten. Graag per briefkaartje wat meer gegevens over de ECL82,OM V D Wart; bij voorbaat dank...Een extra vermelding valt nu nog te beurt aan PAoRG in Oegstgeest, die is overgestapt naar "Clamper-tube" modulatie. Hij deed de ruiten trillen hier met een enorm hard signaal.
Tot slot nog het gebruikelijke lijstje van gelogde stations :

Gelogde stations : PAoVEL,KT,LDG,JU,CA,GG,LQ,CO,WAR,SK,DEC,VHF,CMH, ROX,CJP,LAM,RG,OV,JHC en CGA.

Tot de volgende week ! Vy 73 de PA-314

HAM AD.Te ruil aangeb.7 X VR91(EF50) voor 7 X VR65.Gevraagd : draaispoel meter 1 mA, Ri 150 Ohm;schaalbooglengte minstens 80 mm;schaalind.mag beschadigd zijn.PA-393,A.Ruytenberg Bas-Jungeriusstr.222 Rotterdam-Z, Telf.K-1800 - 175454.

HAM AD.Gegr.buis RCA-5879. PA-297, A.Verhey,P.K.Drossaertstr.204, Vlaardingen.

HAM AD. Gevr.kristal 467 Kc, liefst ruilen voor aangeb. 2 kristallen van 75 Kc. PAoJY, Lagerberg,Edisonstraat 27, IJmuiden.

HAM AD. Gevr.een of meer kristallen 19,5 Mc of 6,5 Mc; 26,5 Mc of 8,85 Mc. 1 of 2 kwikdampers DCG 4/1000 (Edison); Mica C's,2000 V doorsl.sp. 2 X 1000 pF,2 X 500 pF,2 X 250 pF, 2 X 420 pF en 2 X 100 pF. PAoGNI, B.Leemhuis,Hereweg 115,Groningen.

HAM AD.Aangeb.Nwe bzn : 35L6GT-6K7G 6Q7G-6SS7-2 X 6SG7, liefst ruilen voor : 6H6-6K8-6SQ7-6J5-AL4-EF6-EZ2 event.met kl.bijbet.PA-364,L.J.R. Ort,W.de Zwijgerlaan 55 ½2,A'dam-W.

WIE IS NL-1015 ?

NL-1015 ! Er ligt een verrassing op u te wachten !
NL-1015 heeft n.l/een SWLrapport gestuurd aan JT1AA en deze heeft hem beantwoord met een fb QSL kaart.Als adres heeft hij er op geschreven, dat wat ook op de SWL-kaart van NL-1015 stond. Maar de post in Amsterdam (NL-1015 moet n.l.in A'dam wonen) heeft hem geretourneerd met een stempel "woont niet op het aangegeven adres". JT1AA heeft hem nu aan de VRZA gestuurd met het verzoek de QSL aan hem te geven. Wel is er in de VRZA een PA-nr van die naam, maar die heeft een andere voorletter.
Wil NL-1015 even een envelop met een 12 ct postzegel sturen ?

NIEUWS VAN HET SECRETARIAAT

Door de groei van de VRZA zijn de laatste tijd de werkzaamheden op het secretariaat en redactie zodanig toegenomen, dat het ver uitgaat boven de capaciteiten van iemands vrije tijd. Het bestuur zal binnenkort maatregelen treffen, dat daarin verandering komt. Inmiddels roepen we de clementie in van de vele briefschrijvers. De achterstand in de beantwoording wordt zo gauw mogelijk ingelopen.

VERHUISD

ON4DH naar :
Hemelrijck 43, St.Denijs-Westrem, België.

CORRESPONDENTIE

PA-364 : f.7,50 is practisch de kostprijs van CQ-PA en dan nog alleen doordat een groot deel door leden belangeloos gedaan wordt. Reductie aan militairen is dus onmogelijk. Moeten we hem inschrijven ?
PAoGNI : Tnx fr nieuw lid,OM.
PA-280 : We hebben u een extra nr.gestuurd.
PAoDOK. Tnx fr fb artikel over etsen van xtallen. Het komt er volgende week in.
PAoWSS. FB artikel,ob.Wordt over 2 weken geplaatst.
PA-1056, we hopen er binnenkort wat over te publiceren. OK ?
PAoAM, Ik zal even een apart (en duidelijker)tekeningetje voor je maken, ob.
PA-297, P.W.in goede orde ontv.

TOM NOTA

Verleden week is PAoNV naar huis gegaan en deze week is Tom Nota thuis gekomen. Nu Hans Hugenholtz nog. Hoera !!!!

HW's DX

Degenen die in staat zijn om overdag eens op 20 te luisteren, horen met schrik, hoe de UA's daar de band beheersen èn door hun groot aantal èn door hun knotssignalen. Het zijn practisch allemaal club-stations, m.a.w. werkt men eens zo'n station en werkt men hem een half uurtje later weer, dan weet hij van niets, omdat er dan weer een andere operator is. Er zijn dus niet zoveel stations, misschien net zo veel als in PA-land, maar doordat ze dag en nacht doorlopend bezet zijn, lijkt het veel meer. Waarschijnlijk draaien ze de ontvanger half dicht vanwege de QRM en zodoende werken ze alleen Europa. Meer verfijnde dx hoort men ze niet werken. Niettemin zou het al een hele rust zijn als ze eens geen CQ meer draaiden. En liefst pal boven op een dx. Laat bovenstaande een lering zijn en graas naarstig onder en tussen al die UA's en IJU's naar een zacht dx signaaltje. Het zal dan wel haast altijd nodig zijn om xtal en/of l.fr.filter "in" te hebben, wil het zachte dx signaaltje niet gewoon weggevaagd worden.

DEZE WEEK

Na de inzinking die vorige week plaatsvond door de zonneuitbarsting is weer een opleving gevolgd, hoewel de stations momenteel nog niet op topsterkte zijn. Hopelijk is dat dit weekend wel het geval, wanneer het eerste deel van het ARRL cw contest aan de gang is.

Vrijdag 14/2 : Tussen 18 en 20 uur was Europa nog vrij sterk. Omstreeks deze tijd gaat Europa afzakken en breekt de rustige dx tijd aan. W6'en KL7's kwamen lekker door. Ook CR4AH was aanwezig, evenals VP2SI.

Zaterdag 15/2 gaf tussen 18 en 20 uur het zelfde beeld met o.a. HZ1AB, ST2AR, ZL4CK

Maandag 17/2 begon 's morgens al dadelijk goed. Om 06.30 waren er veel W6'en, VK's en ZL's. Een station dat veel klanten had was KC4USA, van de Amerikaanse antarctica. Tegen de middag kwam KW6CM(14054 Kc) te voorschijn, even later gevolgd door BV1US(15.30). Verder zaten er toen al FL8AA(er zijn er dus nu 3 actief, AA, AB eh AC), VK6ET, FB8XX. Even later zat er aan het begin van de band een oploopje. Twee CN8'en, namelijk CN8IF en CN8FQ zaten met een 30 w/m korte QSO's te maken met W's. Soms gaven ze een /EA9 achter hun call. Ze vertelden o.a. dat ze vanuit een hotelkamer werkten.

IS DIT EEN VERRASSING VOOR DE ARRL TEST ?

Ik heb zo'n stil vermoeden, dat deze 2 CN8'en naar een EA9 plaatsje zijn gegaan (Misschien Ifni ?) om tijdens de ARRL test de W's een fb dx te geven. Laten we hopen, dat ze na die tijd nog een dag blijven om ook de anderen mee te laten profiteren. Helaas zijn ze na maandagmiddag niet meer verschenen. Even later belde PAoJAL uit Breda, die op 14004 een KX4NZ had gewerkt en wilde weten welk land dat is. Helaas weten we dat niet. Het was beslist geen KX6, maar een 4. Kan het geen KC4 geweest zijn, JAL ? . Precies 17 uur (natuurlijk GMT alles) verschijnt gewoonlijk KP6AL uit de Pacific, maar het valt niet mee hem te pikken. Een half uur later kwam zowaar FK8AS(14083 Kc), CR7AF VK1BD, VQ4AC en om 18.15 PAoZR. Deze laatste signaleren we even, omdat zijn toon vreselijk slecht is, zeker T5. Pse Amsterdammers, help hem even uit de brand, want met zo'n toon kan men geen dx werken. Ze kunnen je dan in geen enkel filter vasthouden.

Dinsdag 18/2 verscheen UAoOM om 14.25. Deze zit in Buryat/Mongolia. Mike zit echter niet in het zelfland als JT1AA. De een zit in het Russische departement Mongolia en de andere in het Republiek Mongolia. Dan was er ET2US, die verder

de gehele dag aanwezig bleef.Die middag waren er opvallend veel W6'en waar o.a.PAoNOL mee zat te werken. Om 16 uur kwam FL8AA(14050) weer en HZ1AB. Precies op tijd, 17 uur, kwam KP6AL, die als eerste HB9EU werkt , maar daarna konden we ons er toch even tussenwringen en konden we Jack werken.Verder zaten er nogKH6EQ,veel ZL's en VK's,voorts VR2DA(18.30) en hetBelgische Antarctic station OR4VN dat een QSO had met ON4BQ. Helaas moest hij stoppen voor traffic en kregen we geen kans.Tegen 18 uur waren de condities buitengewoon en waren alle werelddelen vlot te werken. Dit bleef zo tot 22 uur, toen VU2JG, ZD6DT,CX4CZ nog vlot te werken waren. Woensdag 19/2 waren er opvallend veel OY stations in de lucht. Een invasie op de Far-Eoer ? Allemaal QSL via OZ.VK2CD was zo hard als nog nimmer een VK gehoord was.Om 18.10 zat ZK2AD(14080 Kc) met onze volijverige QSLmanager PAoTAU te werken.Na Teuns SK was een korte gil voldoende om ZK2AD te pikken. Helaas was Ken voor beide PA's geen nw cntry. Hij was al enige tijd geleden gewerkt. PAoYN verspeelde "de" kans van zijn leven om Niue Island te werken, want hij ging toen pal op de frequentie CQ zitten roepen.Iets verder zat FK8AS en ZD6DT weer. Van de week misten we VQ8AQ op de band, maar aangezien hij een contract van 2 jaar heeft, hoeven we ons dus niet ongerust te maken.

Van de week werden we verrast met de QSL van JT1AA met een QSLkaart in een mooiere uitvoering dan zijn eerste serie. Bovendien was er een kaart bij voor een NL, waarvan we de dope al eerder gaven.HV1CN begint wat sloom te worden met QSL. We moeten hem dus maar eens aanporren. Zo en nu gaan we eens naar de medewerkers kijken. BW,RE en LZ, de grote 3 uit Philipstown zijn druk doende geweest om de tx in 1-A conditie te brengen voor de grote slag van dit weekend. Waarschijnlijk zullen de scores nóg hoger worden dan verleden jaar in verband met de fb condities.

JT1YL

En nu eerst de mannen uit de Belgique.ON4LX geeft een paar fb adressen ,die we verderop gezamelijk publiceren. José werkte JT1AA op 21 Mc en óó k JT1YL, Mila. DIT IS INDERDAAD DE XYL VAN JT1AA. Hij heeft namelijk voor het gemak 2 zenders, een thuis en een op zijn kantoor. Vandaar dat zijn vrouw nu ook in de lucht kan zijn. QSL natuurlijk ook via OK1JX . Skeds kunnen eventueel aangevraagd worden aan OK1JX en OK1MB.JT1AA zit haast niet meer op 14 Mc,maar van de week hoorde 4LX op 14 UB5DW aan deze OK's vragen om een sked. Die OK gaf dat door op 21 Mc aan JT1AA en prompt verscheen hij even later op 14060 om UB5DW te werken. Tnx José.

EX-PAoHI

Ons oud lid PAoHI, die een paar jaar geleden overgestapt is van de Rijksluchtvaartdienst op Schiphol naar de RCA in Canada, heeft nu een call,n.l.VE3CGN. Hij zit op 10 te fonen en omstreeks 15 uur zit hij op 28140 Kc uit te kijken naar de PA's. Hij werkte met ON4HX die ons dit bericht gaf. Tnx Jean. En ook tnx aan PAoLY, die eveneens deze boodschap doorgaf.

Ha, daar zijn we blij met een dikke brief van Leo, ON4MS.Leo is druk doende geweest om de rig TV-proof te maken. Dat is hem best gelukt. Alleen niet met de RL12P35's.Die waren niet volledig te temmen en nu zitten er weer de LS50's in,die meer voldoening gaven. Tnx Leo en die andere boekskes gaan van de week nog naar Willy toe...

MONACO

Momenteel is in Monaco in de lucht 3A2CD. Dit is W4UFQ, die daar 3 weken blijft en uitsluitend cw werkt. Hij is meestal om 17 uur in de lucht.Op 20. QSL via zijn home. Dit is een bericht van ON4QX en Bob maakte het eerste QSO met hem. 4QX kreeg de QSL van JT1AA,XZ2TH en K6TSQ/KG6.Hij werkte JT1YL,die inderdaad de xyl van JT1AA is,VS6DV

STAND VAN DE VRZA 1958 MARATHON PER 1 FEBRUARI 1958

NR.	Call	All Band	80	40	20	14	10
1	ON4PA	65	11	23	53	15	3
2	PAoSNG	47	9	20	20	21	1
3	ON4QX	28	-	-	28	-	-
4	PAoNRA	25	-	-	25	-	-
5	PAoHBO	23	5	4	21	1	-
6	PAoYN	19	-	-	12	10	3
7	PAoLU	15	1	-	-	15	-
8	PAoZV	14	14	-	-	-	-
9	PAoOI	12	12	-	-	-	-
10	PAoIN	11	-	-	10	3	-
11	PAoHJK	10	-	-	10	-	-
11	PAoUKC	10	-	-	4	6	-
13	PAoJAL	9	-	-	7	4	-
13	PAoGNI	9	-	-	9	-	-
15	PAoTAU	4	1	-	3	-	-

GANGS

Enschede 70
Gent.....65
Groningen.54
Den Haag..45
Amsterdam.30
Antwerpen 28
Breda.... 9

BANDLEADERS

AB = ON4PA
80 = PAoZV
40 = ON4PA
20 = ON4PA
14 = PAoSNG
10 = YN/4PA

OPM : ON4PA,pse datums er bij zetten en de all band afkruisen in de bandenlijstjes.

KV4AA,ZS1RM(YL),JA7AD,OQ5IE(YL), FY7YF,UAoOM,VS1HU,HZ1AB(nieuwe groep operators,dus hoop op QSL), CX8AO.Tnx Bob...Zo en dan starten we weer met de M-58. Hierboven de eerste lijst, die voor zichzelf spreekt. Wie gaat winnen,welke stad gaat met de eer strijken ? Dát zullen we in de loop van 1958 leren ! ...PA-297 zit druk te loggen en hoorde op 20 fone VK5AB(10.10) en VK2ID(11.20).Verder een DL4, waar een Hollander achter de mike zat. Tnx Arie...En daar hebben we PAoFB met dope.fb FB ! Hij meldt dat zondag in de lucht was PA3 GV van het Ned.Roode Kruis.Tx was juist klaar op 80 fone..LH2S komt binnenkort in de lucht en is een filmexpeditie op een schip..Het persbureau Tass geeft elke avond spoetnik berichten op 7062 Kc met cw om 20.15 Ned.tijd... Van FAB kregen we een uitvoerige brief; Han is druk aan het ombouwen geweest, maar is nu dan toch weer in de lucht. Abt je vraag zullen we ons licht op steken en je direct antwoorden. FAB eindigt zijn brief met de slogan :

"Met de VRZA
Blijft de hobby je na !"

Tnx Han..Ha daar hebben we PAoLY.Hij komt weer met fb dope.Allereerst over ex-PAoHI,waarover we het al gehad hebben. Op 14 werkte LY : KH6TD,KL7BP(10.55),Op 21 Mc FB8ZZ (16.10) en logde UR2KAA,OX3DL(die zeer actief is),FB8BX,FY7YC(11.40), JT1AA,KL7CCE,ZD3G; en op 10 meter K5CPQ(Ark.),ZD2DCP(11.00), en natuurlijk veel W's en VE's. Tnx LY...PAoIN heeft het Belgische antarctic station OR4VN gewerkt. De eerste PA ??..Nou en dan hebben we hier PAoPT, oftewel Philip Xtal, omdat hij de eerste PA was, die een expert was op het gebied van kristallen, lang voor de oorlog. In een zeer uitvoerige brief vertelt PT zo het een en ander.Het voornaamste is een message welke hij ontving van W1AW,n.l

NIEUW LAND VOOR DXCC

ARRL 13/2 via W1AW : Fernando de Noronha is toegevoegd aan de landenlijst.Dit eilandje behoort tot Brazilië. Prefix is PYo.QSO's tellen vanaf 15/7/1945,maar kunnen pas in mei a.s.geclaimd worden. Een en ander zal bevestigd worden in een der komende QST nummers, waarschijnlijk het maartnummer.

Zo, dat is weer een fb berichtje, want sommigen van ons hebben al die PYo expeditie gewerkt een paar

weken geleden..Dat is goed nieuws, PT ! En good luck met WAS. En zodoende zit PT achter de W's aan. Maar tja, soms komen 's nachts de LU's en PY's veel harder door dan de W's. Succes OM en mni tnx..... Tot slot hebben we een fb brief van good old John, PA-371/MM. Hij is een beetje ziek geweest, maar dank zij de goede zorgen van de xyl nu weer opgeknapt. John stuurt ten gerieve van de PA's een lijst van hams, die 100% QSL sturen,óók aan SWL's ! Dit zijn :CP3CB,CR4AG, CR5AC,CR7AQ,CT3AN,DU1AL,EL9A,EP3SS FD8AA,FF8DA,HP1GD,HZ1TA,IS1EHM,MI3 LV,MP4KAC,OA4EK,OQ5HL,VK5HI,VP3YG, VS9AS,YN4CB,ZE4JC,HZ1TA,ZS1H.Mocht kemand de volledige adressen willen hebben,men kan ze aanvragen, want John heeft ze allemaal genoteerd voor ons. En mochten er nog SWL's zijn, die SWLkaarten willen ruilen met buitenlandse SWL's, ook daar heeft John een hele lijst van. (Denk er om postzegel voor antwoord bijvoegen).Vy mni tnx,ob,dat was weer fb dope!

HOT NEWS

HV1CN

Een nader bericht van de DARC luidt, dat HV1CN wel voor WAE telt.

CONTEST

Op dezelfde datums en uren hebben de wedstrijden plaats van de UBA (België),de REF(Frankrijk) en de USKA(Zwitserland), en wel :

FONE : 1 en 2 maart van zaterdag 12 oor GMT tot zondag 24 uur.
CW : 12 en 13 april, zelfde uren.

INVERSIE

De Duitse "Wetter Dienst" geeft inversieberichten via Radio Elbe-Weser om 13.30 uur op 5360 Kc en om 22.00 uur op 3370 Kc.

HN

In Iraq is men nu bezig vergunningen uit te reiken met een HN préfix. Dit ver vervanging van de oude YI landenletter. QSL's gaan UITSLUITEND via de RSGB.

HAM AD.Aangeb.Minibeam,compl; wegens dubbel gebruik f.250,- Heatkit FM bouwdoos,nieuw,model FM3 tuner f.130,- Q-meter bridge,gemonteerd, Heatkit f.140,-.Te schrijven voor afspraak ON4QX,Everdij 33 Antwerpen.

UIT DE LUCHT

Ingetrokken zendmachtiging :
PAoDXE , Captain R.Little,Huis-ter-Heide.

DX QTH's :

KL7FLA = Project Leeskate,Driftstation A,APO 731,Seattle,Wash.
KL7CDE/VO2 = 1932 Tect/Sqd,APO 6772 New-York USA.
KW6CM = F.Le Caille,box 72 Wake Isl.
OY7ML = M.Haasen, N.Finsengstr.23 Torshavn,Faeroes.
VQ8AS = Ron Davis,Cable & Wireless Rodriguez Island via Mauritius (of via VQ4AQ).
VS9AC = J.Dempster,Intern.Aeradio c/o Aden Airways, Aden.

ZONE 2

PAoRLF bericht ons, dat verscheidene VO6 calls verandert zijn in VO2.Dit is belangrijk te weten voor Zonejagers, want onder zone 2 vallen alleen VE8 en VO6. Indien men dus zou loeren op VO6'en,hoort men ze niet. men moet dus nu VO2 hebben.

MP4QAL

Wie weet het tegenwoordige adres van MP4QAL Deze is indertijd naar JZo gegaan,maar daar ook alweer vertrokken.

JT1AA

Als men soms mocht denken, dat JT1AA daar in een rimboe leeft, is men zwaar abuis. We hebben een foto van zijn shack gezien. Net zo modern als welke kamer in Nederland ook.

Dit was weer de story van deze week. Pse dope voor het volgende dx overzicht uiterlijk donderdag eerste post in de postbus. De ARRLcontestelingen : Veel succes ! En stuur de resultaten eens !

Cheerio de PAoGN

NR.9

JAARGANG 7
1 maart
1 9 5 8
NR. 317

CQ-PA

Officieel Orgaan van de
Vereniging van Radio Zend Amateurs,
V.R.Z.A., onder redactie van de secretaris.

CQ-PA verschijnt elke zaterdag en bevat alleen artikelen, die van belang zijn voor de Radio Zend Amateur.
Het wordt gratis gestuurd aan alle leden van de V.R.Z.A. Lidmaatschap f 7,50 per jaar.

De V.R.Z.A. is officieel erkend door de RCD en BRD als een vereniging van radio-zendamateurs.
Goedgekeurd bij Kon.Besl. van 22 oktober 1957, no.46.
Contributieoverschrijvingen kunnen geschieden op gironr.802394 t.n.v. Twentse Bank, Groningen
op rekening V.R.Z.A. (Call of Pa-nr. vermelden)

BESTUUR

PAoLU	voorzitter	Den Haag
PAoXD	vice-voorz.	Rotterdam
PAoGN	secretaris	Glimmen Gr.
PAoUSA	penningmeester	Groningen
PAoPLM	2e secretaris	Hattem
PAoTAU	QSL manager	Landsmeer
PAoZV	Commissaris	Amsterdam

REDACTIE
SECRETARIAAT
QSL-BUREAU
POSTBUS 190 - GRONINGEN

VHF DEP.	PAoFB	Den Haag
COMM.DEP.	PAoQF	Amsterdam
TECHN.DEP.	PAoLZ en PAoRE	Eindhoven

MET FLUOR NAAR TWEE

DOOR P.VIJLBRIEF , PAoDOK

In QST van januari 1958 trof ik een aardig artikeltje over het etsen van kwartskristallen. Zelf ben ik daarna gaan experimenteren en ik vond deze methode zo plezierig, dat ik hieronder een overzicht daarvan, aangevuld met enkele practische tips, laat volgen.
Menigeen beschikt over kwartskristallen, die niet helemaal op de frequentie zitten, die we zouden wensen. Voor twee-meter amateurs o.a. valt het momenteel niet mee om aan geschikte 8 Mc kristallen te komen. Nu zijn er echter voldoende kristallen te verkrijgen, die òf precies op 8000 Kc zitten(dus in overtone-schakeling juist buiten de twee-meter band vallen), òf nog wat lager zijn. De gewone manier om toch een geschikte frequentie te bereiken, is het slijpen - een tijdrovende en, voor het kristal, riskante bezigheid.

IEDERE AMATEUR DIE WEL EENS EEN KRISTAL HEEFT GESLEPEN, WEET DAT DIT EEN RISKANT WERKJE IS. PAoDOK VERTELT ONS HIER HOE MEN EEN X-TAL DOOR "ETSEN" OP DE JUISTE GEWENSTE FREQUENTIE KRIJGT.

HET KAN VEEL EENVOUDIGER

Het blijkt nu, dat het veel eenvoudiger kan. Het is mogelijk door middel van een chemische behandeling het kristal aan de buitenzijde langzaam op te lossen, waardoor het dunner wordt en hoger in frequentie komt. Zelf had ik een 8000 Kc kristal dat ik na een korte behandeling op ± 8035 Kc heb gebracht en nu prachtig binnen de 2-meter band oscilleert.
De methode is zeer simpel. Er wordt uitgegaan van het feit, dat fluorwaterstof in staat is kwarts aan te tasten volgens de formule :

$$SiO_2 + 4\ HF \rightarrow 2\ H_2O + SiF_4 .$$

SiF_4 is een vluchtige stof en verdwijnt. Het kwarts wordt dus door de inwerking van fluoorwaterstof geleidelijk opgelost. Nu is fluoorwaterstof een zeer nare stof, nog veel sterker b.v. dan zoutzuur. Maar er staat ons een andere verbinding ter beschikking, die, mits met uiterste zorg gehanteerd, geen gevaar oplevert.
We maken gebruik van de verbinding $NH_4F.HF$ oftewel het Ammonium-bifluoride (Bifluoretum Ammonicum).Hierin is het fluoorwaterstof gebonden aan het ammoniumfluoride, doch onmiddellijk beschikbaar voor zijn taak, zodra er, in ons geval, kwarts aanwezig is.
De stof tast echter zowel metaal als glas, handen, textiel enz.sterk aan. We kunnen echter gebruik maken van plastic om de reactie in te doen plaatsvinden.
Zelf gebruikte ik een plastic eierdopje dat op een plastic schoteltje is bevestigd (ƒ0,39 bij V & D) en voor het hanteren van het kristal een plastic staafje. Dit zaagde ik in de lengte over $\frac{3}{4}$ doormidden, de uiteinden in de warmte (boven een vlammetje) boog ik wat uit elkaar en voorzag ik van een gleuf.Onderstaand schetsje geeft een en ander weer.

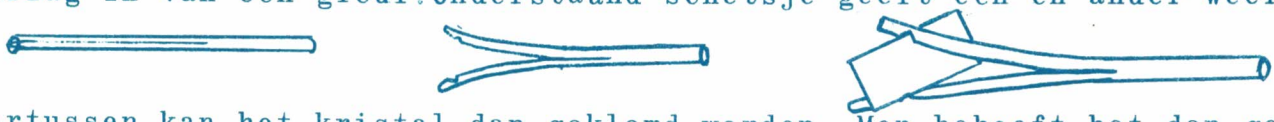

Hiertussen kan het kristal dan geklemd worden. Men behoeft het dan gedurende de gehele bewerking niet met de handen aan te raken.
Men bestelt bij de drogist ± 10 gr. Bifluoretum Ammonicum. Dit wordt afgeleverd in een geparaffinnerd flesje. Men drage er zorg voor,nimmer met de huid in aanraking met deze stof te komen. Als men de oplossing niet meer nodig heeft, dan late men de kraan in een wasbak hard lopen en gooie het eierdopje leeg midden in de afvoeropening. Daarna de kraan nog even goed laten doorstromen, om er zeker van te zijn,dat de afvoerbuis schoongespoeld is. (RED : PAoDOK is arts en men wordt dus wel aangeraden, zijn aanwijzingen stipt op te volgen.).

HOE GAAT MEN TE WERK ?

Om de oplossing te maken vult men het plastic eierdopje voor tweederde met water en doet daarin met een plastic eierlepeltje ongeveer twee schepjes van de stof. Als het geheel is opgelost, dan kan men het tevoren in wasbenzine goed schoongemaakte kristal doormiddel van de plasticpincet in de oplossing hangen. Na ongeveer een minuut of tien (op de klok kijken !) haalt men het er weer uit en spoelt het gedurende 15 seconden af in een grote bak water. Daarna drogen met een schoon lapje en in de houder monteren. Door het kristal in een oscillator schakeling op te nemen, kan men zien, op welke frequentie het terechtgekomen is. Eventueel kan deze bewerking nog enige malen worden herhaald (onder controle van de tijd) tot men de gewenste frequentie heeft bereikt. Mijn 8 Mc kristal verschoof ongeveer 20 Kc per uur.Dit hangt natuurlijk af van de sterkte van de oplossing. Gaat het te snel naar uw zin, dan wat water toevoegen. Gaat het te langzaam, dan wat van het fluoorzout.

DIT IS WEER EEN ECHT "DOE HET ZELF" VRZA ARTIKEL !

Het blijkt mogelijk, kristallen ongeveer 10% in frequentie te verschuiven met gebruikmaking van de zelfde houder. Gaat men verder, dan kan de activiteit achteruit gaan door onregelmatige etsing, of doordat de houdercapaciteit niet meer klopt. In normale gevallen gaat de activiteit echter juist vooruit, doordat het kristal als het ware schoongebeten wordt in de oplossing.

OM's veel succes en denk eraan de stof niet te laten slingeren en de oplossing òf in plastic goed afgesloten bewaren (dan jaren houdbaar) òf op de bovenomschreven wijze grondig wegwerken. Mits voorzichtig behandeld is er dan geen gevaar te duchten.

73 de PAoDOK

EEN PRAATJE OVER ONTVANGERS

DOOR W.J.SCHUURMANS STEKHOVEN , PAoWSS

Voor de oorlog was het de gewoonte om een ontvanger zelf te maken. Overigens zeer logisch, want wie kon een nieuwe communicatieontvanger betalen; slechts enkelen. In die tijd was zelfbouw wel de aangewezen weg. Veel goedkoper ! Bovendien waren de eisen niet zo hoog gesteld, voornamelijk door het feit, dat de banden toen niet zo overvol waren.

WIE BOUWT TEGENWOORDIG NOG ZELF ?

Ja, de VHF-mannen, maar dan meestal alleen de converter (moeilijk genoeg overigens) en een of andere fabrieksontvanger staat er achter,hi! Laten we niet meer mijmeren over die goede oude tijd. Wat nú te doen in deze tegenwoordige tijd ? Misschien de gelukkige omstandigheid dat vriend en vijand wat achterlieten in de vorm van dump. Hier waren voor ons ook ontvangers bij, de één meer, de andere minder geschikt voor ons doel. De meeste typen hadden geen of te weinig bandspreiding, te geringe selectiviteit en te weinig gevoeligheid. Bovendien is vaak de hoogste te ontvangen frequentie ± 18 Mc. Dit laatste is niet zo'n erg groot bezwaar - dacht men - een converter voor diegenen die op 21 en 28 Mc wilde werken, was dan desnoods nog wel zelf te maken.
Een gunstige uitzondering vormt wel de AR88, maar deze is schaars en duur. Goed, we konden alle 5 de amateurbanden horen. Maar hoe ?
Al gauw verschenen er artikelen over allerlei ombouwmogelijkheden, te veel om op te noemen. Laten we eerlijk zijn, wel een bewijs, dat het geheel toch onbevredigend was en bleef. Vooral al die aparte dingen doet enigszins rommelig aan.

EEN ANDERE MOGELIJKHEID ?

Nou moet u eens uitrekenen wat dat allemaal gekost heeft ! Gelukkig is er nu een andere mogelijkheid. Een geheel nieuwe ontvanger kopen ? Een zelf bouwen ? Het eerste zeer zeker niet. Dus zelfbouw,maar...dan gedeeltelijk. Het moeilijkste, waar alleen specialisten toe in staat zijn, kopen wij kant en klaar, namelijk de gehele spoelenbusiness met alles wat er bij moet, zoals bijbehorende afstem C en de bijbehorende 2de converter. Er is een mooie geijkte afstemschaal bij, maar die behoeft men niet te kopen. De rest maken we zelf !!
De opmerkzame lezer zal nu wel weten welke fabriek ons dit kan leveren. Ik wil zeker geen reclame maken, maar naar mijn weten is dit de enige die ons een spoelblok (Geloso G-207 CR) - speciaal gemaakt voor de amateurbanden - kan aanbieden. Vergelijkende luisterproeven hebben mij aangetoond, dat deze rx een gelijkwaardige gevoeligheid, stabiliteit en spiegelonderdrukking heeft als de topontvangers aan gene zijde van de oceaan, waarvan wij alleen de advertenties zo goed kennen.
Nu zal men mij verwijten, dat het allemaal veel te duur is en dat we nog de soldeerbout ter hand moeten nemen. Laat mij dan het volgende mogen opmerken : Het hart van de ontvanger waar het succes mee staat of valt, wordt compleet geleverd. Dit bevat : de HF-trap, de mengtrap en

de oscillator, alles geheel verenigd in één blok. Men behoeft slechts de buizen er in te plaatsen ! Bovendien is de 2de converter ook tot één blok verenigd. Rest óns te maken : de MF-versterker, de detector en de LF-trap. En voor cw-mensen ook nog de BFO.
Nu is het aantrekkelijke, dat wat we zelf moeten maken, zeer conventioneel is. De 2-traps MF-versterker b.v. staat op 467 Kc. We kunnen daar dus heel normale trafo's voor gebruiken. De detector en het LF-gedeelte kan men maken volgens ieders voorkeur en fantasie. Om een voorbeeld te geven : De cw-man bouwt een filter in het LF-gedeelte of een selectojet enz. De foneman laat dat rustig weg; eveneens de BFO. Hij zoekt zijn selectiviteit misschien alleen in het MF-gedeelte door b.v.dubbele MF-trafo's te gebruiken of een, dan wel twee kristallen. Vooral het laatste is prima, maar vrij moeilijk af te regelen.
Nu de kosten, zal men vragen. Ik geef toe, de te kopen spoelen vertegenwoordigen een heel bedrag. Maar daar heeft men ook wat voor, namelijk een rx, die specaal voor ons doel gemaakt is , met uitstekende prestaties. Het gekke is echter dat men uiteindelijk tóch voor minder geld klaar is. Zo goedkoop is een dumpontvanger nu ook weer niet ! Zeker niet als men er nog zoveel aan moet versieren.
In het bijzonder voor de nieuwe PA's, die nog geheel moeten opbouwen, is dit verhaaltje wellicht een overdenking waard. Misschien ook voor diegenen, die met ombouwplannen rondlopen.

73 de PAoWSS

AUTOMATISCH INSCHAKELEN VAN KWIKDAMPERS

DOOR HANS SCHNACKE , DL1KZ

VAN DL1KZ ontvingen we dit artikeltje, dat handelt over het vertraagt inschakelen van kwikdampers. DL1KZ heeft zijn Nederlands uitsluitend geleerd van 80-m QSO's, schrijft hij. Ook hij wilde graag eens een artikel schrijven voor CQ-PA.

In mijn nieuwe zender zitten in het PSA 2 buizen 866 voor de hoogspanning van de PA-trap en 2 stuks 816 voor de modulatoreindbuizen.Voor kwikdampers is het nodig, dat de hoogspanning pas ingeschakeld wordt na 1 à 2 minuten , nadat de gloeispanning van de kwikdampers is ingeschakeld. Dit nu gebeurt bij mij automatisch.
Als u onderstaand schema bekijkt, dat ziet u, dat tegelijk met de trafo's voor de gloeispanning der 866's en 816's ook buis V gloeispanning

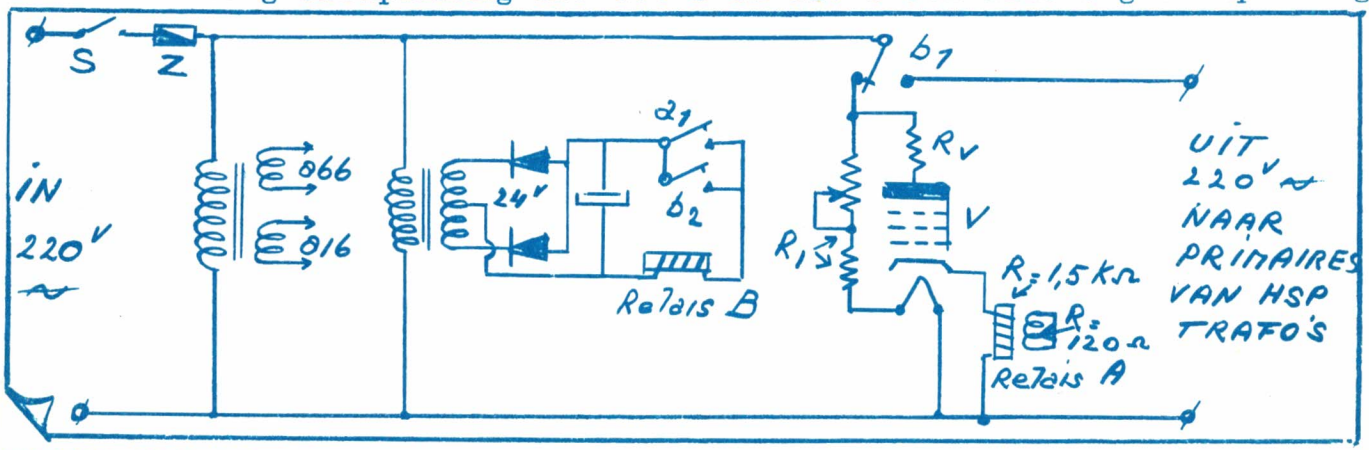

SCHEMA VAN DE VERTRAGINGSSCHAKELING. De tongen van relais B,(b_1 en b_2) en de tong van relais A(a_1) zijn niet vlak bij de relais getekend.

HW's DX

Afgelopen week waren de condities nou niet direct om te gillen. Bij naarstig zoeken was er hier en daar wel wat te horen en te werken maar met pijn. Vrijdag 21/2 was de 20 maar stil, afgeziendan van de UA's.Daartussen zat om 14.45 KR6BW ,Frank, die een vlotte werker is en de Europeanen vlot bediende.Op 21 Mc werd HV1CN druk met cw aangeroepen en hoewel de I's door de short skip flink hard waren, was die HV1CN hier niet hoorbaar,zodat het wel een piraat geweest zal zijn die dichterbij zat en over ons moede hoofd heenblies. Van piraat gesproken, Al direct na het uitkomen van CQ-PA verleden week werden we opgebeld door PAoNLC, die vertelde dat de door ons gesignaleerde PAoZR wel in Amsterdam zat, maar niet"de" PAoZR was, wiens call juist een dezer dagen was ingetrokken. Ze waren in Amsterdam die ZR al aan het opsporen,omdat hij met zijn clandestiene r.t-toon de hele omgeving narigheid bezorgde. Bovendien vertelde NLC ons wie die NL-1065 was, waar die JT1AA kaart voor was. Dat was niemand anders dan PA-333, die juist verhuisd was. Congrats oh, het is een fb kaartje !

Verder was er die vrijdag niet veel meer te beleven. De gebruikelijke dx tussen 17 en 19 uur liet verstek gaan.CR4AH was de enige,die om 19 uur wat leven bracht. Zaterdag was het al contest wat de klok sloeg. Even voor 01.oo uur kwam XE2RM nog even proefstomen, maar klokslag 1 brak de horde los en was de hele band vol W's. Dat was ook zondag het geval en voor Europeanen was het niet mogelijk om iets anders te werken dan W's.

Maandag was het erg rustig; de dxers lagen op apagapen of zaten hun scores uit te rekenen. Een zekere CN8 kwam over het half miljoen en hoopte het 2de weekend ook op goede condities, zodat hij het miljoen zou kunnen volmaken.Om 16 uur waren er slechts enkele W6'en in de lucht plus VS1HU. Om 17 uur werd het iets beter met ZD6NJ,HZ1SD en ZS9Q.Deze is geen vlotte werker en was in QSO met HB9EU, het bekende HB-dx-kanon. Toen ze beiden overgingen op fone, was de kans verkeken, het duurde te lang ! Overigens was die maandag wel een geluksdag, want de QSL's kwamen binnen van LA2JE/P op Svalbard, HA5AM/ZA, met een echtheidsstempel van de Hongaarse vereniging en FB 8CD op Comoroisland.Voor diegenen, die LA2JE/P gewerkt hebben en vlot een QSL willen hebben,stuur een kaart met een IRC naar zijn privé QSL manager.Dit is

LA5HE,

wiens adres is : Ragnar Otterstad, Monradsgt. 9-2, Oslo,Noorwegen. Binnen een paar weken heeft men dan zijn zeldzame QSL.

Maandagavond tegen 23 uur waren de condities niet veel meer.Alleen wat W's en wat Z.Amerikanen. Dinsdag bracht niet veel bijzonders of het zou KC4USA al moeten zijn in Antarctica(17.50-14038 Kc). Om 16.20 waren we FB8ZZ al tegengekomen, die voor verandering op 21 Mc zat te fonen. Tegen 18.10 verscheen ZS9Q weer (apart land) maar toen gingen pal op hem -en op de pile-up - een paar knapen zitten fonen (14005 Kc). Ze wisten heel goed, dat dit niet te pas kwam en noemden dan ook wijselijk geen call. Aan hun sterkte en de zuiver Amerikaanse uitspraak kon men wel afleiden dat het een paar CN8'en waren. Toen het wat lang duurde,ging iemand zero-beat punten seinen en in no-time zat de hele horde punten te seinen op precies zero-beat. Daar moesten ze het tegen afleggen en ze verdwenen naar de fone band.

Woensdag waren de condities al erg slecht. Om 17.45 zaten VQ8AQ FB8XX en VKoKT wel op de band, want ze werden door de ZS'en aangeroepen. Zelf waren ze hier ech-

krijgt. De gloeidraad van deze buis staat namelijk via de vaste en variabele weerstanden R_1 en de ruststand van tong b_1 aan de 220 volt. Zodra deze buis opgewarmd is, trekt het relais A aan. Met zijn tong a_1 schakelt hij relais B in. Zodra dit relais B omgeklapt is, blijft het ingeschakeld staan doorcontact b_2. Doordat tevens tong b_1 (van relais B) omgeschakeld is op het andere contact, komt de 220 volt op de primaires van de hsp.trafo's. Tevens wordt buis V uitgeschakeld. Als nu de zekering eens doorslaat (dat kan, hi !) of de schakelaar S wordt uitgeschakeld, komt de hoogspanning alleen terug, zodra de buis V weer is opgewarmd. De tijd van opwarmen is afhankelijk van de voorschakelweerstand R(bestaande uit een vaste en een variabele weerstand) Bij mij is de buis V een VCL-11, die 90 volt op de gloeidraad moet hebben en dan 50 mA trekt. Het duurt ongeveer 2 minuten, voordat de buis voldoende opgewarmd is.
Nu nog een opmerking. Op het relais A zitten twee stel windingen. Als sectie 2 nu kortgesloten wordt, dan wordt de werking vertraagd. Op zo'n manier kunt u van elk willekeurig relais een vertragingsrelais maken.
Succes, old chaps, en tot spoedig werkens(weer en altijd op 80 !)

73 de Hans, DL1KZ

DEZE WEEK OP 2

Helaas kunnen we deze week onze 2-m rubriek niet geven, aangezien OM Ripet, PA-314, j.l. dinsdag in het barre weer door de kou bevangen is en per taxi naar huis is vervoerd. Niettemin kon OM Ripet de aan zijn zorgen toegewezen rubriek niet in de steek laten en gaf telefonisch onderstaande dope door.

VHF CONTEST VAN DE GEZAMELIJKE LANDEN VAN REGION 1 IARU

In 1958 wordt weer door de gezamelijke landen van Region 1 van de IARU een VHF contest gehouden. Hieraan kunnen deelnemen : a/ vaste stations op één band; b/ vaste stations op meerdere banden; c/ portabele stations op één band; d/ portabele stations op meerdere banden. De wedstrijden worden gehouden op :

1/2 maart ; 3/4 mei ; 5/6 juli en 6/7 september

De tijden van deze weekends zijn : van 18 uur zaterdags tot 18 uur zondags. Elk station mag maar één keer gewerkt worden. Werkt men een station nog eens, dan telt alleen de verbinding als zodanig. Men wisselt een codenummer uit bestaande uit rst(bij fone rs) plus drie cijfers. De eerste verbinding is 001 enz. Puntentelling :

0 - 100 km	1 punt op 144 Mc	en 10 punten op 435 Mc		De eindscore
100 - 250 km	2 punten,, 144 Mc	en 20 punten op 435 Mc		is de som
250 - 500 km	4 punten,, 144 Mc	en 40 punten op 435 Mc		van het
500 - 700 km	8 punten,, 144 Mc	en 80 punten op 435 Mc		aantal
700 - ... km	10 punten,, 144 Mc	en 100 punten op 435 Mc		punten.

De logs moeten binnen 2 weken na een contest binnen zijn bij het organiserende land. Wanneer onze leden meedoen, zullen wij voor doorzending aan het juiste adres zorgen. Uiterlijk moeten dan de logs binnen één week op postbus 190 Groningen binnen zijn, zodat ze gezamelijk doorgezonden kunnen worden.
De eerste wedstrijd is dus dit weekend al. Succes toegewenst aan de deelnemers. Volgende week is PA-314 zelf weer aan het woord. Inmiddels wensen we hem op deze plaats een spoedige beterschap toe.

ter onhoorbaar. Een uurtje later was het wat beter en kwam FB8XX door, evenals KC4USA.Prompt tegen 19 uur verscheen VK9AD op de band en voordat de pile-up te erg werd, kon hij gepikt worden. Hij vertelde voor het eerst weer sinds lange tijd op de band te zijn. Zijn QSL kan gestuurd worden naar : VK9AD, Norfolk Island via Australië. Dat is voldoende adres. We geven hem als snoepje van de week. Helaas moeten we deze keer sober zijn met onze berichtgeving, want de laatste 2 dagen is Groningen volkomen geisoleerd van de rest van het land en komt er geen post door. Gelukkig waren er maandag al 2 brieven binnen, zodat we toch iets hebben. PAoTAU bericht , dat KW6CA op Wake Island weer naar huis is in de States en die kans verder verkeken is. Ook hoorde hij VR3A, die via KP6AL een sked maakte met HB9EU...En dan hebben we hier Arie,PA-297,die met fone op 20 logde : VP6FO,HK2NK,VK1HK en ET2US om de voornaamste te noemen. Tnx OM...Helaas kunnen we nu ook geen resultaten geven van de ARRL test van afgelopen weekend. De brieven met de dope liggen ergens onderweg te wachten !

HOT NEWS!

YK1AT

YK1AT is een ex-OK uit Praag,die de komende maanden vanuit Damascus zal opereren. Momenteel zit hij op 3½ en 7 Mc, maar hij komt ook op 14 en 21 Mc

VIETNAM

Nog steeds wordt Vietnam nog niet erkend door de ARRL voor DXCC,hoewel 3W8AA(=ex-OK1HI) daar gedurende lange tijd in de lucht is geweest en een officiele zendmachtiging had. Nú zit daar XV5A(=ex-KV4AD) op 14 Mc.Zijn QTH is Saigon,Zuid-Vietnam. Laten we hopen,dat de ARRL er eindelijk toe overgaat dit land te erkennen en dat dan ook de QSL's van 3W8AA nog zullen tellen.

SNOEPJE VAN DE WEEK

VK9AD= NORFOLK ISL.

14010 Kc - 19uur GMT

LABRE

Beter laat dan nooit ! Eerst nu is de uitslag bekend geworden van het 1955 (ja,ja,vijfenvijftig(contest van Labre.De 10 hoogsten zijn : PY7AN=26190; PY6NJU=19834 PY1ADA=8277;W9ABA=8246;DL1QT= 7700; W2EQS=5376; ZS5U=4646;PAoVB 3190; KP4KD=3180 en W1PQE=1273.

HELVETIA CONTEST 1958

Het Helvetia H-22 contest vindt dit jaar plaats van :
15 uur GMT 15 mei tot 17 uur GMT 18 mei.

UITSLAG H-22 van 1957

Het Helvetia contest van 1957 is gewonnen door HB9NL met 313.326 punten. Bij de 10 hoogst geclasseerde Europeanen waren geen PA's.

XV5A

QSLkaarten voor XV5A kunnen gestuurd worden naar : Michigan State University, 137 Duong Pasteur,Saigon,Vietnam.

En hiermede zijn we aan het eind gekomen van dit wel povere dx relaas. Maar volgende week zijn we weer op volle kracht met behulp van onze talrijke medewerkers. Cheerio en geen sneeuw op de isolators,

73 de PAoGN

ERE WIE ERE TOEKOMT

Hier is de uitslag van onze ledenwerfactie. Het was een QRP-actie, die maar 2 maanden geduurd heeft, tóch wist de winnaar 6 leden te werven, dat hem 7 punten gaf. Het is PAoAJS uit Barchem,Gld.,die dit gepresteerd heeft. Mni tnx,ob. De prijs, een ARRL Handbook, zal worden toegezonden,zodra de nieuwe 1958 editie uitgekomen is.

FORCE MAJEUR

Door de buitengewone weersomstandigheden zijn we bij de publicatie van dit CQ-PA zeer gehandicapt. Door het wegvallen van de verbindingen met het overige deel van Nederland zijn we verstoken van nieuws. Onze wekelijkse rubrieken zijn daarom noodgedwongen kleiner dan normaal. Om het hiaat te vullen hebben we deze ruimte gevuld met technische artikelen, die we voor een latere datum gepland hadden.
We weten niet wanneer de toestand weer normaal zal zijn en roepen bij voorbaat de clementie in van onze leden, wanneer dit CQ-PA later in uw brievenbus komt dan gewoonlijk. Het is force majeur.

PA-190; PA's-744,745,746,747 en PAp
TVM : Welkom in de VRZA !

IS HET U OOK OPGEVALLEN ?

GELOSO

Steeds meer hams over de gehele wereld werken met GELOSO-vfo's en velen bereiken maximum resultaten met GELOSO-ontvangers of onderdelen daarvan.

Voor de Tx:

VFO 4/101 voor 6V6, z/b	f. 60,--
VFO 4/102 voor 6L6, z/b	- 60,--
Geijkte fijnregelschaal	- 14,50
Antenne Zendspoel o/schak.	- 8,80
Modul.trafo: pr.2x6L6 sec.4000 Ohm 807 en lijnuitg.	- 32,--
Hf.smoorspoel 4 mH	- 3,50

Voor de Rx:

Spoelblok z/b	f. 95,--
2nd converter z/b	- 27,--
Geijkte fijnregelschaal	- 17,50
702/3 MF-trafo's 467 Kc	- 6,40
704/5 id.	- 8,80
706 id.	- 8,30
709 BFO-spoel	- 6,--
17563 filterspoel v.4,6 MHz	- 1,20
2790 3-vdg.condens.dubb.sect	- 8,80

HEATH KIT

Amerikaanse precisie meetinstr.:

GD-1B Roosterdipmeter, in bouwdoos	f. 145,--
gebouwd	- 174,--
SG8 meetzender, in bouwdoos	- 142,--
gebouwd	- 170,--
T3 Signal tracer, in bouwdoos	- 175,--
gebouwd	- 220,--
DX 100 zender, in bouwdoos	- 1335,--
gebouwd	- 1602,--

- - -

Philips mica-condensatoren 1%
Philips parelcondensatoren voor miniatuurbouw
Rosenthal schijfcondensatoren (disc.cer.)
Wima tropencondensatoren
Philips transistoren,
miniatuur input en outputtrafo's,
miniatuur potmeters etc.
de nieuwe 6-12 Va buizen EF97 en ECH 83

TOWA meetinstrumenten

LITERATUUR:
Philips en Muiderkring uitgaven.
Praktiker bücherei.

Voor enkele liefhebbers:
Artex Franse-driebanden spoelblokken f. 7,50

Philips versterkerbouwdoos
HF-10 10 watt f. 175,--
Philips AFM4 - 225,--

Alle typen Philips en Peerless-speakers uit voorraad.

Philips-Gelosa-Amroh-Lorentz-Heathkit
en vele andere merkartikelen uit voorraad !!

Hebt U moeilijkheden met het verkrijgen van onderdelen ? Met 'n briefkaart van acht cent weet U of wij U helpen kunnen. Verzending boven f. 5,-- franco.

FA. NIC. JENSE - HOGEWEG 75 - ZEIST
(PAQCAR)

NR.10
JAARGANG 7
8 maart
1 9 5 8
NR. 318

CQ-PA

Officieel Orgaan van de
Vereniging van Radio Zend Amateurs,
V.R.Z.A., onder redactie van de secretaris.

CQ-PA verschijnt elke zaterdag en bevat alleen artikelen, die van belang zijn voor de Radio Zend Amateur.
Het wordt gratis gestuurd aan alle leden van de V.R.Z.A. Lidmaatschap f 7,50 per jaar.

De V.R.Z.A. is officieel erkend door de RCD en BRD als een vereniging van radio-zendamateurs.
Goedgekeurd bij Kon.Besl. van 22 oktober 1957, no.46.
Contributieoverschrijvingen kunnen geschieden op gironr.802394 t.n.v. Twentse Bank, Groningen
op rekening V.R.Z.A. (Call of Pa-nr. vermelden)

BESTUUR

PAoLU	voorzitter	Den Haag
PAoXD	vice-voorz.	Rotterdam
PAoGN	secretaris	Glimmen Gr.
PAoUSA	penningmeester	Groningen
PAoPLM	2e secretaris	Hattem
PAoTAU	QSL manager	Landsmeer
PAoZV	Commissaris	Amsterdam

REDACTIE
SECRETARIAAT
QSL-BUREAU
POSTBUS 190 - GRONINGEN

VHF DEP.	PAoFB	Den Haag
COMM.DEP.	PAoQF	Amsterdam
TECHN.DEP.	PAoLZ en PAoRE	Eindhoven

Hoe stemmen we een Pi-netwerk af ?

In QST van februari 1958 staat een aardig stukje van de hand van W1ICP over het afstemmen van een Pi-netwerk. Het leek ons ook geschikt om hierover in CQ-PA wat te vertellen, aangezien sommigen hier wel eens mee in de knoop zitten.

De meeste fabriekszenders zijn uitgerust met een Pi-netwerk en ook de eigenbouw is hier mee vaak gemaakt, waarbij dan de spoelen, de zelfinducties, dan al vast klaar zijn gemaakt door middel van taps of door middel van dat bekende wieltje over de draaiende spoelvorm, voor de diverse banden. Als dit het geval is, is de afstemming van het Pi-netwerk niet erg moeilijk.

In onderstaand schema zien we een versterker, waarbij een Pi-netwerk is opgenomen in de plaatkring. Om de tekening eenvoudig te houden, is de bandschakelaar weggelaten. In werkelijkheid is L dus voorzien van óf aftakkingen óf een variabele aftakking d.m.v. een wieltje. Met C_1 regelen we de afstemming en met C_2 de belasting. Parallel aan C_2 kunnen we door middel van schakelaar S_1 een aantal capaciteitjes scha-

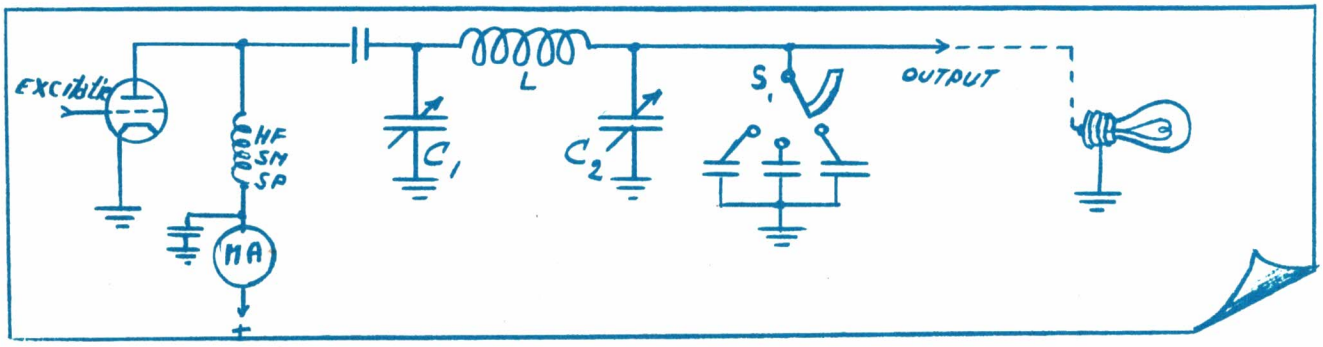

kelen.
Om nou te leren, hoe we aan de diverse knoppen moeten draaien om de zender aftestemmen, is het raadzaam om een "dummy" antenne te maken. Niets is vervelender voor de andere gebruikers van een band dan een draaggolf, die ergens in de cw band staat, waaraan geprutst wordt en die vaak een mooi dx-plekje bedekt. Omdat de "afstemmer" niet luistert, kan hij ook niet bereikt worden om te vragen opzij te gaan. In belang van de gemeenschap is het dus aanbevelenswaardig een dummy antenne te gebruiken. Een dummy antenne is een apparaatje, dat de eigenschappen van een antenne zo goed mogelijk benadert; een kunst-antenne dus. Hiermee kunnen we met hartelust aan de zender werken, zonderdat we de anderen op de band hinder bezorgen.
Of we nou een antenne gebruiken met een afgestemde voedingslijn, of een antenne-unit tussen zender en antenne, in beide gevallen is het voor de zender alsof hij in een Ohmse weerstand werkt.We kunnen dus een Ohmse weerstand als vervanger voor een antenne nemen.Gewone lichtlampen zijn ideaal voor ons doel, omdat ze ook nog licht geven en dit een aanduiding voor ons is van de gedissipeeerde h.fr.energie.Als we b.v. een gewone 6o watt lamp nemen en deze licht op tot normale felheid, kunnen we aanemen, dat er ook 60 watt uit de zender komt.Het gemakkelijkste is om een lamp te nemen, die ongeveer een wattage heeft van 75% van de input.Een input van 100 watt in de zender en een lamp van 75 watt dus. Eén poot van de lamp komt aan het chassis en de andere verbinding aan de binnendraad van de coaxkabel.
De weerstand van een lamp is anders in koude toestand dan wanneer hij oplicht en gewoonlijk is de weerstand helemaal niet gelijk aan de 50 of 70 Ohm, die we met de coaxkabels gebruiken. Tóch kunnen we wel een lichtlamp nemen, omdat de procedure van afstammen gelijk is.

HET AFSTEMMEN VAN HET PI-NETWERK

Voordat we de hsp inschakelen of de sleutel needrukken,zetten we de output capaciteit op maximum.Dit wil dus zeggen, dat we C_2 helemaal in draaien en de schakelaar S_1 zó zetten, dat alle capaciteitjes parallel geschakeld zijn. Als we nu de hsp inzetten en de sleutel neerdrukken, is gewoonlijk de aflezing van de mA meter boven normaal. Dit is natuurlijk zo, omdat we nog niet in afstemming zijn. Als we nu aan C_1 draaien, dan vinden we een punt, waar de mA-meter dipt, dus minimaal aanwijst. Draaien we C_1 verder, dan gaat de mA-meter weer omhoog. Het juiste punt van C_1 is, waar de mA-meter dipt, dus het minste aanwijst. We zijn nu in afstemming. Deze procedure moeten we vrij vlug doen, want het is erg slecht voor een buis om lang buiten de dip te staan, want dan moet hij alle input dissiperen in warmte in de buis. Staan we in de dip, dan is de opgenomen energie maar heel weinig en dat kan de buis wel verdragen. De eerste keer zal de dip zéér laag zijn en de dummylamp zal helemaal niet oplichten.Dit komt, omdat de belasting te los gekoppeld is om wat op te nemen.Afregeling van C_2 en S_1 zal een vastere koppeling geven en de buis gaat meer energie uit het psa nemen.

HET CONTROLEREN VAN DE FREQUENTIE

Vóór dat we verder gaan met het afregelen, moeten we eerst de frequentie checken.We moeten controleren, of de plaatkring wel staat afgestemd op de juiste band. Het enige verschil tussen een rechte eindtrap en een verdubbelaar of tripler is, dat de output frequentie van beide laatste de tweede ,resp. de derde harmonische is van de frequentie die

aan het rooster wordt toegevoerd. Bij een rechte eindtrap is de frequentie in de plaatkring gelijk aan die in de roosterkring.
Nu is bij de meeste zenders - en vooral in de eigenbouw - het afstembereik van de plaatkring zo groot, dat we niet alleen de grondfrequentie kunnen vinden, maar bij kleiner draaien van C_1 soms ook de 2de harmonische vinden. We vinden dan op de mA-meter een 2de dip, hoewel niet zo uitgesproken als de dip op de juiste frequentie.Hiervoor moet men dus oppassen.Als u op 80 zit en u maakt een vergissing in de plaatkring van de eindtrap, komt u zonder meer op 40 uit. Is b.v. de werkfrequentie 7 Mc, dan kunt u gemakkelijk op 14 Mc uitkomen. Als we dus meer dan één dip vinden, dan moeten we de frequentie controleren met een absorptie golfmeter of met een griddipper.En laten we dan meteen de frequentie van de roosterkring controleren, wanneer we tóch bezig zijn.

HET VERDERE AFSTEMMEN

Als we dus eenmaal de juiste stand van C_1 hebben bepaald, gaan we verder met C_2 en S_1, die nog steeds op maximum staan. We draaien eerst C_2 naar minimum, terwijl we de mA-meter in de gaten houden.(Deze staat nog steeds in de dip) De plaatstroom zal nu omhoog gaan. Heeft dit een bepaalde waarde bereikt, dan stemmen we C_1 weer bij op dip. De dip zal nu niet meer zo laag zijn, de plaatstroom zal nu een grotere waarde hebben. De eindtrap neemt nu meer power op. Ook zal de lamp beginnen op te lichten. Dat klopt, want aangezien de eindtrap meer power opneemt, geeft hij ook meer af. Let er op, dat dit heel iets anders is, dan wanneer we C_1 uit de dip draaien. Ook dán neemt de pa-trap meer op, maar de afgegeven energie is kleiner. (dissipatie in warmte !).
Heeft de plaatstroom nog niet de waarde bereikt, die de fabrikant van de lamp heeft opgegeven, wanneer we C_2 op minimumcapaciteit hebben, dat zetten we S_1 één capaciteitje minder en C_2 weer op maximum en we beginnen weer C_2 naar minimum te draaien.Deze procedure herhalen we met steeds S_1 op een kleinere stand, net zolang tot de m.A.-meter een waarde aanwijst, die overeenkomt met die, welke door de fabrikant is opgegeven.
Als we de maximum belasting gevonden hebben, zien we, dat de afstemming van C_1 vrij breed geworden is. Het door de dip draaien van C_1 gaat nu niet meer zo "scherp".
Gewoonlijk zal men bemerken, dat we C_2 en S_1 wel zó kunnen instellen, dat de koppeling te vast wordt, met andere woorden, dat de buis te zwaar belast wordt en dat we dan vèr uitkomen boven de waarde, welke voor de buis door de fabrikant is opgegeven als maximum.
Zóver moeten we natuurlijk niet gaan, want anders wordt de levensduur van de eindbuis sterk bekort en dát is nou ook weer niet de bedoeling.

PAoGN

DE VRZA FELICITEERT

Het is wel aan de late kant,maar we hoorden het pas onlangs, dat

PAoMAI

op 2 februari j.l. 12½ jaar getrouwd was.
De VRZA feliciteert het koperen paar heel hartelijk.

ATTENTIE

Wanneer men gefrankeerde enveloppen instuurt voor het ontvangen van QSL-kaarten, vergeet dan niet om UW CALL op de envelop te zetten. We krijgen nog al eens enveloppen waar alleen de naam opstaat en het is ondoenlijk uit te zoeken, welke call hierbij hoort.

DEZE WEEK OP 2

DOOR H.RIPET , PA-314
(K.Kerkstraat 10 a,Schiedam)

We zitten weer gezellig bij elkaar in de VRZA-2-m-zaal en ongetwijfeld bent u benieuwd, wat er nu weer komen gaat. Sssst...het licht wordt gedempt, het doek gaat open en daar ontrolt zich het volgende beeld der 2-m activiteit in Nederland, gedurende de afgelopen week.

HET 2-M CONTEST VAN AFGELOPEN WEEKEND

De camera richt zich eerst op de 1ste en 2de maart, heel belangrijke dagen voor de VHF-man, want het was contest ! Inderdaad, degenen welke zo tussen zaterdag 17 uur en zondag 17 uur over de band draaiden, konden beslist merken, dat er iets gaande was op de 2-m. De activiteit was bijzonder groot te noemen en dit komt wel tot uiting in het aantal stations, die bijvoorbeeld door PAoTP en LOD gewerkt zijn; n.l. 49 ! Uw verslaggever woonde de wedstrijd bij vanaf de "tribune", in casu in 'n gemakkelijke stoel bij de rig ! Voor hem begon het feest om ongeveer 19.30 GMT en was tot de daarip volgende nacht "oorgetuige" van het spelverloop. Gelogd werden : PAoWAN,LBS,IHC,OV,CMH,VHF,ROX,EZ,DEC,FP,LQ,TP en LOD. Condities waren niet daverend (tot 24 uur). Desondanks maakten verschillende van de hierboven genoemde stations nog fb QSO's met resp. ON4RB en 4DW. Na het middernachtelijke uur begonnen de condities tijdens het binnentrekken van een groot mistveld op te lopen in N. en O. richting, hetgeen tot uiting kwam in vlotte QSO's tussen resp. IHC,KH en OV-DJ2DB in Münster. Om ongeveer 1,50 kwa, DL6AH rs 56 door op de binnenshuis, daarna PA-314 een ander "huis" opzocht. Helaas kon de 2de dag maar van 15.20-17.00 geluisterd worden, in welke periode o.a. OV zijn derde Duitser in de wacht sleepte (DL3VI). PAoOTC/A moet in de toren van Zwolle hebben gebivakkeerd en zijn sigs bereikten hier de rs 56 mark. Een volgende keer de "pendule" daar wat laten zakken,OTC !
Op het Tietveld in Delft heeft MA zich in het nieuw gestoken, wat de radiospullen betreft en bezorgde menige PA zondagmiddag nog een extra puntje ! Circa 16.40 was het IMS die de rij sloot en ongeveer 20 minuten later behoorde ook dit contest weer tot het verleden.

INVERSIE

En nu de 3de maart, de dag waarop de 144 Mc weer zo'n behoorlijk rondje inversie weggaf. Van deze gulheid werd geducht geprofiteerd en de hele band wemelde tussen 6 en 7 en na 21.30 van draaggolven en de daarbij behorende modulatiesystemen. PAoEZ was b.v. rs 58 hier en maakte fb QSO's met ON4HN(rs 59+30 bij EZ). Ook de sigs van WO(Oosterbeek) en FI (Arnhem) bereikten de westelijke antennes, hetgeen inhield, dat ook DL's te verwachten waren. Inderdaad, want zich niets aantrekkend van de douane wipte DJ2NT(Osnabrück)om ongeveer 22.05 nog even over naar Schiedam en liet de schaal daar tot s6 doorslaan.Amsterdam en omgeving, t.w.: LOD,QC en OKH lieten zich ook inschrijven in het 2-m "gastenboek",terwijl verder wat naar het N.en W.resp.KH,DEC en DU hun 2-m "koffer" uitpakten.Uit de naaste omgeving noteren we nog IH,VEL,OV,ROX,CMH.
Van PAoNL kregen we nog een contest log ter doorzending, waaruit bleek, dat deze OM in Amsterdam 39 punten gemaakt heeft door QSO's te maken met DJ2DB,DL1SN,ON4DW en de PA's :HGP,EZ,LOD,TP,OKH,MZ,KH,RG,JHC,JMS, FP,DEC,LDG,LQ,KT,QC,LBS,OV,CMH,GG,LF,LG,OTC/A,WAN,EL,FI,YZ,UG,AGJ,BU, BN en DL6AH. Congrats,NL, een fb resultaat !
This is the end of the story, vy 73 es dx de PA-314

HW's DX

Het ergste leed is geleden - wat de berichtgeving betreft - en we kunnen weer met een behoorlijk aantal medewerkers aan deze rubriek voor den dag komen.
Allereerst een globaal overzicht van afgelopen week :
Vrijdag 28/2 was het maar slapjes. Rond 18 uur zaten op 20 VU2JG,KH6EQ ZE1JC,ZL2GH,maar de meer bijzondere dx ontbrak.
Zaterdag 1 maart begon al goed om 10 uur.Op 21 Mc zat JA7AD, die we in lang niet gehoord hadden.Op 14 Mc zat toen KC6JC op 14010 Kc,deze was evenwel niet te werken door de UA-QRM.Om 16 uur verscheen AC5PN op 14000 Kc, waar iedereen op af stoof. Om 18 uur VS9WR,OX3IGY(waarschijnlijk dus een IGY-station) en HS1JN.
Zondag 2 maart : condx waren nu wel aardig ingezakt. Om 17 uur was er niets aanwezig van de vaste dxers. Alleen XW8AI verscheen met een T7 toon en werkte veel Europeanen.
Maandag 3 maart : Condx nog verder ingezakt. Aalleen W's en Europa komt door. Men hoort de W's wèl met het Oosten werken als JT1AA,VK,ZL, maar deze stations zelf komen hier niet door.Ook 21 Mc was poor. Om 16 uur verschijnt XW8AI weer en geeft verschillende een kans.
Dinsdag 4 maart : Hetzelfde beeld als maandag.XW8AI weer aanwezig.Tegen de avond lopen de condx echter op. 9K2AQ(=ex-MP4KAC) verschijnt en kon gewerkt worden.Even later komt ZL3GU gauw informeren wat 9K2 wel is. We konden hem gerust stellen en zeggen dat hij gewoon MP4 is, waarna hij geen verder moeite voor 9K2 deed.Condx waren nu erg raar.Tegen 23 uur waren de W's vrijwel onhoorbaar en de UA's bliezen over ons heen. Hier en daar een enkele Zuid-Amerikaan. Plotseling verscheen heel zacht ZC5AL(Br.N.Borneo) met CQ.Een gekke tijd voor ZC5. Doordat er absoluut geen QRM was, kon hij gewerkt worden. Normaal zou dit onmogelijk geweest zijn door de W & UA QRM.
Woensdag 5 maart : De condx waren nu wel weer vrij normaal.Tegen 16 uur , dus een uur vroeger dan zijn normale tijd,verschijnt KP6AL op Jarvis Isl.Zijn sigs zijn zeker rst 579.Jack wordt even gepraaid.Hij had onze QSL nog niet ontvangen van een vorig QSO,maar de weg via die KH6(zie enige CQ-PA's geleden) was ok.Hij stuurt 100%.Alvorens die dag de kast dicht te gooien,werd VS9AC nog even gevraagd of hij ook wist of er een VS9 in Sultanaat van Oman (apart) zat. Dit was niet het geval.

HOT NEWS

ZK1AK

VIA PAoTAU :
HB9EU had van de week een QSO met ZK1AK(18 uur 14010 Kc). Dit was tot stand gekomen door bemiddeling van K6TSQ/KG6.

AC4AX

PER RADIO MP4BCC/PAoRQ :
Binnen een maand zal AC4AX actief op 21 en 28 Mc komen. Helaas zijn de juiste data niet bekend.

AC5PN

AC5PN is gedurende de weekends vrij actief op 14 Mc cw. Hij zit niet op een bepaalde plaats in de band.Zijn adres is :
N.Chhawna, Dechen-Choling,Thimphu Bhutan, via Post Office, Kalimpong, India.

Zo en nu gaan we eerst naar onze medewerkers. Hier is PAoOI, die voor de M-58 nog steeds op 80 toetert, maar nu ook de 20 er bij genomen heeft. Hij vraagt voortaan ook de 80-m voorspellingen op te nemen. Dat zullen we doen ,OI ! PAoZV hoorde op2/3 ZA3AC, maar betwijfelt of deze goed is.Daar twijfelen wij óók aan,Henk !...

PAoHJK toetert rustig op 20 om de M-58 townscore te verstevigen... PAoHBO kreeg zijn QSL aan 3A1W retoer uit Monaco met een briefje, dat deze knaap clandestien is.HBO zegt, dat hij nog steeds op de band is en beweert een Yank te zijn Wel,Hennie,daar zit wel 3A2CD.Dit is een W4 en echt.!..PAoUKC,Peek, foont op 14 en 21 Mc voor de M-58. PA-297 logde met fone op 14 Mc : VP2KM,VP9AJ,VP6VP en 5A1TV.Alles tussen 22 en 22.30.Tnx Arie..ON4PA werkte JT1AA en JT1YL(21 Mc 10.30 tot 11.30).De QSL moet gestuurd worden aan OK1JX,CAV,P.O.Box 69, Praag 1, Tsechoslowakije.Verder werkte Paul 3A2CD, die QSL vraagt via het W4 QSL bureau.Op 21 Mc is gepikt DU7SV en CE3BU.Tnx OM..JAL komt nog eens terug op dat station dat tijdens het eerste deel van de ARRL test in Ifni zou zitten. Hij vraagt of dat niet EA9AP zou zijn, die zeer actief was in de test. May be,ob. Probeer hem in elk geval te pikken.Sa,JAL,IT geldt NIET als apart land, IS wèl.Zie ook de landenlijst..ON4CB stuurt zijn M-58 log, waar verscheidene mooie dx bij staat. Binnenkort komt de lijst van februari er in,ob.Hij wordt al opgemaakt...Dan hebben we hier YN. Een fb log voor de M-58. Het is NIET nodig het januari log weer eens te herhalen,OM. Alléén de stand van de all-band en de diverse banden.En dan graag uw call op brieven en ook op de envelop aan het QSL-bureau. Als we alleen de naam weten, moeten we ons naar zoeken ! YN heeft ook meegedraaid met de ARRL test en werkte 120 stations. Hij deed voor zijn plezier mee en offerde dus geen nachtrust op.Het meest werd op 10 gewerkt(74 QSO's) In elk geval een redelijke basis om het 2de deel mee in te gaan. Hij vond de VE-deelname maar klein.2/3 werd nog op 10 gewerkt met JA3AH, CR7BN,en hoorde VS6BJ en ZE3JO. Hij vraagt wie UPOL 7 is. Dat is een UA-station,die als QTH de Noordpool op geeft. Waarschijnlijk dus een Russische dxpeditie op 'n ijsschots. Maar pik hem toch, hij telt in dat geval wel niet als apart land(ijs is geen land !)maar het kan óók, dat hij ergens op een gek plaatsje zit,dat wèl telt. Dan vraagt YN nog een adres en wel KH6WW. Dit is Warren O.Smith, 445Lauone Street, Wailuku,Hawaii. ...Dan hebben we hier Hein,PAoBW. Hij is een beetje bekomen van de vermoeienissen van de ARRL test. Hij vond de condx fb.Op 80 werd W9 en VE3 gewerkt.Een inzinking was zondagmorgen,toen alleen een eenzame VE8 op 21 Mc Europa aan een multiplier zat te helpen.Verder werd gewerkt : HZ1AB(14-18.25) KR6AK(21-12.00) en XQ8AG(28-17.10) Dit laatste is een tracking-station voor de Amerikaanse kunstmanen en zit in Chili(mooi voor WPX !).Het volledig adres is : Vanguard Station nr.7, c/o U.S. Consul,Antofagasta, Chili. Tot slot ontving BW de QSL van M1H. Da's niet gek,Hein !Tnx..Dan is hier HBO nog eens. Hij vraagt een hele lijst met adressen. Pse vraag die eens aan PAoEEM,ob,die heeft een callbook besteld en heeft die misschien al.Dat is veel gemakkelijker. De brief met ping ping is ok ontvangen,ob, dus daarover geen kopzorg.We hadden het - meen ik - al eerder vermeld.Dan abt QSL van HZ1TA. Dit is een clubstation en de ene operator is vlot met het sturen van QSL en de andere niet. Mogelijk dus een slechte QSLer getroffen. Tnx,ob...PAoNRA draait rustig mee in de M-58 en verhoogde niet onaanzienlijk zijn score.Tnx Mat...In de ARRLcontest draaide LU 63 QSO's,alles op 21 Mc.O.a.werd VE7ZM gewerkt en ook JT1AA, die 't toen helemaal niet druk had...Ha, en daar hebben we LZ weer eens.Mac heeft het razend druk. Toch kon hij zich wat vrij maken voor de ARRL test. Inmiddels werd ook nog gewerkt met YN1AA,PY1CK/O en VS2FT.Tnx Mac.OK abt de M-58,waar je misschien niet helemaal aan mee kunt doen..Hier

hebben we PAoADP. In lange tijd niets van gehoord.Maar dat kwam, omdat Ad vaarde.Maar nu is hij thuis en studeert.Ook op de band ! De tx is multiband à la LZ. Ook is hij bezig aan een artikeltje voor ons lijfblad. fb OM, stuur het maar gauw. Het is als een druppel op 'n gloeiende plaat. Dan abt KH. Dat ligt inderdaad in Oceanië en is ok voor WAC..Ook Bob,ON4QX is een deelnemer aan het M-58 en hij hoopt zijn rivaal ON4PA te kloppen. Zet je schrap,4PA !! ,,PAoSNG komt met een lange brief. Hij is de man met het certificatenbehang. Van de week kreeg hij WAC,WASM/2(als 2de in PA-land)WDT,(Finland),DT(Diploma Torino)(2de in PA-land),Dit laatste is een schilderijtje gelijk. Verder kwam de QSL van YK1AT binnen van OK1MB. PAoSNG heeft nog de eisen voor de volgende certificaten : WNACA,FBA,WBC en WFE. Dit laatste is een certificaat, dat alleen door vooroorlogse amateurs aangevraagd kan worden.
Die YK1AT zit meestal tegen het middaguur op 21 Mc. met een T7 toon.

SNOEPJE VAN DE WEEK

AC5PN CW 14000 kc weekends!

In het UBA contest haalde SNG 35 QSO's. Hij is de laatste weken erg actief geweest voor zijn fone WAE/2 En er werd heel wat gefoond op 80 o.a.UB5UW,UA5PW,LX1SJ. Tnx Geert. En dan is hier PAoKAM, die een bijzonder station op 80 met fone gelogd heeft, namelijk ZL6VU.

IS DIT KERMADEC ISLAND ?

Enige CQ-PA's geleden hebben we bericht, dat er een ZL op Kermadec nu zit en dat deze alleen op 80 meter foont. Zou dit ZL6VU zijn? Normaal zijn er geen ZL6'en, dus dat klopt.En die 80 meter óók. Hij werd aangeroepen door een PY,maar die ZL6 zei, dat hij al genoeg PY stations gewerkt had vanuit de States. Hij had een Amerikaans accent.Let eens op hem tegen 21 uur op 80 fone.Tnx OM...Tot slot hebben we hier PAoLY, die een fb QSO gehad heeft met Dave,PAoUN, die bij ZE6JY achter de sleutel zat. Tnx fr the message,LY ! Op 10 werd o.a.gewerkt met K2HAK, W7HPL(Wash),ZS6AJO en gelogd SVoWP(die in Griekenland zit) in QSO met W's. LY vermoedt dat dit een harmonische van SVoWP is,daar er geen enkele W te horen was op dat moment. Het hoeft niet/LY.De 10 is een bijzondere band en het kan heel goed, dat de W's daar in SV wèl goed doorkwamen.Ook CR7BN ()8.30) werd gewerkt.Op 21 Mc werd gewerkt met K4GSS,W7PU(Wash) en gelogd PZ1AO,PJ2CJ plus wat VE's. Tnx LY !
En dit was weer het dx commentaar van deze week, waar dit maal aan mee werkten : PAoTAU,RQ,OI,ZV, HJK,HBO,UKC,PA-297.JAL,YN,BW,NRA LU,LZ,ADP,SNG,KAM,LY en ON4PA, 4CB,en 4QX. Tnx aan aldeze hams, die de moeite namen om te schrijven of te bellen. 73 PAoGN

CORRESPONDENTIE

PAoVR. Uw brief is doorgestuurd naar de schrijver.
PAoADP. De 4 radialen zitten vast aan de pijp én aan de buitenmantel van de coax.
Die weerstanden zijn ok.

HAM AD.Gevr.enkele 6SC7 en 12A6 in ruil voor 12AT7 of EC55's. PAoJAL,Tilburgseweg 163, Breda

HAM AD.Aangeb.2-m dubbelsuper, 2 X ECC84-ECC81-EF80-ECH81-EF85-EABC80-6AG7-AZ41, geh.compl.in ruil voor comm.ontv.BC-312 of BC-348 of Duitse 2VI. PAoZU, Vrouwenhoflaantje 18 Den Briel.

Een aantal HAM ADs moeten overstaan tot volgende week wegens plaatsgebrek. Maar dan komen ze ook het eerst aan de beurt.

UIT DE LUCHT

Door de Minister is de zendmachtiging ingetrokken van :
PAoYY, Th.Koch te Utrecht

IN DE LUCHT

PA-715 is nu geworden :

PAoTG ,B.C.Aalbers,Goorserweg 25 te Lochem

UIT HET ZIEKENHUIS

Ook Hans Hugenholtz is nu uit het ziekenhuis en weer thuis. Mni congrats ob !

IS HET U OOK OPGEVALLEN ?

GELOSO

Steeds meer hams over de gehele wereld werken met de GELOSO-vfo's en velen bereiken maximum resultaten met GELOSO-ontvangers of onderdelen daarvan.

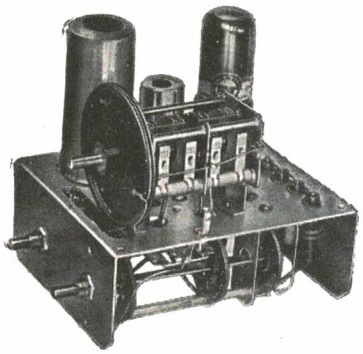

Voor de Tx:

VFO 4/101 voor 6V6, z/b	f.	60,--
VFO 4/102 voor 6L6, z/b	-	60,--
Antenne Zendspoel o/schak.	-	8,80
Modul.trafo: pr.2x6L6 sec.4000 Ohm 807 en lijnuitg.	-	32,--
Hf.smoorspoel 4 mH	-	3,20

Voor de Rx:

Spoelblok z/b	f.	95,--
2nd converter z/b	-	27,--
Geijkte fijnregelschaal	-	17,50
702/3 MF-trafo's 467 Kc	-	6,40
704/5 id.	-	8,80
706 id.	-	8,30
709 BFO-spoel	-	6,--
17563 filterspoel v.4,6 MHz	-	1,20
2790 3-vdg.condens.dubb.sect	-	8,80

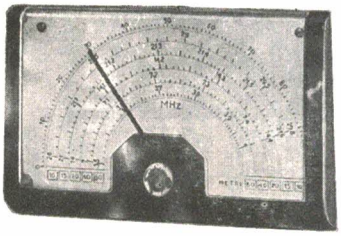

Geijkte fijnregelschaal f. 14,50

TOWA meetinstrumenten

LITERATUUR:
Philips en Muiderkring uitgaven.
Praktiker bücherei.

Voor enkele liefhebbers:
Artex Franse-driebanden spoelblokken f. 7,50

HEATH KIT

Amerikaanse precisie meetinstr.:

GD-IB Roosterdipmeter, in bouwdoos	f.	145,--
gebouwd	-	174,--
SG8 meetzender, in bouwdoos	-	142,--
gebouwd	-	170,--
T3 Signal tracer, in bouwdoos	-	175,--
gebouwd	-	220,--
DX 100 zender, in bouwdoos	-	1335,--
gebouwd	-	1602,--

Alle typen Philips en Peerless-speakers uit voorraad.

GELOSO

balansversterker in bouwpakket met micr.aansl.	f.	144,90
Philips versterkerbouwdoos HF-10 10 watt	-	175,--
Philips AFM4	-	225,--

- - -

Philips mica-condensatoren 1%
Philips parelcondensatoren voor miniatuurbouw
Rosenthal schijfcondensatoren (disc.cer.)
Wima tropencondensatoren
Philips transistoren,
miniatuur input en outputtrafo's,
miniatuur potmeters etc.
de nieuwe 6-12 Va buizen EF97 en ECH 83

Philips - Geloso - Amroh - Lorentz - Heathkit
en vele andere merkartikelen uit voorraad !!

Hebt U moeilijkheden met het verkrijgen van onderdelen ? Met 'n briefkaart van acht cent weet U of wij U helpen kunnen. Verzending boven f. 5,-- franco.

FA. NIC. JENSE
HOGEWEG 75 - ZEIST
(PAoCAR)
Tel. 03404-3000

CQ-PA

NR11

JAARGANG 7
1 9 5 8
15 maart
NR. 319

Officieel Orgaan van de
Vereniging van Radio Zend Amateurs,
V.R.Z.A., onder redactie van de secretaris.

CQ-PA verschijnt elke zaterdag en bevat alleen artikelen, die van belang zijn voor de Radio Zend Amateur.
Het wordt gratis gestuurd aan alle leden van de V.R.Z.A. Lidmaatschap f 7,50 per jaar.

De V.R.Z.A. is officieel erkend door de RCD en BRD als een vereniging van radio-zendamateurs.
Goedgekeurd bij Kon.Besl. van 22 oktober 1957, no.46.
Contributieoverschrijvingen kunnen geschieden op gironr.802394 t.n.v. Twentse Bank, Groningen
op rekening V.R.Z.A. (Call of Pa-nr. vermelden)

BESTUUR		
PAoLU	voorzitter	Den Haag
PAoXD	vice-voorz.	Rotterdam
PAoGN	secretaris	Glimmen Gr.
PAoUSA	penningmeester	Groningen
PAoPLM	2e secretaris	Hattem
PAoTAU	QSL manager	Landsmeer
PAoZV	Commissaris	Amsterdam

REDACTIE
SECRETARIAAT
QSL-BUREAU
} POSTBUS 190 - GRONINGEN

VHF DEP.	PAoFB	Den Haag
COMM.DEP.	PAoQF	Amsterdam
TECHN.DEP.	PAoLZ en PAoRE	Eindhoven

DE HANDY-SCOPE

EEN PRACTISCH "KIJKPIJPJE"

DOOR FRED VAN HOUWENINGE, PAoAP

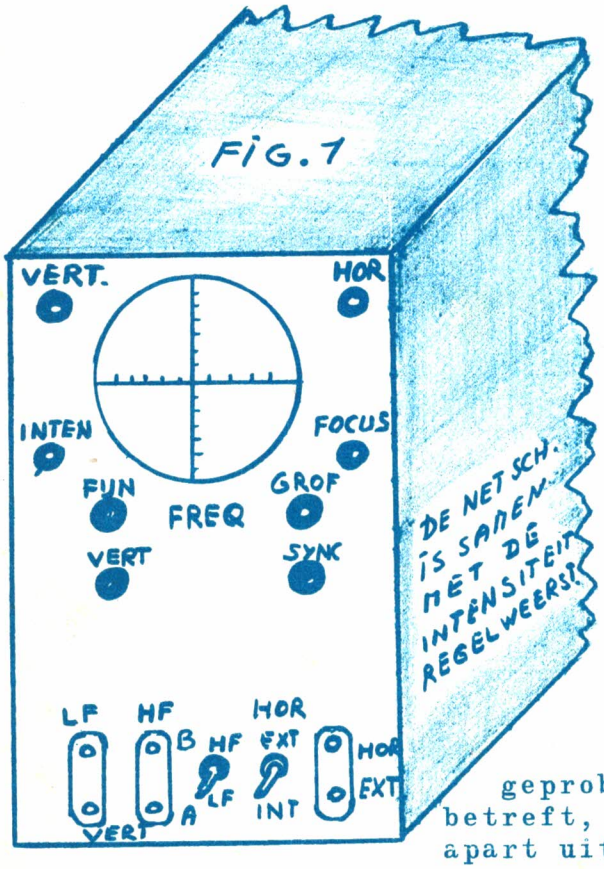

Tot het moderne instrumentarium van 'n zendamateur behoort tevens een handige scope. De moeilijkheid van de meeste van deze dingen is wel de tijdbasis of zaagtanggenerator, zonder dat deze te duur wordt, terwijl tòch voldaan wordt aan de moderne eisen.

DE ZAAGTAND GENERATOR

Deze bestaat uit twee buizen en geeft voor een kleine kijkbuis een voldoende amplitude. De schakeling is een soort kruising tussen een multivibrator en een Miller-integrator, maar we zullen hier niet verder op ingaan.
De amplitude van de zaagtandspanning is ca 125 tot 175 volt piekspanning en ...volkomen liniair.! Het gebruik van de type buizen is in het geheel niet kritisch. In het schema staan een EBC91 en een EF80. Verschillende buizen heb ik geprobeerd. Elke triode doet het. Wat de penthode betreft, moeten we opletten, dat deze een los (apart uitgevoerd) vangrooster en een grote steil-

heid heeft. Inplaats van 2 buizen, zouden we net zo goed één buis van het type penthode-triode kunnen nemen, doch ik heb nog geen penthode-triode kunnen vinden met apart uitgevoerde kathoden èn een apart uitgevoerd vangrooster. Wie het met andere buizen wil proberen, kan rustig de aangegeven weerstandswaarden aanhouden. De anodeweerstand in de penthode kan men eventueel experimenteel vaststellen voor een voldoende amplitude van de zaagtandspanning.
Voorts kunnen we het te onderzoeken signaal prachtig synchroniseren, zodat het rotsvast staat. De synchronisatie kunnen we regelen met de potentiometer van 1 MegOhm. Voorts is de z.g. terugslag op de kathodestraalbuis voldoende onderdrukt door op het rooster hiervan een negatief piekje aan te leggen , welke van het vangrooster van de EF42 afgehaald wordt via de weerstanden 220 K, 68 K in de diode OA85. Hiervoor kan men een willekeurige kristaldiode nemen. Desnoods kan deze diode wel gemist worden, doch de onderdrukking van de terugslag zal dan niet geheel zuiver plaats vinden. Denk er wel op, dat de +kant van de diode aan de min komt te hangen.
Dan de frequentie van het geval. De 1 MegOhm potentiometer in het rooster van de triode is de fijnregeling. Op deze schakelaar hebben we gemakshalve 2 condensatoren getekend, doch iedere stand van deze schakelaar bevat een condensator. De waarden van deze condensatoren moeten we zelf afijken en wel zodanig, dat ieders bereik een kleine overlapping heeft, zodat het gehele frequentiebereik te bestrijken is. Dit hele frequentiebereik loopt van ca 6 Hz tot 300 K.Hz. De grootste condensator mag echter niet groter zijn dan ca 50.000 pF, anders wordt de amplitude te klein. Met behulp van een aangelegd signaal kunnen we de C's instellen. Nog beter is de frequentie afteregelen met een oscillograaf en een toongenerator, die we zolang van iemand lenen.

DE KATHODESTRAALBUIS

Daar de zaagtand-generator geschikt is voor kleine buizen, kunnen we een buis nemen met een scherm van ca 4 cm, zoals de DG-4/1. Een DG-7/6 (7 cm) is misschien nog net mogelijk, indien we inplaats van de EF42 een l.fr.penthode nemen, b.v. de EL83. Behalve de dure DG-4/1 kunnen we heel goed de veel goedkopere dumpbuizen gebruiken , zoals de 1CP1.

DE VOEDING

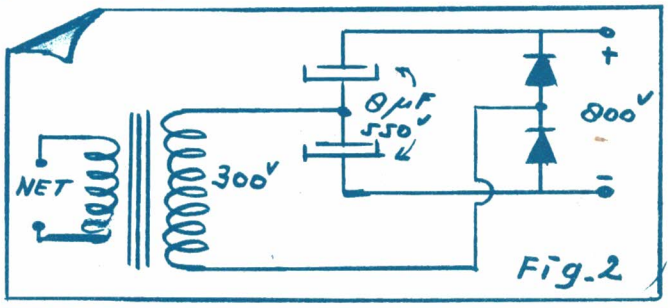

Fig.2

Volgens het schema verkrijgen we de hoogspanning van 600 volt door een serieschakeling van 2 vlakgelijkrichters, waarvan één voor de 300 volt hoogspanning voor de tijdbasisschakeling wordt gebruikt. De voedingstransformator bezit 2 wikkelingen van 250 volt, doch dit zal niet iedereen in zijn bezit hebben, zodat eventueel 2 voedingstrafo's ook mogelijk is. Eén wordt dan gebruikt voor de normale 300 volt en de andere trafo, welke een wikkeling heeft van 2 X 300 volt, wordt gebruikt voor 600 volt hoogspanning na enkelvoudige gelijkrichting met een eenvoudig gelijkrichterbuisje , b.v. AZ1. Heeft men geen trafo met 2 X 300 volt, maar wel 250 of 300 volt, dan kunnen we spanningsverdubbeling toepassen, zoals aangegeven in figuur 2. De aldus verkregen gelijkspanning is hoger dan het dubbele van de wisselspanning. Bij 300 volt wisselspanning verkrijgen we 800 volt gelijkspanning. De elco's

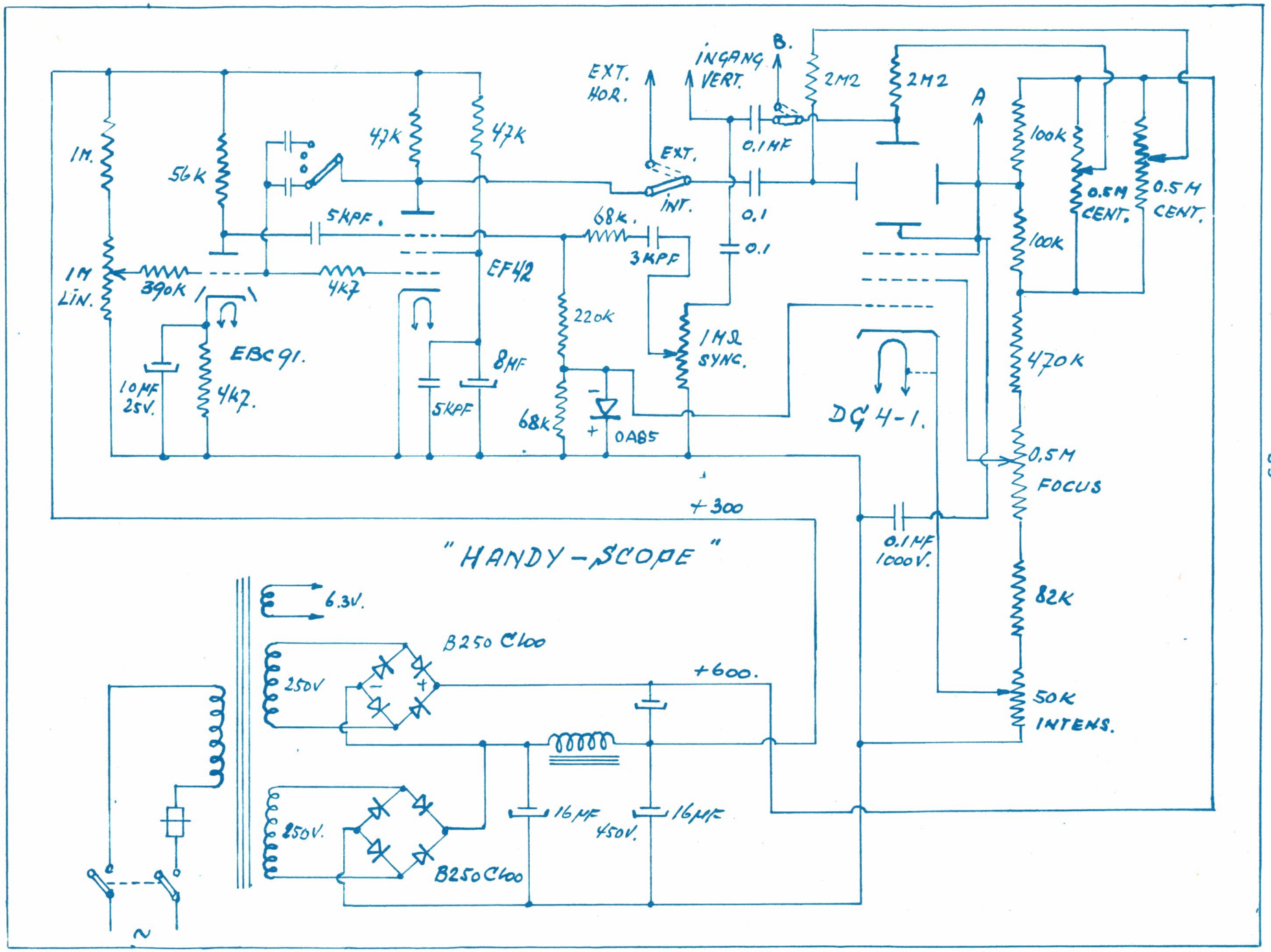
"HANDY-SCOPE"
1M.
56k
47k
47k
EXT. HOR.
INGANG VERT.
B.
2M2
2M2
A
100k
100k
0.5M CENT.
0.5M CENT.
EXT.
INT.
0.1MF
0.1
0.1
5KPF.
68k.
3KPF
1M LIN.
390k
4k7
EF42
220k
1MΩ SYNC.
470k
EBC91.
10MF 25V.
4k7.
8MF
5KPF
68k
OA85
DG4-1.
0,5M FOCUS
+300
0.1MF 1000V.
82k
6.3V.
B250C100
250V
+600.
50k INTENS.
16MF 450V.
16MF
250V.
B250C100
~

van 8 Mfd moeten van een zeer goede kwaliteit zijn en de 2 gelijkrichtercellen moeten in serie een spanning van 800 volt kunnen verdragen.

DE VERTICALE VERSTERKER

Volgens het schema leggen we het signaal op de verticale platen tussen de minleiding en de verticale ingang. Om gelijkspanningen te kunnen meten, kunnen we het signaal ook tussen de punten A en B aansluiten. We kunnen de scope dan ook als buisvoltmeter gebruiken tot een spanning van ruim 100 volt. Denk u er echter om, dat de punten A en B een hoogspanning t.o.v.min (aarde) hebben ! Daarom kunnen we de minleiding beter isoleren van het chassis, dus de elco's in het psa op isolatie-ringen zetten. Willen we voor kleine signalen nog een versterker gebruiken, dan zal één buis voldoende zijn, b.v. een 6SJ7, waarvan het schema in figuur 3 is gegeven.

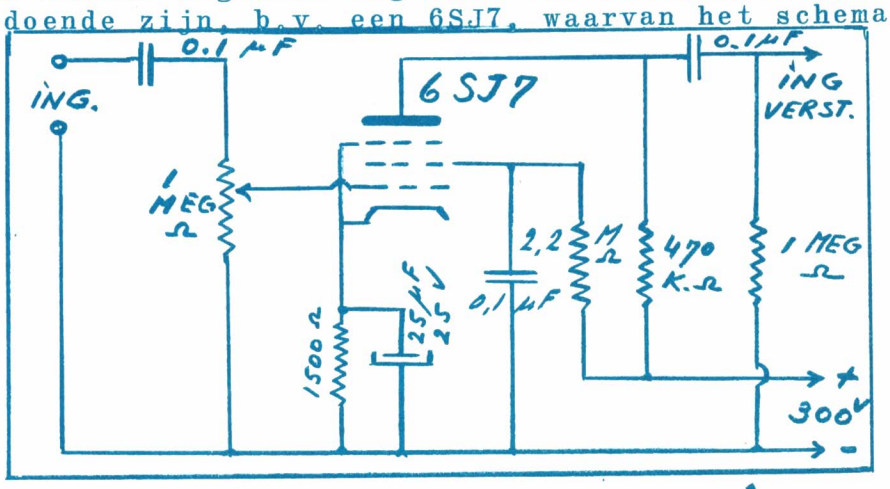

FIG. 2

Deze versterker kunnen we echer alleen voor l.fr.spanningen gebruiken, terwijl voor h.fr. spanningen we de punten A en B gebruiken. Daarbij wordt de versterker met een schakelaartje uitgeschakeld.
De hele scope kunnen we klein bouwen, bijvoorbeeld in een klein metalen kastje , zoals in de dump verkrijgbaar is.
De kathodestraalbuis moet in de meeste gevallen wel afgeschermd worden met een mu-metalen scherm, welke oók in de dump verkrijgbaar is en die men zelf zó kan verbuigen, eventueel knippen, dat de buis er in past.
Succes met de bouw en mochten er moeilijkheden zijn, dan ben ik altijd QRV om te helpen.

73 de Fred, PAoAP

VERHUISD

PAoNK is verhuisd naar :
Breedeweg 35 te Haastrecht.

CORRESPONDENTIE

PAoMWR : Welkom in de VRZA,evenals de PA-nrs : 748,749 en 919.

PA-364 : Tnx fr nw lid, maar graag óók het huisadres van uw neef.
PA-704 : tnx fr nw lid.
PAoFCB : Ham-Ads(kleine Ham advertenties)kosten niets !

HAM AD.Gevr. een in originele en prima staat verkerende AR-88,SX-28 of dergelijke ontvanger.PAoFCB,G. Vroombout,Zuidvliet 23,Maassluis.

HAM Ad.Gevr.een rx voor de 80 en of 40 meter,event.20-m voor pasbeginnend amateur.Billijk ! Br.met prijs aan PA-734,F.Farjon,Charlotte de Bourbonstr.15 /1, Amsterdam-W/1

HAM AD.Aangeb.Geloso VFO,compl.met bzn + 807 + 813 f.55,-; zender 50 W 80-m 3-traps met mod.f.30,-; 19-set MK/2 in ongebr.toestand met kabels, mike,tef,schak-unit en variometer f 85,-;voeding pr.110/220 V,sec. 2 X 500 volt/250 mA, 300 V/100 mA, 12 V/1 Amp, 6,3 V/3½ Amp en 4 V/3½ Amp f.15,-. Gevraagd BC-348,R-107, CR-100 of dergelijke ontv.Eventueel ruil voor al het aangebodene.
PAoPFR,P.Fisser,Schiedamsevest 104-106,Rotterdam,Tel.K1800- 25543.

O F F I C I E E L B E R I C H T

Van de Directeur-Generaal der PTT is het volgende bericht ontvangen :

Na gepleegd overleg met de betrokken autoriteiten te Willemstad (Curaçao), Paramaribo (Suriname) en Hollandia-Binnen (Nederlands Nieuw-Guinea) is de volgende regeling van kracht geworden.

"Personen, die de Nederlandse, de Nederlands-Antilliaanse, de Nederlands Nieuw-Guinese of de Surinaamse nationaliteit bezitten en in één van de Rijksdelen(Nederland, de Nederlandse Antillen, Nederlands Nieuw-Guinea of Suriname) met gunstig gevolg hebben deelgenomen aan het examen voor radio-zendamateur en in het bezit zijn van een desbetreffend door het bevoegde gezag afgegeven bewijsstuk, worden als regel van dit examen in de andere Rijksdelen vrijgesteld."

Hierbij zij opgemerkt, dat deze regeling ten aanzien van het in de Nederlandse Antillen afgelegde examen slechts geldt wanneer aldaar een zogenaamd Bewijs van Bevoegdheid B is afgegeven.

DEZE WEEK OP 2

DOOR H.RIPET , PA-314
(Korte Kerkstraat 10a, Schiedam)

Als reizende ambassadeur hebben we deze week een bezoek gebracht aan PAoVEL,OM Harteveld in Loosduinen.We zagen een keurig opgeruimde shack (bij PA-314 heeft men af en toe een polstok nodig !)met een "pico bello" omgebouwde BC-625;R-109 en 6QB7A converter enz.We kunnen binnenkort beslist nog zeer veel goede dingen van VEL verwachten op de 2-m. Met de converter wil het jammer genoeg nog niet zo goed vlotten, doch wanneer we het fb signaal van VEL op de band beluisteren,twijfelen we er niet aan of met het ontvanggedeelte zal het t.z.t.ook wel lukken. Op 3/3 werden LBS,EZ en TP nog aan de Loosduinse beam geknoopt,mni congrats,ob! ...Op verzoek van FB komt hier nu een mededeling over de 2-m Marathon. Alle stukken,die hierop betrekking hadden, zijn in de ongeluksnacht van 7 op 8 nov.verbrand, doch zodra OM Adama weer actief mee kan gaan doen aan het 2-m spel, volgen over deze kwestie beslist nadere mededelingen. Dus mog even geduld,OM's !
En daar klinkt het startschot voor het 2-m nieuws van eigen bodem.De 8/3 hadden we een bewolkte lucht met af en toe sneeuwbuien en een temperatuur,die om het vriespunt schommelde.Ondanks deze -voor de 2-m - ongunstige omstandigheden werd toch nog ON4CP vlot gewerkt door oNO (22.20).Ongeveer 15 minuten later kwam 4CP hier door op de binnenshuis echter met vrij diepe QSB.Gelogd :LQ,NO,VHF,CMH en JU.Tussen haakjes, let eens op het signaal van JU. Gewoon omroepkwaliteit !!
Na eens lekker uitgeslapen te hebben op 9/3 werd om 13.45'hi..)met luisteren begonnen.OM Zandstra,PAoBZH,had wat trouble met het zendgedeelte die bij het in "zee"gaan van dit bandoverzicht al weer voor een groot gedeelte zijn opgelost..PAoRBM bivakkeert in een kelder met de radio gear en verscheen op de band met een testsignaal;overigens nog zwak. Hindert niets,alle begin is moeilijk ! ..IJS in Santpoort heeft plannen voor een nieuwe ontvanger,terwijl verder gedacht wordt aan een nieuwe zender met een 06/40.
Gelogd :JU,BZH,RBM,RG,CGA,YVS,WAR,SK.
That's the story ! Pse,pse dope,PA's en luisterende collega's !
Vy 73 de PA-314

RED : Door plaatsgebrek iets verkort.Komt er volgende week bij !

HW's DX

De condx waren deze week niet zo daverend,hoewel hier en daar toch nog wat te pikken viel.
Vrijdag 7/3 kwam VQ8AQR door (ex-VQ8AQ) die ditmaal geen pile-up had en dus gepikt kon worden.Adres is al gegeven;dan ZK2AD,VP5BL.
Zaterdag 8/3 was BV1US met fone aan het proefstomen voor de test en kwam prima door.Later was er ook XV5A, die als adres opgaf M.S.U.G.box 34,Navy 150,San Francisco,Cal.USA.Hij zit in Saigon.
Zondag 9/3 was niet veel.JT1AA zat weer eens op 14 Mc.
Maandag 10/3 niet veel,of het zou VS1HU al moeten zijn,die om 00.15 doorkwam.
Dinsdag 11/3 misten we de kans van ons leven door M1H net te missen toen hij QRT ging.Om 16.30 kwam VK0DA en om 19 uur KM6EVK, die hardnekkig door BW en GN werd aangeroepen,totdat een UA met een plof en sleutelklikken CQ op hem ging draaien en PAoPOC met die UA ging werken. Toen was de kans verkeken.
Woensdag 12/3 was FB8BX op 21 Mc aan het fonen en op 24 Mc zat VU2MD te sleutelen Op 14 Mc troffen we PAoUN achter de sleutel van ZE7JY. Het zal de PA's interesseren,dat Dave het goed maakt.Om 18.20 liet HL2AJ Europa in een rijtje staan.

We hebben deze keer niet zoveel plaatsruimte door het grote hoofdartikel.Dus houden we alles een beetje kort. En nu eerst over naar de medewerkers.
ON4PA,Paul,werkte zondag met 14Mc cw PY7AFN, die als QTH opgaf Fernando de Noronha, hetgeen ons vreemd voorkomt, want er was niets van bekend en hij seinde geen /0.QSL via LABRE, dat is: box 2353,Rio de Janeiro,Brazilië.Z.A.
PAoBW,Hein,pikte van de week op 14 Mc 9K2AQ(18.20),UPOL 6 (17.15),CT2AI(18.40); op 21 Mc LUoAAW(16.55),EL2A(14.15 en op 28 Mc fone EL1D(16.50).Gehoord werden VQ9BD(22.35-14050 met W-pile-up KM6EVK(16.45 14 Mc rst 339),ZK1AK(09.15-14050-rst 579).Direct QSL werd ontvangen van 9K2AN,CR8AC,KR6SS en KR6SF.
ON4HX, stuurde het M-58 log. Tnx OM. Denk er om call en QTH op het log te zetten.QSL's pas na afloop der test door de winnaars.Tnx artikel, dat na maart gepubliceerd wordt.
ON4IZ zal ook zorgen dat de Gentse Gang in de M-58 fb voor de dag komt.Tnx Henri.Log inzenden PER MAAND. Oude logs tel-en niet.Henri geeft nog een paar QTH's,n.l: FK8AS,A.Paulet, p.o.box 151,Nouméa,Nouvelle Caledonië(14085 Kc).Gewerkt werd OX3MA(14090).Tnx OM.
PAoADP kon zijn WAC aanvragen en werkte op 20 EA9AY(18.25), CR4AH(23.05),UD6DD,CX4CZ(22.25) en op 21 Mc een straal W's en PY2AHS en VK3NM.Tnx Ad.
PA-297,Arie logde veel 20-m fone. De aardigste zijn 4X4JU,VP6FO, KL7AFR,BV1US.Tnx OM en geef even op wat voor trafo je bedoeld.
PAoPAN helpt met zijn M-58 log de A'damse gang en start met een 16-tal landen.fb OM.Van de week zat G2LB hem hardnekkig te roepen met PAoPAN/RCA. Dat is voor dat fb diploma van de Radio Club Amsterdam)/Tnx OM.
PAoLY heeft ditmaal alleen de 21 Mc bij de kop gehad.Gewerkt werden :ZC5AL(16.25)plus een aantal W's voor WPX.En nu we het toch daarover hebben : PAoLU stelt een fb lijst samen van alle mogelijke préfixen voor het WPX.Binnenkort komt 't in CQ-PA.LY logde nog : op 21 W0JJY(Kans),VS1FJ,W7FB(Ore), OD5LX,VP9IVM,VS6DV,CT3AB,en HB9GK/MM,die last van zware zeegang had.Hij moest zo nu en dan even uitvallen !Tnx LY.
PAoTV heeft als 2de PA AC15Z (PAoSNG was 1ste) en als 1ste PA W21M.Congrats,Gerrit.TV laat een briefkaart zien van SP5HS, waarin staat,dat alle aanvragen voor AC15Z en W21M alléén gestuurd moeten worden aan : Polski Zwiazek Krótkofalowców, Award Manager P.O.Box 320,Warsaw 10,Poland.En dan komt het : Box 122 hoort niet aan de PZK en kaarten aandit adres zijn verloren.Zo,zo ! nou,nou !

PAoTV werkte op 10 met fone ZS9G(14.00),K9DBM/VE8(Baffins Isl.15.35) OQ5FV(15.45),ZS4N,PY2EQ,ZC4JB en 5A5TO allen rond 17 uur.Op 21 Mc : 3V8BW,UQ2AB,YU,UA en op 14 Mc GM3FYR (op Lewis in de Hebriden).Alles met fone. Tnx OM.
Zo en dan nu het

HOT NEWS

CLIPPERTON

Via PAoBW :
Er gaan hardnekkige geruchten over een dxpeditie naar Clipperton,vanaf 10/3(voor 3 weken).Echter niks gehoord.

PER RADIO KV4AA/PAoGN : Als W9IVE een ticket krijgt,gaat hij naar Clipperton.Een andere plaats is mogelijk HC8.

XE4

Via PAoBW : Er zijn geruchten over een dxpeditie naar XE4 van 20-26 maart.
Via KV4AA/GN. Met de Mexicaanse Navy zijn ook een paar amateurs onderweg naar XE4.

PYo

PER RADIO PY1HQ/PAoGN :
Begin april gaan PY1CK/o,PY2CK/o en PY2AK/0 weer naar Fernando de Noronha.Alle banden. Nadere data volgen.

PYo

De eerste expeditie was een succes. De QTH's van de knapen is :
PY7AN : José Victor de Araujo, Av.10 de Novembre, 93 Olinda, Pernambuco, Brazilië.
PY1CK : Flavio Serrano,p.o.box 5292 Rio de Janeiro,Brazilië.

MALDIVES

PER RADIO VS1HU/PAoGN :
De trip van de VS-gang naar de Maldives gaat zeker doormaar wanneer is niet bekend nog.

KERMADEC

VIA KV4AA/GN :
De call van die ZL daar is bekend. Het is ZL1ABZ. Hij heeft een sked met ZL2GX om 07.30. Beiden fone. Hierbij zit ZL1ABZ op 3690 Kz en ZL2GX op 14120 Kc.

VPo

Reg Tibbetts,W6ITH,die grote bekendheid heeft gekregen als FS7RT en PJ2MC gaat binnenkort naar Anguilla Island (bij Sint Maarten). Telt echter (nog)niet apart.

XE4

NADER BERICHT :
De dxpeditie naar XE4 zou zijn : XE4COH, dit is W6COH, die naar Revilla Gigedo Island gaat.

4W1

OD5AM,die altijd met een flink signaal op 14010 zit, gaat naar Yemen en probeert als 4W1 in de lucht te komen.

EASTER ISLAND

Op Paaseiland zit nu CEoAG. Het is een W6, die al gehoord is op 3 banden. Waarschijnlijk VFO,maar hij werd gehoord op 14109,14125 en 28380 mmet cw en fone.QSL via K6GKU, die een vriend van CEoAG is. Paaseiland telt apart.
Een ander station daar in de buurt is CEoZA, die op het eiland Juan Fernandez zit.(Halfweg Paaseiland). Niet bekend is,of het apart telt,dan wel Paaseiland.

ZA

HA5AM/ZA is echt.QSL al binnen. In april en mei gaat hij er weer heen.

BV1US

BV1US, die met fone op 20 zit, vraagt QSL via HQ M.A.A.G. APO 63 San Francisco,Calif.USA.

TRUCIAL OMAN

In Trucial Oman (apart) komt binnenkort een Zweed in de lucht met de call SM8BYG/MP4.

KC4

De laatste 2 weken van juli gaat KP4AIO naar Navassa en komt daar in de lucht met een KC4 call.

Dat was weer het nieuws.Nu geen februari logs van de M-58 meer inzenden. Lijst komt volgende week.
73 de PAoGN

HAM AD. Aangeb. 15 jaarg. RADIO BULLETIN 1941 t/m 1956, compl. met inb. bndn en inh. opg. à ƒ3,75, in één koop ƒ40,-; 2 jaarg. ELECTRON 51 en 52, met inb. bndn en inh. opg. à ƒ3,50; 1 jaarg. CQ-PA met inh. opg. ƒ3,75; ex porti. H.A. Blauw, PA-104, Heer Gijsbrechtstraat 1, IJsselstein, Utr.

HAM AD. Gevr. 4 coax pluggen vrouwtjes en mannetjes. Relais om twee feeders om te schakelen, b.v. 10 volt. PAoADP, A.de Pagter, Zeilmarkt 3, Vlissingen.

IS HET U OOK OPGEVALLEN ?

GELOSO

Steeds meer hams over de gehele wereld werken met de GELOSO-vfo's en velen bereiken maximum resultaten met GELOSO-ontvangers of onderdelen daarvan.

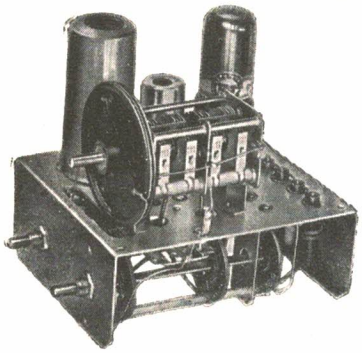

Voor de Tx:

VFO 4/101 voor 6V6, z/b	f.	60,--
VFO 4/102 voor 6L6, z/b	-	60,--
Antenne Zendspoel o/schak.	-	8,80
Modul. trafo: pr. 2x6L6 sec. 4000 Ohm 807 en lijnuitg.	-	32,--
Hf. smoorspoel 4 mH	-	3,20

Voor de Rx:

Spoelblok z/b	f.	95,--
2nd converter z/b	-	27,--
Geijkte fijnregelschaal	-	17,50
702/3 MF-trafo's 467 Kc	-	6,40
704/5 id.	-	8,80
706 id.	-	8,30
709 BFO-spoel	-	6,--
17563 filterspoel v.4,6 MHz	-	1,20
2790 3-vdg. condens. dubb. sect	-	8,80

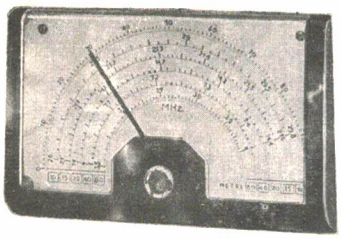

Geijkte fijnregelschaal f. 14,50

TOWA meetinstrumenten

LITERATUUR:
Philips en Muiderkring uitgaven.
Praktiker bücherei.

Voor enkele liefhebbers:
Artex Franse-driebanden spoelblokken f. 7,50

HEATH KIT

Amerikaanse precisie meetinstr.:

GD-1B Roosterdipmeter, in bouwdoos	f.	145,--
gebouwd	-	174,--
SG8 meetzender, in bouwdoos	-	142,--
gebouwd	-	170,--
T3 Signal tracer, in bouwdoos	-	175,--
gebouwd	-	220,--
DX 100 zender, in bouwdoos	-	1335,--
gebouwd	-	1602,--

Alle typen Philips en Peerless-speakers uit voorraad.

GELOSO

balansversterker in bouwpakket met micr. aansl. f. 144,90

Philips versterkerbouwdoos
HF-10 10 watt - 175,--

Philips AFM4 - 225,--

- - -

Philips mica-condensatoren 1%
Philips parelcondensatoren voor miniatuurbouw
Rosenthal schijfcondensatoren (disc. cer.)
Wima tropencondensatoren
Philips transistoren,
miniatuur input en outputtrafo's,
miniatuur potmeters etc.
de nieuwe 6-12 Va buizen EF97 en ECH 83

Philips - Geloso - Amroh - Lorentz - Heathkit
en vele andere merkartikelen uit voorraad !!

Hebt U moeilijkheden met het verkrijgen van onderdelen ? Met 'n briefkaart van acht cent weet U of wij U helpen kunnen. Verzending boven f. 5,-- franco.

FA. NIC. JENSE
HOGEWEG 75 - ZEIST
(PAoCAR)
Tel. 03404-3000

CQ-PA

NR12
JAARGANG 7
22 maart
1 9 5 8
NR. 320

Officieel Orgaan van de
Vereniging van Radio Zend Amateurs,
V.R.Z.A., onder redactie van de secretaris.

CQ-PA verschijnt elke zaterdag en bevat alleen artikelen, die van belang zijn voor de Radio Zend Amateur.
Het wordt gratis gestuurd aan alle leden van de V.R.Z.A. Lidmaatschap f 7,50 per jaar.

De V.R.Z.A. is officieel erkend door de RCD en BRD als een vereniging van radio-zendamateurs.
Goedgekeurd bij Kon.Besl. van 22 oktober 1957, no.46.
Contributieoverschrijvingen kunnen geschieden op gironr.802394 t.n.v. Twentse Bank, Groningen
op rekening V.R.Z.A. (Call of Pa-nr. vermelden)

BESTUUR		
PAoLU	voorzitter	Den Haag
PAoXD	vice-voorz.	Rotterdam
PAoGN	secretaris	Glimmen Gr.
PAoUSA	penningmeester	Groningen
PAoPLM	2e secretaris	Hattem
PAoTAU	QSL manager	Landsmeer
PAoZV	Commissaris	Amsterdam

REDACTIE
SECRETARIAAT
QSL-BUREAU
} POSTBUS 190 - GRONINGEN

VHF DEP.	PAoFB	Den Haag
COMM.DEP.	PAoQF	Amsterdam
TECHN.DEP.	PAoLZ en PAoRE	Eindhoven

TRANSISTORISEER UW METERS

BETERE GEVOELIGHEID VAN METERS TE VERKRIJGEN MET EEN TRANSISTOR

Misschien heeft u voor een handig apparaatje een zeer gevoelige meter nodig en heeft u slechts een gewoon metertje bij de hand. Een transistor maakt van uw gewone mA-meter een instrument met de gewenste gevoeligheid.

(Naar gegevens van W1CUT in QST)

DOOR J.MARISSEN, PAoPLM

Als u voor een populair toestelletje, zoals een monimatch, veldsterktemeter of een met gelijkrichters werkende antennebrug, een gewone meter gebruikt, valt het meetveld slechts over een klein gedeelte van de schaalverdeling. Daar als h.fr. krachtbron dikwijls slechts de "power" van een griddipmeter voorhanden is, zijn zeer gevoelige meters zeker noodzakelijk. Micro-ampèremeters met grote wijzeruitslag voor deze zeer lage stroomwaarden zijn in de handel. Ze hebben echter 2 bezwaren, :namelijk ze zijn duur en ze verdragen heel slecht de schokken, die ze - vooral bij transport - te verduren krijgen. Om deze bezwaren uit de weg te gaan, kunnen we een goedkope, minder gevoelige en daardoor beter schokvaste meter gebruiken, welke - in een transistor stroomversterker geschakeld - tóch in staat is, de wijzer over de gehele schaalverdeling te bewegen.

Figuur 1 hiernaast geeft het schema. Een gewone emitter gelijkstroom versterker, waarin een junction-transistor is gebruikt. De gewone emitterkring is te verkiezen boven andere transistorschakelingen. We komen hiermee altot 10 à 50-voudige versterking. Daar zo'n versterker ons voldoende stroom kan le-

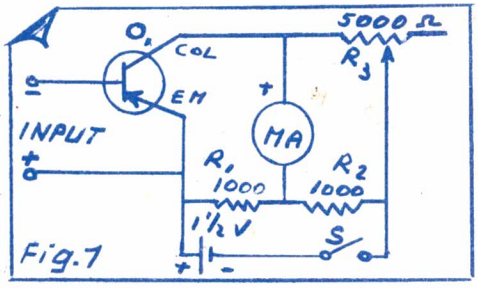

Fig.1

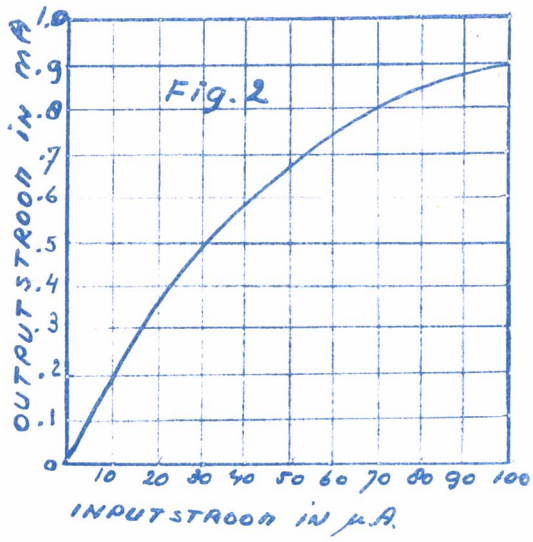

veren, maken we graag gebruik van een stevige en tegen redelijke prijs verkrijgbare meter 0-1 mA. Op deze 0-1 mA meter zullen we volle schaalaflezingen kunnen verkrijgen van stroompjes van 50 Of 100 micro-Ampére.
Merk op, dat de transistor werkt zonder basis-hulpspanning. Dit is nodig, omdat we hier geen spanningsbron kunnen opnemen, zonder de te meten stroom te beïnvloeden. Tóch vloeit er echter nog een kleine stroom in de collectorkring. Deze stroom kunnen we buiten onze meteraflezing houden, door gebruik te maken van een variabele weerstand R3 en balansschakeling van de weerstanden R1 en R2. Hiermede kunnen we voor iedere transistor en bij elke temperatuur de meter op nulwaarde instellen. Dit is ook vóór iedere meting noodzakelijk. Wanneer de versterker op de juiste wijze wordt aangesloten, veroorzaakt de stroom in de basis-emitter kring (input) een stuurspanning, waardoor de collector-emitterkring geleidend wordt. De collectorstroom verandert in grootte met de sturing en zal aanzienlijk groter zijn door de versterking in de transistor.

KRINGKARAKTERISTIEKEN

De waarden voor R1 en R2 in de brugbalans worden zó gekozen, dat ze werken als stroombegrenzers en aldus de wijzeruitslag beschermen. Voor alle practische voorkomende gevallen kan men de weerstand in serie geschakeld zien met stroombron en meter. Als we dus een cel gebruiken van $1\frac{1}{2}$ Volt en 1000 Ohm weerstanden, kan de meterstroom maximaal $1\frac{1}{2}$ mA bedragen. (Bijna nog voldoende om de meter te beschadigen !). Voor andere meterbereiken en andere spanningswaarden kunnen de benodigde weerstandswaarden worden berekend. Figuur 2 geeft een grafiek weer van stroominput tegenover stroomoutput. De curve is tamelijk lineair in het lage- en middenbereik, maar begint af te buigen nabij de volle schaaluitslag. Dit wordt veroorzaakt door de stroombegrenzende werking van de serieweerstand in de kring. Verlaging van de weerstandswaarden kan dit verhelpen, maar dit betekent, dat we de bescherming van de meter verminderen en een grotere belasting zetten over de stroombron. Dit niet-lineaire verloop is voor vergelijkende metingen geen bezwaar. Voor het meten van werkelijke waarden

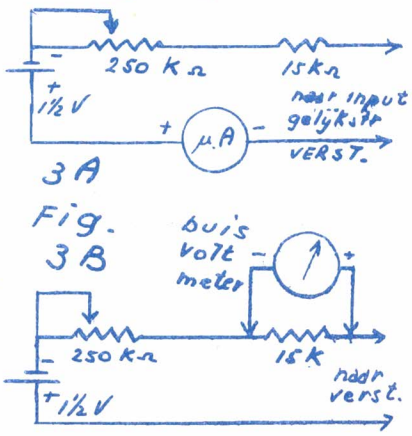

FIGUUR 3 SCHEMA'S voor de calibratie. De waarden van de vaste weerstanden worden zó gekozen, dat de stroom de 100 μA niet te boven gaat, dat is 15000 Ohm voor een $1\frac{1}{2}$ V cel. Aangeraden wordt de weerstand zo te kiezen, dat de buisvoltmeter volle schaaluitslag heeft bij 100 μA in fig. 3B. De waarden hierboven zijn voor een $1\frac{1}{2}$ V schaal. Als de b.v.m. dus $1\frac{1}{2}$ V aanwijst, is de input 100 μA. Een aanwijzing van 0,15 V betekent 10 μA enz. Voor een b.v.m. met een 3 V schaal kan de batterij 3 V zijn. Alle weerstandswaarden worden dan verdubbeld.

moeten we echter een grafiek maken als is voorgesteld in figuur 2. Wanneer een 0-100 microampèremeter wordt geschakeld als in figuur 3a is aangegeven, kunnen input- en outputstromen worden gemeten, om een kromme uit te zetten zoals figuur 2. Als hiervoor geen microapèremeter beschikbaar is, kan een variabele weerstand, batterij,buisvoltmeter en een weerstand van bekende waarde gebruikt worden. Dit is getekend in figuur 3B. De input-stroomwaarde kan worden berekend dan uit de gemeten spanningsval over de bekende weerstand. Zowel in 3A als in 3B kan de instelling van de variabele weerstand zodanig gekozen worden, dat we verschillende input- en outputwaarden krijgen.Deze waarden worden uitgezet op millimeter-papier en voldoende meetpunten stellen ons in staat om een vloeiende lijn te trekken.

SAMENSTELLING EN GEBRUIK

De construktie is erg eenvoudig en kost weinig tijd.In een uur kan het klaar zijn. Neem een dun stukje isolatiemateriaal om de onderdelen op te bevestigen. Boor er 2 gaten in waarin de metercontactbouten passen. Op deze bouten monteren we straks het plaatje, nadat we er de onderdelen op 2 strippen met soldeerlippen hebben bevestigd. Tevens worden 2 aansluitklemmen voor de input in het plaatje gezet en in de bedrading opgenomen.
Ongeveer iedere transistor is bruikbaar. Goedkope en geschikte types zijn : 2N107, CK722 en GT222. Dit zijn PNP-transistors. Als we meter en batterijpolen verwisselen kunnen we ook NPN-transistors gebruiken zoals 2N35, 2N170 en 2N169. Natuurlijk kan men ook de overeenkomstige typen van Philips gebruiken, welke hier te landen verkrijgbaar zijn.
Gebruik de meter als volgt : Zet de schakelaar S in en zet de wijzer op "nul" met de R3-instelling. Daarna verbinden we pas de inputklemmen met de te meten kring. Verdere afwerking als inbouw in doos of meetpaneel, kunnen we aan de lezer overlaten en pse laat eens horen, hoe of het bij u werkt.

73 de PAoPLM

DEZE WEEK OP 2

DOOR H.RIPET, PA-314
(Korte Kerkstraat 10a,Schiedam(

Na het vestigen van het 2-m lange afstandsrecord(9 juli 1957) konden W6NLZ en KH6UK elkaar op 18 augustus 1957 ,± 10,50 GMT opnieuw de hand reiken via het 2-m pad. Deze "handdruk" kon plaats vinden,dank zij de effectieve samenwerking met het Meteorologisch Instituut te Los Angeles. Hiermede werd voor de 2de maal bewezen, dat het overbruggen van afstanden boven de 3000 km geenszins tot de onmogelijkheden behoort op de 2-m. Tot dusver vonden QSO's, zoals hierboven omschreven, alleen plaats in gebieden met een sub-tropisch klimaat,waar dikwijls lange perioden van absolute windstilte kunnen optreden. Doch we willen de van koude rillende Europese VHF-mensen moed inspreken met de mededeling van een bekend Amerikaans geleerde op het gebied der VHF-Radio-Communicatie, die als zijn mening ten beste gaf, dat een verbinding USA-Europa op 2-m zeer zeker gerealiseerd kan worden in de toekomst. Moed houden maar...!

En nu over naar Denemarken. Uit dit land komt goed nieuws voor GER. Op 29/1 j.l.± 17.00 uur moet OM V.D.Wart in QSO zijn geweest met een

DL en werd op dezelfde tijd met een fb signaal door OZ7BB nabij Kopenhagen gelogd. Lang niet gek, GER, en is dit geen goede reden om terug te keren naar de VHF ?We blijven nog even vertoeven in dit gastvrije land om u te vertellen, over een z.g. Aurora reflectie, die daar 11 februari j.l.optrad. OZ3NH logde ± 13.10 de TV-zender uit Dresden (145,24 Mc) met S8, terwijl OZ9NH om ± 14.00 uur de aanwezigheid van PE1PL kon rapporteren(s4).

Intussen staat onze 2-m plane alweer startklaar op Kastrup, het Deense Schiphol.We stijgen weer op en fietsen op ons gemak naar Suomi,of wel Finland. Ook daar is men actief op 2-m en misschien verdient het aanbeveling de beam eens in NO-richting te zetten tijdens de activiteitsavonden van de OH-stations, namelijk zaterdags 18.00 - 21.00 en zondags van 08.00-11.00 uur GMT. Bekende Finse 2-m stations zijn : OH5PN,OH1NL,OH6OY,OH3SE en OH1SM.

Evenals een bekend figuur uit een sprookje, charteren we nu even een vliegend tapijt en gaan op reis naar F3JN. "Bonsoir OM !"Mogen we u feliciteren met de tijdens Aurora reflecties gemaakte QSO's met OZ7SP, SM7BR en de ook in Holland bekende SM6ANR . Het is werkelijk fb !

Ha, en daar brengt de postbode goed nieuws van G3CGQ. Deze OM neemt namelijk regelmatig proeven met een 2-m beam, die behalve in het horizontale, ook in het verticale vlak draaibaar is. We sluiten nu de afdeling buitenland met een berichtje van GC2FZC op Guernsey, die mededeelt, alleen nog maar 2-m QSL's te sturen na ontvangst van de kaart van zijn tegenstation. !

Terug op eigen bodem ! Op 15/3,23.10 stond de beam hier in Z.richting en logden we PAoVE in QSO met LBS. OM V.D.Veer,PAoVE,heeft veel op 80-m gewerkt, doch sinds september '57 is de wacht betrokken op de 2-m (frequentie is 144,85 Mc), waar je - oVE citerend - tenminste rustig een QSO kunt plegen! Ook op 16/3 was er weer leven in de 2-m brouwerij. Hoewel het 2-m orkest niet met volledige bezetting aanwezig was, werd er door PAoROX,NL,DOK,YVS(freq.van YVS zijn : 144,12 ; 145,32 ; 145,99 Mc),CMH (freq.van CMH zijn : 144,18 ; 144,33 ; 145,39 145,52 Mc) toch nog een goede vertolking gegeven van de VHF-symphonie. Een prima recentie kunnen we plaatsen over de 2-m solo partij van LBS in Leiden.

De volgende dx werd namelijk door dit actieve 144 Mc station gewerkt : DL1SN,DL2DB,DJ2NT,DJ3NR/P(5 watt QRP !!).DL3VJ(meerdere malen).Dinsdag 18 maart om ± 13.10 klonk de stem van G2CGJ in de Leidse huiskamer en om ± 22.30 verscheen ON4BZ(Brussel) op de beam van LBS en ook op die van PA-314.

Onder dankzegging aan PAoFB voor de werkelijk prima dope, beeindigen we dit bandoverzicht.

Succes, vy 73 en dx de PA-314.

MNI TNX

Nu we het ziekenhuis verlaten hebben , willen we graag langs deze weg onze dank betuigen aan de hams, die ons hebben bezocht. In het bijzonder denken wij aan het bestuur van de VRZA, de Utrechtse Gang van de VRZA en ook het bestuur van de afdeling Meppel van de Veron. Vooral van deze laatsten vonden we het zeer sportief (PAoKDM en PAoJD),want we zijn geen lid van deze vereniging en desalniettemin kwamen ze ons elke week opzoeken. Dat vonden we erg prettig en het was een fijn staaltje van real ham-spirit. Mni tnx.

Albert Hugentholz,PAoNV,Hans Hugentholz,PA-918 en Tom Nota,PA-575

HW's DX

Van de week waren de condx niet erg daverend en de dx moest met een lantarentje gezocht worden en onder de UA-QRM uitgegrabbeld worden. Dat begon al
vrijdag 14/3 toen om 01.00 uur eerst ZD3G doorkwam en toen FD8DV. Deze laatste was zeer zacht en werd aangeroepen door TAU en GN. Verderop zat ZD2CKH,LU9ZI(Deception Isl.) en FG7XE,die door PAoLZ werd gewerkt.Wat later verscheen CE9AK(Antarctica) en FY7YI.Tegen de middag en later kwamen VU2AJ, VE3BQL/SU,W4WHP/KG6,ZX4EJ en VQ8AM, waar PAoRLF naar zat te roepen.
Zaterdag 15/3 was zeer kalm met alleen VS1HU,FB8BD en wat W's.
Maandag 17/3 zat er wel wat.Om 14.50 waren present VQ8AM,VS1FJ,HZ1AB,en XW8AI.Tegen de avond PI1LS,JA3IS.
Dinsdag 18/3 verscheen KP6AL weer eens. Nu wat vroeger,n.l.al om 16 uur.Verder zat er toen W9NTJ/KG6 VE7NJ en tegen 18.15 kwam Carlo, I5AAW weereens op het slappe koord. Er zat toen ook ZL1ST,ZE6JJ,FB8BD HZ1AB,K8TSQ/KG6 en FL8AC.
Woensdag 19/3 zat XW8AI er weer en iemand zat te roepen naar ZD8AB.Dit station konden we echter zelf niet horen.Om 16.30 verscheen KP6AL en kon hij de Europeanen weer in de rij laten staan.
Zo en nu gaan we eerst eens een paar mensen gelukkig maken, Bij de binnengekomen QSL's zaten n.l. een van FK8AT voor PAoBW en een van HK5ER voor PAoZJ. En nu we het toch over QSL's hebben, hier is een noodkreet van OH3TQ, die hij ons deed toekomen via PAoPAN. Kake is nu in QSO geweest met 74 PA's,maar de meeste stuurden geen QSL,ofschoon dit wel beloofd werd.Nick,PAN,gaf de volgende PA's op : DS,AY,VP,ZQ DB,EU,NV,NN,UY,RU,BW,RE,ZE,WSS,HJK WAC,MUG,BAC,ATO,CAR,INE,BOR,NOL, GKO,TI,ZP,IN,PO,JI,HR,JQ,ZF,GRT,LZ, ALM,HOR,PI,MID,HL,FLX en GF. Evenwel...de fout kan óók in OH-land liggen, want ik herinner me,dat er wel eens een heel pak QSL's uit dat land retour gekomen zijn,die daar niet werden afgeleverd.. En dan is hier eerst de

STORY VAN PAoPCA

Zoals we onlangs meldden, is PAoPCA met de Sibajak naar Nieuw-Zeeland vertrokken. Deze boot maakt de reis via het Panama Kanaal.Vanuit de Pacific stuurde PCA ons een airmail,waaruit we citeren :
In Panama op bezoek geweest bij HP1CC,vice-president en bij de secretaris van de Panamese Vereniging van Zendamateurs. Panama is een prachtige stad en tot mijn verbazing "barst" het er letterlijk van de beams.Bijna op elk blok huizen staat er een. Er zijn dan ook veel zendamateurs.
In Tahiti op bezoek geweest bij FO8AB (75 watt in een 3-elements) en 's avonds (21.00 uur local time) werd aan de lopende band fone gewerkt met Frankrijk.Het minste was rs 5 7/8.meestal 59+.De QRM is er zeker de helft minder dan in Holland. Lastig zijn de W's en K's, die in hele horden aanroepen. Er zijn 5 hams op Tahiti, maar slechts 2 activelingen.De beam van FO8AB is hooguit 4½ meter hoog en staat tussen de palmen. Opmerkelijk was het dat alle gewerkte Europeanen een beam gebruikten. Jammer geen PA's gehoord.
Er is een kans, dat ik nog naar de Fiji eilanden ga.Misschien blijf ik daar geruime tijd werken. Zal proberen wat ik kan om daar een licentie te krijgen.De hele shack is meegenomen (1,8 kubieke meter).
Met al de goede wensen voor de PA's,
73 de ex-PAoPCA.
En wij wensen PCA ook het allerbeste. Hij is landbouwkundig ingenieuw van Wageningen... En hier is Arie,PA-297 die op 20-fone logde : VK3AGG,ZL2LD,BV1US,PY2CK en op 21 Mc : LU7DX,YV5AB,VP5BL,VP6WR.Deze allemaal tussen 21.20 en 22 uur. Tnx OM.. Zo en dan hebben we hier eerst PAoBW en Hein komt weer met

prima dope,namelijk nieuws over de

XE4 DXPEDITIE

PER AIRMAIL VIA W6BVM/PAoBW :

Er zullen 2 stations werken vanuit Socorro(een eiland behorende tot Revilla Gigedo). Het plan is om 16/3 te vertrekken uit Mazatlan in Mexico en 8 dagen op Socorro te blijven. De stations zijn uitgerust met twee HT32 zenders en de ontvangers zijn een Collins 75A3 en een 75A4. De beide stations zitten 700 meter van elkaar.
Tot op heden (dat was 11/3) was er nog géén vergunning van de XE-regering verkregen. Men hoopt evenwel deze tijdig te krijgen.De mogelijkheid evenwel bestaat, dat de vergunning geweigerd wordt, omdat de vorige XE4-dxpeditie het misnoegen heeft opgewekt(in 1956) van de autoriteiten, door rechtstreeks van Revilla Gigedo terug te gaan naar San Diego, zonder zich te laten zien bij de douane in Mazatlan.
Er gaan 8 fb operators mee, n.l.: W8FGX,W8RSW,W8EZF,W2NSD,W8DVN,W4ANE K2IEG en W4KVX. Bovendien gaat er nog een XE mee.
Eén van de beide stations zal zoveel mogelijk het volgende skedule aanhouden. Het andere station zal op die band werken, die op dat moment het beste is. Hiernaast drukken we de "dienstregeling" af.Voor al de tijden van 16 - 20 uur lijken erg geschikt voor Europa.Gedurende de andere uren zal de W-QRM wel te erg zijn en wij moeten dan daar van Oost naar West helemaal door heen breken.

Tnx Hein, dat was prima stuff ! BW hoorde nog op 18/3 om 11.35 op 21010 YA2AC met een T7 signaal, die door de G-QRM haast niet te werken was. Hij vraagt QSL via Pakistan Radio Society.Ook werd die dag om 14.35 M1H gehoord op 21 Mc. Bovendien werd van de week rechtstreeks de QSL ontvangen van PY7AN/0. Dat was dus wel allemaal prettig nieuws,Hein. Mni congrats es tnx.

WERKTIJDEN VAN DE XE4-DXPEDITIE

ALLES IN GMT

00-01	uur	14190 of 14310	AM/SSB
01-02	uur	7010	cw
02-03	uur	7145 of 7195	AM/SSB
03-04	uur	14050	cw
04-05	uur	3510	cw
05-06	uur	3690 of 3795	AM/SSB
06-07	uur	7010	cw
07-08	uur	7145 Of 7195	AM/SSB
08-09	uur	3510	cw
09-10	uur	3690 Of 3795	AM/SSB
10-16	uur	geen sked,geen operating	
16-17	uur	28050	cw
17-18	uur	28490 AM of 28650	SSB/AM
18-19	uur	21050	cw
19-20	uur	21240 AM of 21425	SSB
20-21	uur	28050	cw
21-22	uur	28490 of 28650	AM/SSB
22-23	uur	21050	cw
23-24	uur	14050	cw

En dan eerst hier een bericht voor de M-58 mannen. We kregen nog een paar late logs en daardoor is een en ander vertraagd. Volgende week dus de lijst. Maar laten we nu meteen afspreken, dat we het in de volgende maanden direct na de eerste insturen. U dupeert anders te veel de overige deelnemers.
En vergeet vooral niet al die gegevens op het log te vermelden, die we gevraagd hebben.(Stad,band, call,datum enz.) Zo zat er ditmaal een log bij zonder naam of call. Die had natuurlijk in een brief gezeten,waar dope of iets anders in zat en waar wèl een call op stond. Maar de logs gaan door naar iemand anders. Dus boys....
Tussen het werk van TVI-vrij maken van de tx door, werkte PAoADP nog wel het een en ander.Op 20 : KR6MJ(22.15),VS6DV(22.00),EA8CE een Hollander in Agadis),die elke avond tussen 22 en 23 uur op de loer ligt voor PA's op 21 Mc fone.Op 21 Mc werd gepikt ZL3GU(0800),ZL3OB(08.50).Verder werd gelogd ZA1ADG op 15/3 om 22.30 op 20 met een pile-up van W's,maar of hij ƒ"£$% ??. Mni tnx ADP !

HOT NEWS

XE4

Als XE4 in de lucht komt, zal dat deze week zijn. Zie het uitvoerinieuws hierover elders in dit nummer.

VR30

VR30 is in de lucht gekomen. Hij zit alleen op 14 en 21 Mc en in een klein stukje van de 28 Mc band. (Boven de 28,8 Mc).De beste tijden voor hem zijn 15-17 en 4-7 uur.

ZC3AC

ZC3AC hebben we al verschillende malen in deze rubriek vermeld. De laatste tijd missen we hem echter. Hij moet er evenwel wèl zijn. Let eens op hem rond 14-15 uur op 14 Mc(Gewoonlijk midden in de cw-band) Wie heeft hem al gewerkt ?

XW8AI

Van de week is XW8AI verschenen en met zijn T7 toontje maakt hij nog aardig wat QSO's. Geen vlotte werker, maar hij roffelt zijn QSO's niet af. Het is een nieuweling,die graag QSL's ontvangt en dus ook erg vlot is met QSL's verzenden.

CONTEST

De VO-jongens in Goose Bay houden een contest van 4 april 00 uur tot 10 april 24 uur. Logs inzenden aan VO2NA.

VPo

Verleden week berichtten we, dat W6ITH naar Anguilla Island zou gaan en vandaar in de lucht zou komen met een VPo-call. Er zijn nu geruchten, dat hij er al geweest zou zijn. Of dit werkelijk zou is, zijn we nog niet te weten gekomen.

KL7FLA

KL7FLA zit op een ijsschots van 3 vierkante kilometer. Het zit daar ten behoeve van het IGY.

HV1CN

De laatste 2 maanden zijn geen QSL's van HV1CN meer binnengekomen.Heeft iemand in de laatste tijd nog wat van hem gehoord ?

SNOEPJE VAN DE WEEK!

XE-4 DXPEDITIE NAAR SOCORRO (APART) ZIE DOPE IN DIT NUMMER!

ARRL TEST

Dit weekend draait weer het laatste deel van het cw gedeelte van het ARRL contest. Zullen we na afloop weer de uitslagen publiceren ? Zo ja, laat elke deelnemer dan even zijn score opgeven.

En hiermede zijn we weer aan het eind van ons latijn gekomen.Het aantal deelnemers aan deze rubriek is niet zo erg groot. Komt dat, omdat het te koud is in de shack? Kom aan,mannen, hoe meer deelnemers, hoe beter we deze rubriek kunnen opzetten.We horen nog té veel PA's dx werken, die practisch nooit dope inzenden.
Succes in de ARRLtest als u meedoet en lots of nw cntrs als u niet meedoet.

73 de PAoGN

HAM AD. Gevr. 1.fr.trafo 1:15 of 1:8. PA-297,A.Verhey, P.K.Drossaertstr. Vlaardingen.

G O E D N I E U W S

De jaarlijkse algemene leden vergadering zal op veler verzoek dit jaar gehouden worden op Hemelsvaartdag 15 mei.
Deze dag is gekozen,opdat nu ieder een kan komen. Ook zij, die dit op een gewone zondag niet kunnen. Aan deze algemene ledenvergadering verbinden we weer een

REUNIE

Het bestuur is bezig hiervoor al diverse attracties te ontwerpen. Getracht zal worden deze dag te houden ergens buiten en in het centrum van het land. Reeds is een fb lezing over SSB toegezegd door een expert op dit gebied.Verder denken we aan een groots opgezette verkoping,vossejacht enz.! U hoort er nader van.RESERVEER DEZE DAG !

HAM AD. Gevr.schema van een 38-set. PAoKAM,J.Wennekes,Talmastraat 34 Apeldoorn.

CORRESPONDENTIE

PAoPAN : Tnx fr 2 nwe leden.

PAoVSJ en PA-751 : Welkom in de VRZA

HAM AD.Te ruil of te koop bzn w.o. EF91,EL83,6D6,43,EL2,4 series EAA91-6F5-EF92-EF95-EBC3-150C1-85A1 enz.PAoJY,Ko Lagerberg, Edisonstraat 27, IJmuiden.

PA-314 : Tnx fr extra money !!

IS HET U OOK OPGEVALLEN ?

GELOSO

Steeds meer hams over de gehele wereld werken met de GELOSO-vfo's en velen bereiken maximum resultaten met GELOSO-ontvangers of onderdelen daarvan.

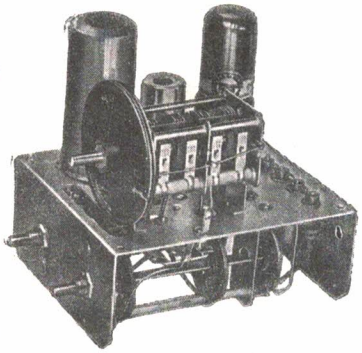

Voor de Tx:

VFO 4/101 voor 6V6, z/b	f.	60,--
VFO 4/102 voor 6L6, z/b	-	60,--
Antenne Zendspoel o/schak.-		8,80
Modul.trafo: pr.2x6L6 sec.4000 Ohm 807 en lijnuitg.	-	32,--
Hf.smoorspoel 4 mH	-	3,20

Voor de Rx:

Spoelblok z/b	f.	95,--
2nd converter z/b	-	27,--
Geijkte fijnregelschaal	-	17,50
702/3 MF-trafo's 467 Kc	-	6,40
704/5 id.	-	8,80
706 id.	-	8,30
709 BFO-spoel	-	6,--
17563 filterspoel v.4,6 MHz	-	1,20
2790 3-vdg.condens.dubb.sect	-	8,80

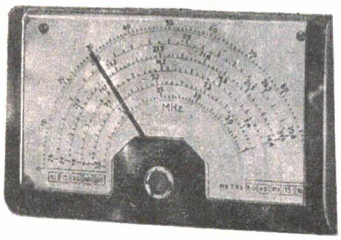

Geijkte fijnregelschaal f. 14,50

TOWA meetinstrumenten

LITERATUUR:
Philips en Muiderkring uitgaven.
Praktiker bücherei.

Voor enkele liefhebbers:
Artex Franse-driebanden spoelblokken f. 7,50

HEATH KIT

Amerikaanse precisie meetinstr.:

GD-IB Roosterdipmeter, in bouwdoos	f.	145,--
gebouwd	-	174,--
SG8 meetzender, in bouwdoos	-	142,--
gebouwd	-	170,--
T3 Signal tracer, in bouwdoos	-	175,--
gebouwd	-	220,--
DX 100 zender, in bouwdoos	-	1335,--
gebouwd	-	1602,--

Alle typen Philips en Peerless-speakers uit voorraad.

GELOSO

balansversterker in bouwpakket met micr.aansl.	f.	144,90
Philips versterkerbouwdoos HF-10 10 watt	-	175,--
Philips AFM4	-	225,--

- - -

Philips mica-condensatoren 1%
Philips parelcondensatoren voor miniatuurbouw
Rosenthal schijfcondensatoren (disc.cer.)
Wima tropencondensatoren
Philips transistoren,
miniatuur input en outputtrafo's,
miniatuur potmeters etc.
de nieuwe 6-12 Va buizen EF97 en ECH 83

Philips - Geloso - Amroh - Lorentz - Heathkit

en vele andere merkartikelen uit voorraad !!

Hebt U moeilijkheden met het verkrijgen van onderdelen ? Met 'n briefkaart van acht cent weet U of wij U helpen kunnen. Verzending boven f. 5,-- franco.

FA. NIC. JENSE
HOGEWEG 75 - ZEIST
(PAoCAR)
Tel. 03404-3000